ASSOCIAÇÃO MATO-GROSSENSE DOS MUNICÍPIOS

SITE: www.amm.org.br - e-mail: centraldeprojetosamm@gmail.com
AV. RUBENS DE MENDONÇA Nº 3.920 - CEP: 78,000-070 - CUIABÁ - MT
FONE: (65) 2123-1200 - FAX: 2123-1251

Ref.: Tabela de Serviços SINAPI (FEVEREIRO/2021) e/ou composições PiniTCPO

NÃO DESONERADO

BDI **20,35%**

COORDENAÇÃO DE PROJETOS

OBRA: PRAÇA BURITIS **DATA:** 20/04/2021
LOCAL: FRENTE PARA AVENIDA CARNAUBA, PRIMAVERA DO LESTE - MT **LEIS SOCIAIS:** 113,04%

	PRAÇA BURITIS		
1.0	ADMINISTRAÇÃO OBRA	3,42%	75.492,76
2.0	SERVIÇOS INICIAIS	1,17%	25.945,82
	IMPLANTAÇÃO		
3.0	MOVIMENTAÇÃO DE TERRA	0,01%	325,59
4.0	ESTRUTURA	1,10%	24.259,32
5.0	PISOS	15,86%	350.490,85
6.0	MEIO FIO	2,48%	54.873,97
7.0	URBANIZAÇÃO E SERVIÇOS EXTERNOS	6,88%	151.954,33
8.0	ACESSIBILIDADE	1,20%	26.524,56
9.0	SERVIÇOS COMPLEMENTARES	1,14%	25.098,22
	CAMPO DE FUTEBOL		
10.0	FECHAMENTO DO CAMPO	4,34%	95.948,33
11.0	PORTÕES E GRADILS	0,35%	7.655,94
12.0	PISO	1,54%	34.049,25
13.0	TRAVE	0,26%	5.776,67
	ARQUIBANCADAS		
14.0	FUNDAÇÃO	0,83%	18.305,07
15.0	CONCRETO E GRAUTE	0,64%	14.057,61
16.0	REVESTIMENTO	0,70%	15.481,27
17.0	PINTURAS	0,29%	6.458,32
	QUADRA POLIESPORTIVA		
18.0	FECHAMENTO DE QUADRA	3,20%	70.640,22
19.0	PORTÕES E GRADILS	0,51%	11.254,23
20.0	PISOS	4,12%	91.077,33
21.0	SERVIÇOS COMPLEMENTARES	0,56%	12.392,93
	QUADRA DE TÊNIS		
22.0	FECHAMENTO DE QUADRA	3,13%	69.062,10
23.0	PORTÕES E GRADILS	0,51%	11.254,23
24.0	PISOS	4,81%	106.371,74
	QUADRA DE VOLEIBOL		
25.0	FECHAMENTO DE QUADRA	3,18%	70.193,95
26.0	PORTÕES E GRADILS	0,25%	5.627,12
27.0	PISOS	5,13%	113.385,31
28.0	SERVIÇOS COMPLEMENTARES	0,12%	2.621,30
	PERGOLADO		
29.0	MOVIMENTO DE TERRA	0,00%	32,73
30.0	FUNDAÇÃO	0,01%	161,23
31.0	MADEIRAMENTO	0,38%	8.427,33
	ACADEMIA		
32.0	ACADEMIA DA TERCEIRA IDADE	2,40%	53.113,68
	PLAYGROUND		
33.0	ALVENARIAS, FECHAMENTOS E DIVISÓRIAS	1,08%	23.755,02
34.0	PORTÕES E GRADILS	0,08%	1.658,79
35.0	REVESTIMENTO	0,15%	3.375,41
36.0	PISOS	0,25%	5.474,19
37.0	PLAYGROUND	1,47%	32.440,20
	BEBEDOURO		
38.0	MOVIMENTO DE TERRA	0,01%	146,49
39.0	FUNDAÇÃO	0,07%	1.627,97
40.0	ESTRUTURA	0,16%	3.490,38
41.0	ALVENARIA	0,11%	2.429,11
42.0	REVESTIMENTO	0,35%	7.826,78
43.0	PINTURAS	0,02%	404,97
44.0	SERVIÇO COMPLEMENTARES	0,02%	358,22
	PROJETOS COMPLEMENTARES		
45.0	INSTALAÇÕES HIDROSSANITÁRIAS	0,13%	2.913,64
46.0	INSTALAÇÕES ELÉTRICAS	25,58%	565.300,15
	TOTAL GERAL	**100,00%**	**R$ 2.209.514,63**

Mayara Epping
Engenheira Civil
CREA-MT 046.118

ASSOCIAÇÃO MATO-GROSSENSE DOS MUNICÍPIOS

SITE: **www.amm.org.br** - e-mail: **centraldeprojetosamm@gmail.com**
AV. RUBENS DE MENDONÇA Nº 3.920 - CEP: 78,049-938 - CUIABÁ - MT
FONE: (65) 2123-1200 - FAX: 2123-1251

Ref.: Tabela de Serviços SINAPI (FEVEREIRO/2021) e/ou composições PiniTCPO

NÃO DESONERADO

BDI 20,35%

BDI DIFERENCIADO CONFORME ACÓRDÃO Nº 2622/2013 – TCU – Plenário **BDI 11,41%**

C O O R D E N A Ç Ã O D E P R O J E T O S

OBRA: PRAÇA BURITIS **DATA:** 20/04/2021
LOCAL: FRENTE PARA AVENIDA CARNAUBA, PRIMAVERA DO LESTE - MT **LEIS SOCIAIS:** 113,04%

O R Ç A M E N T O

ITEM	CÓDIGO	DESCRIÇÃO DO SERVIÇO	UN.	QUANT.	PREÇO UNIT. (R$)	PREÇO BDI. (R$)	PREÇO FINAL (R$)
		PRAÇA BURITIS					
1.0		**A D M I N I S T R A Ç Ã O O B R A**					**75.492,76**
1.1	AMM CIV 001	ADMINISTRAÇÃO LOCAL	UN	1,00	62.727,68	75.492,76	75.492,76
2.0		**S E R V I Ç O S I N I C I A I S**					**25.945,82**
2.1	AMM CIV 017	PLACA DE OBRA EM CHAPA DE ACO GALVANIZADO	M2	3,12	284,70	342,64	1.069,04
2.2	98525	LIMPEZA MECANIZADA DE CAMADA VEGETAL, VEGETAÇÃO E PEQUENAS ÁRVORES (DIÂMETRO DE TRONCO MENOR QUE 0,20 M), COM TRATOR DE ESTEIRAS.AF_05/2018	M2	17.640,00	0,25	0,30	5.292,00
2.3	AMM CIV 002	LIGAÇÃO PROVISÓRIA DE ÁGUA PARA OBRA E INSTALAÇÃO SANITÁRIA PROVISÓRIA, PEQUENAS OBRAS - INSTALAÇÃO MÍNIMA	UN	1,00	2.752,20	3.312,27	3.312,27
2.4	AMM CIV 018	ENTRADA PROVISORIA DE ENERGIA ELETRICA AEREA TRIFASICA 40A EM POSTE MADEIRA	UN	1,00	1.737,62	2.091,23	2.091,23
2.5	93584	EXECUÇÃO DE DEPÓSITO EM CANTEIRO DE OBRA EM CHAPA DE MADEIRA COMPENSADA, NÃO INCLUSO MOBILIÁRIO. AF_04/2016	M2	8,00	630,13	758,36	6.066,88
2.6	AMM CIV 003	LOCAÇÃO DE PRAÇAS COM PIQUETES DE MADEIRA	M2	17.640,00	0,38	0,46	8.114,40

Mayara Epping
Engenheira Civil
CREA-MT 046.118

ASSOCIAÇÃO MATO-GROSSENSE DOS MUNICÍPIOS

SITE: **www.amm.org.br** - e-mail: **centraldeprojetosamm@gmail.com**
AV. RUBENS DE MENDONÇA Nº 3.920 - CEP: 78,049-938 - CUIABÁ - MT
FONE: (65) 2123-1200 - FAX: 2123-1251

Ref.: Tabela de Serviços SINAPI (FEVEREIRO/2021) e/ou composições PiniTCPO

NÃO DESONERADO

BDI 20,35%

BDI DIFERENCIADO CONFORME ACÓRDÃO Nº 2622/2013 – TCU – Plenário **BDI 11,41%**

C O O R D E N A Ç Ã O D E P R O J E T O S

OBRA: PRAÇA BURITIS **DATA:** 20/04/2021
LOCAL: FRENTE PARA AVENIDA CARNAUBA, PRIMAVERA DO LESTE - MT **LEIS SOCIAIS:** 113,04%

O R Ç A M E N T O

ITEM	CÓDIGO	DESCRIÇÃO DO SERVIÇO	UN.	QUANT.	PREÇO UNIT. (R$)	PREÇO BDI. (R$)	PREÇO FINAL (R$)
		IMPLANTAÇÃO					
3.0		**M O V I M E N T A Ç Ã O D E T E R R A**					**325,59**
		FUNDAÇÃO BANCOS DE CONCRETO SEM ENCOSTO (27 UNIDADES)					
3.1	96522	ESCAVAÇÃO MANUAL PARA BLOCO DE COROAMENTO OU SAPATA, SEM PREVISÃO DE FÔRMA. AF_06/2017	M3	1,20	106,11	127,70	153,24
3.2	AMM EST 003	FORNECIMENTO/INSTALACAO LONA PLASTICA PRETA, PARA IMPERMEABILIZACAO, ESPESSURA 150 MICRAS.	M2	26,68	5,37	6,46	172,35
4.0		**E S T R U T U R A**					**24.259,32**
		FUNDAÇÃO BANCOS DE CONCRETO SEM ENCOSTO (27 UNIDADES)					
4.1	92718	CONCRETAGEM DE PILARES, FCK = 25 MPA, COM USO DE BALDES EM EDIFICAÇÃO COM SEÇÃO MÉDIA DE PILARES MENOR OU IGUAL A 0,25 M² - LANÇAMENTO, ADENSAMENTO E ACABAMENTO. AF_12/2015	M3	7,07	633,68	762,63	5.391,79
4.2	92413	SIMILARES, PÉ-DIREITO SIMPLES, EM MADEIRA SERRADA, 4 UTILIZAÇÕES. AF_09/2020	M2	101,74	74,99	90,25	9.182,04
4.3	92777	ARMAÇÃO DE PILAR OU VIGA DE UMA ESTRUTURA CONVENCIONAL DE CONCRETO ARMADO EM UMA EDIFICAÇÃO TÉRREA OU SOBRADO UTILIZANDO AÇO CA-50 DE 8,0 MM - MONTAGEM. AF_12/2015	KG	491,40	16,38	19,71	9.685,49

Alexandre Cesar da S. Moraes
Engenheiro Civil
CREA 120.156.967-2

ASSOCIAÇÃO MATO-GROSSENSE DOS MUNICÍPIOS

SITE: **www.amm.org.br** - e-mail: **centraldeprojetosamm@gmail.com**
AV. RUBENS DE MENDONÇA Nº 3.920 - CEP: 78,049-938 - CUIABÁ - MT
FONE: (65) 2123-1200 - FAX: 2123-1251

Ref.: Tabela de Serviços SINAPI (FEVEREIRO/2021) e/ou composições PiniTCPO

NÃO DESONERADO

BDI 20,35%

BDI DIFERENCIADO CONFORME ACÓRDÃO Nº 2622/2013 – TCU – Plenário **BDI 11,41%**

C O O R D E N A Ç Ã O D E P R O J E T O S

OBRA: PRAÇA BURITIS **DATA:** 20/04/2021
LOCAL: FRENTE PARA AVENIDA CARNAUBA, PRIMAVERA DO LESTE - MT **LEIS SOCIAIS:** 113,04%

O R Ç A M E N T O

ITEM	CÓDIGO	DESCRIÇÃO DO SERVIÇO	UN.	QUANT.	PREÇO UNIT. (R$)	PREÇO BDI. (R$)	PREÇO FINAL (R$)
5.0		**P I S O S**					**350.490,85**
		CALÇADA E PÁTIO					
5.1	100575	REGULARIZAÇÃO DE SUPERFÍCIES COM MOTONIVELADORA. AF_11/2019	M2	7.883,68	0,07	0,08	630,69
5.2	94990	EXECUÇÃO DE PASSEIO (CALÇADA) OU PISO DE CONCRETO COM CONCRETO MOLDADO IN LOCO, FEITO EM OBRA, ACABAMENTO CONVENCIONAL, NÃO ARMADO. AF_07/2016	M3	473,02	582,95	701,58	331.861,37
5.3	74245/001	PINTURA ACRILICA EM PISO CIMENTADO DUAS DEMAOS	M2	652,41	13,20	15,89	10.366,79
		PISTA CAMINHADA					
5.4	100575	REGULARIZAÇÃO DE SUPERFÍCIES COM MOTONIVELADORA. AF_11/2019	M2	1.600,00	0,07	0,08	128,00
5.5	97802	PAVIMENTO COM TRATAMENTO SUPERFICIAL SIMPLES, COM EMULSÃO ASFÁLTICA RR-2C. AF_01/2020	M2	1.600,00	3,90	4,69	7.504,00
6.0		**M E I O F I O**					**54.873,97**
6.1	94275	ASSENTAMENTO DE GUIA (MEIO-FIO) EM TRECHO RETO, CONFECCIONADA EM CONCRETO PRÉ-FABRICADO, DIMENSÕES 100X15X13X20 CM (COMPRIMENTO X BASE INFERIOR X BASE SUPERIOR X ALTURA), PARA URBANIZAÇÃO INTERNA DE EMPREENDIMENTOS. AF_06/2016_P	M	830,95	33,30	40,08	33.304,48
6.2	94273	ASSENTAMENTO DE GUIA (MEIO-FIO) EM TRECHO RETO, CONFECCIONADA EM CONCRETO PRÉ-FABRICADO, DIMENSÕES 100X15X13X30 CM (COMPRIMENTO X BASE INFERIOR X BASE SUPERIOR X ALTURA), PARA VIAS URBANAS (USO VIÁRIO). AF_06/2016	M	506,25	34,93	42,04	21.282,75
6.3	94274	ASSENTAMENTO DE GUIA (MEIO-FIO) EM TRECHO CURVO, CONFECCIONADA EM CONCRETO PRÉ-FABRICADO, DIMENSÕES 100X15X13X30 CM (COMPRIMENTO X BASE INFERIOR X BASE SUPERIOR X ALTURA), PARA VIAS URBANAS (USO VIÁRIO). AF_06/2016	M	6,28	37,94	45,66	286,74
7.0		**U R B A N I Z A Ç Ã O E S E R V I Ç O S E X T E R N O S**					**151.954,33**
7.1	AMM PAI 008	PLANTIO DE GRAMA ESMERALDA EM PLACAS	M2	4162,30	10,88	13,09	54.484,51
7.2	98505	PLANTIO DE FORRAÇÃO. AF_05/2018	M2	550,00	79,08	95,17	52.343,50
7.3	AMM PAI 004	PLANTIO DE ARBUSTO COM ALTURA 50CM, EM CAVA DE 60X60X60CM - BUXINHO	UN	30,00	222,93	268,30	8.049,00
7.4	AMM PAI 005	PLANTIO DE ARBUSTO COM ALTURA 50 A 70CM, EM CAVA DE 60X60X60CM - MOREIA	UN	30,00	102,24	123,05	3.691,50
7.5	AMM PAI 006	PLANTA PRIMAVERA, 70 CM, FORNECIMENTO E PLANTIO	UN	10,00	75,95	91,41	914,10
7.6	AMM PAI 007	PLANTA AGAVE, 50 CM, FORNECIMENTO E PLANTIO	UN	20,00	65,95	79,37	1.587,40
7.7	98511	PLANTIO DE ÁRVORE ORNAMENTAL COM ALTURA DE MUDA MAIOR QUE 2,00 M E MENOR OU IGUAL A 4,00 M. AF_05/2018	UN	10,00	151,21	181,98	1.819,80
7.8	AMM PAI 001	PLANTIO DE ÁRVORE ORNAMENTAL COM ALTURA DE MUDAMENOR QUE 2,00 M. AF_05/2018	UN	10,00	86,26	103,81	1.038,10
7.9	AMM PAI 002	PLANTIO DE PALMEIRA COM ALTURA DE MUDA MAIOR QUE 2,00 M E MENOR OU IGUAL A 4,00 M. AF_05/2018	UN	12,00	669,71	806,00	9.672,00
7.10	AMM PAI 003	FORNECIMENTO E ESPALHAMENTO DE TERRA VEGETAL PREPARADA	M3	124,86	122,14	147,00	18.354,42
8.0		**A C E S S I B I L I D A D E**					**26.524,56**
		RAMPA					
8.1	94990	EXECUÇÃO DE PASSEIO (CALÇADA) OU PISO DE CONCRETO COM CONCRETO MOLDADO IN LOCO, FEITO EM OBRA, ACABAMENTO CONVENCIONAL, NÃO ARMADO. AF_07/2016	M3	6,52	582,95	701,58	4.574,30
		CORRIMÃO					
8.2	AMM CIV 005	GUARDA-CORPO DE AÇO GALVANIZADO DE 1,10M DE ALTURA,DUPLO CORRIMÃO, MONTANTES TUBULARES DE 1.1/2" ESPAÇADOS 1,20M, TRAVESSA SUPERIOR DE 2", GRADIL DE BARRAS CHATAS DE 32X4,8MM, FIXADO COM CHUMBADOR MECÂNICO. AF_04/2019	M	33,16	550,02	661,95	21.950,26
9.0		**S E R V I Ç O S C O M P L E M E N T A R E S**					**25.098,22**
9.1	AMM CIV 015	MESA DE CONCRETO POLIDO FCK = 21MPA, COM TABULEIRO EM PASTILHA CERÂMICA, BASE DE TUBO DE CONCRETO ø= 0,30M E BANCOS EM TUBO DE CONCRETO ø= 0,40M	UN	5,00	733,55	882,83	4.414,15
9.2	AMM CIV 007	CONJUNTO SELETIVO 50 L (5 LEIXEIRAS 1 SUPORTE) C/ ADESIVO	UN	5,00	1.328,02	1.598,27	7.991,35
9.3	99814	LIMPEZA DE SUPERFÍCIE COM JATO DE ALTA PRESSÃO. AF_04/2019	M2	7883,68	1,34	1,61	12.692,72

Mayara Epping
Engenheira Civil
CREA-MT 046.118

ASSOCIAÇÃO MATO-GROSSENSE DOS MUNICÍPIOS

SITE: **www.amm.org.br** - e-mail: **centraldeprojetosamm@gmail.com**
AV. RUBENS DE MENDONÇA Nº 3.920 - CEP: 78,049-938 - CUIABÁ - MT
FONE: (65) 2123-1200 - FAX: 2123-1251

Ref.: Tabela de Serviços SINAPI (FEVEREIRO/2021) e/ou composições PiniTCPO

NÃO DESONERADO

BDI 20,35%

BDI DIFERENCIADO CONFORME ACÓRDÃO Nº 2622/2013 – TCU – Plenário **BDI 11,41%**

C O O R D E N A Ç Ã O D E P R O J E T O S

OBRA: PRAÇA BURITIS **DATA:** 20/04/2021
LOCAL: FRENTE PARA AVENIDA CARNAUBA, PRIMAVERA DO LESTE - MT **LEIS SOCIAIS:** 113,04%

O R Ç A M E N T O

ITEM	CÓDIGO	DESCRIÇÃO DO SERVIÇO	UN.	QUANT.	PREÇO UNIT. (R$)	PREÇO BDI. (R$)	PREÇO FINAL (R$)
		CAMPO DE FUTEBOL					
10.0		**F E C H A M E N T O D O C A M P O**					**95.948,33**
		ALAMBRADO H = 1,50 M					
10.1	74244/001	ALAMBRADO PARA QUADRA POLIESPORTIVA, ESTRUTURADO POR TUBOS DE ACO GALVANIZADO, COM COSTURA, DIN 2440, DIAMETRO 2", COM TELA DE ARAME GALVANIZADO, FIO 14 BWG E MALHA QUADRADA 5X5CM	M2	133,62	179,14	215,59	28.807,14
		ALAMBRADO H = 3,50 M					
10.2	74244/001	ALAMBRADO PARA QUADRA POLIESPORTIVA, ESTRUTURADO POR TUBOS DE ACO GALVANIZADO, COM COSTURA, DIN 2440, DIAMETRO 2", COM TELA DE ARAME GALVANIZADO, FIO 14 BWG E MALHA QUADRADA 5X5CM	M2	311,43	179,14	215,59	67.141,19
11.0		**P O R T Õ E S E G R A D I L S**					**7.655,94**
11.1	AMM CIV 020	PORTAO EM TELA ARAME GALVANIZADO N.12 MALHA 2" E MOLDURA EM TUBOS DE ACO COM UMA FOLHA DE ABRIR, INCLUSO FERRAGENS	M2	6,00	1.060,23	1.275,99	7.655,94
12.0		**P I S O**					**34.049,25**
12.1	100575	REGULARIZAÇÃO DE SUPERFÍCIES COM MOTONIVELADORA. AF_11/2019	M2	1.879,15	0,07	0,08	150,33
12.2	AMM PAI 008	PLANTIO DE GRAMA ESMERALDA EM PLACAS	M2	1.879,15	10,88	13,09	24.598,07
12.3	AMM PAI 003	FORNECIMENTO E ESPALHAMENTO DE TERRA VEGETAL PREPARADA	M3	56,37	122,14	147,00	8.286,39
		DEMARCAÇÃO DO CAMPO					
12.4	AMM CIV 013	DEMARCAÇÃO DE CAMPO DE FUTEBOL COM UTILIZAÇÃO DE CAL	M	305,56	2,76	3,32	1.014,46
13.0		**TRAVE**					**5.776,67**
13.1	93358	ESCAVAÇÃO MANUAL DE VALA COM PROFUNDIDADE MENOR OU IGUAL A 1,30 M. AF_02/2021	M3	0,21	58,82	70,79	14,87
13.2	95241	LASTRO DE CONCRETO MAGRO, APLICADO EM PISOS, LAJES SOBRE SOLO OU RADIERS, ESPESSURA DE 5 CM. AF_07/2016	M2	0,16	22,19	26,71	4,27
13.3	94965	CONCRETO FCK = 25MPA, TRAÇO 1:2,3:2,7 (CIMENTO/ AREIA MÉDIA/ BRITA 1) - PREPARO MECÂNICO COM BETONEIRA 400 L. AF_07/2016	M3	0,05	366,67	441,29	22,06
13.4	92873	LANÇAMENTO COM USO DE BALDES, ADENSAMENTO E ACABAMENTO DE CONCRETO EM ESTRUTURAS. AF_12/2015	M3	0,05	153,10	184,26	9,21
13.5	AMM CIV 008	TRAVE FUTEBOL CAMPO F.G. D=100MM REDE NYLON DUPLO, 7,32 X 2,44 M	UN	2,00	2.379,00	2.863,13	5.726,26

Mayara Epping
Engenheira Civil
CREA-MT 046.118

ASSOCIAÇÃO MATO-GROSSENSE DOS MUNICÍPIOS

SITE: **www.amm.org.br** - e-mail: **centraldeprojetosamm@gmail.com**
AV. RUBENS DE MENDONÇA Nº 3.920 - CEP: 78,049-938 - CUIABÁ - MT
FONE: (65) 2123-1200 - FAX: 2123-1251

Ref.: Tabela de Serviços SINAPI (FEVEREIRO/2021) e/ou composições PiniTCPO

NÃO DESONERADO

BDI 20,35%

BDI DIFERENCIADO CONFORME ACÓRDÃO Nº 2622/2013 – TCU – Plenário **BDI 11,41%**

C O O R D E N A Ç Ã O D E P R O J E T O S

OBRA: PRAÇA BURITIS **DATA:** 20/04/2021
LOCAL: FRENTE PARA AVENIDA CARNAUBA, PRIMAVERA DO LESTE - MT **LEIS SOCIAIS:** 113,04%

O R Ç A M E N T O

ITEM	CÓDIGO	DESCRIÇÃO DO SERVIÇO	UN.	QUANT.	PREÇO UNIT. (R$)	PREÇO BDI. (R$)	PREÇO FINAL (R$)
		ARQUIBANCADAS					
14.0		**F U N D A Ç Ã O**					**18.305,07**
14.1	AMM CIV 021	ALAMBRADO EM TUBOS DE ACO GALVANIZADO, COM COSTURA, DIN 2440, DIAMETRO 2", ALTURA 3M, FIXADOS A CADA 2M EM BLOCOS DE CONCRETO, COM TELA DE ARAME GALVANIZADO REVESTIDO COM PVC, FIO 12 BWG E MALHA 7,5X7,5CM	M2	15,12	219,01	263,58	3.985,33
14.2	94319	ATERRO MANUAL DE VALAS COM SOLO ARGILO-ARENOSO E COMPACTAÇÃO MECANIZADA. AF_05/2016	M3	19,60	32,71	39,37	771,65
14.3	100576	REGULARIZAÇÃO E COMPACTAÇÃO DE SUBLEITO DE SOLO PREDOMINANTEMENTE ARGILOSO. AF_11/2019	M2	33,60	1,40	1,68	56,45
14.4	95241	LASTRO DE CONCRETO MAGRO, APLICADO EM PISOS, LAJES SOBRE SOLO OU RADIERS, ESPESSURA DE 5 CM. AF_07/2016	M2	33,60	22,19	26,71	897,46
14.5	101166	ALVENARIA DE EMBASAMENTO COM BLOCO ESTRUTURAL DE CERÂMICA, DE 14X19X29CM E ARGAMASSA DE ASSENTAMENTO COM PREPARO EM BETONEIRA. AF_05/2020	M3	17,92	583,96	702,80	12.594,18
15.0		**C O N C R E T O E G R A U T E**					**14.057,61**
15.1	94963	CONCRETO FCK = 15MPA, TRAÇO 1:3,4:3,5 (CIMENTO/ AREIA MÉDIA/ BRITA 1) - PREPARO MECÂNICO COM BETONEIRA 400 L. AF_07/2016	M3	2,80	318,88	383,77	1.074,56
15.2	92873	LANÇAMENTO COM USO DE BALDES, ADENSAMENTO E ACABAMENTO DE CONCRETO EM ESTRUTURAS. AF_12/2015	M3	2,80	153,10	184,26	515,93
15.3	89996	ARMAÇÃO VERTICAL DE ALVENARIA ESTRUTURAL; DIÂMETRO DE 10,0 MM. AF_01/2015	KG	556,50	12,60	15,16	8.436,54
15.4	AMM EST 001	GRAUTEAMENTO VERTICAL EM ALVENARIA ESTRUTURAL	M3	4,52	634,91	764,11	3.453,78
15.5	AMM EST 004	ARMACAO EM TELA DE ACO SOLDADA NERVURADA Q-92, ACO CA-60, 4,2MM, MALHA 15X15CM	M2	28,00	17,12	20,60	576,80

ASSOCIAÇÃO MATO-GROSSENSE DOS MUNICÍPIOS

SITE: **www.amm.org.br** - e-mail: **centraldeprojetosamm@gmail.com**
AV. RUBENS DE MENDONÇA Nº 3.920 - CEP: 78,049-938 - CUIABÁ - MT
FONE: (65) 2123-1200 - FAX: 2123-1251

Ref.: Tabela de Serviços SINAPI (FEVEREIRO/2021) e/ou composições PiniTCPO

NÃO DESONERADO

BDI 20,35%

BDI DIFERENCIADO CONFORME ACÓRDÃO Nº 2622/2013 – TCU – Plenário **BDI 11,41%**

COORDENAÇÃO DE PROJETOS

OBRA: PRAÇA BURITIS **DATA:** 20/04/2021
LOCAL: FRENTE PARA AVENIDA CARNAUBA, PRIMAVERA DO LESTE - MT **LEIS SOCIAIS:** 113,04%

ORÇAMENTO

ITEM	CÓDIGO	DESCRIÇÃO DO SERVIÇO	UN.	QUANT.	PREÇO UNIT. (R$)	PREÇO BDI. (R$)	PREÇO FINAL (R$)
16.0		**REVESTIMENTO**					**15.481,27**
		ARQUIBANCADAS					
16.1	87894	CHAPISCO APLICADO EM ALVENARIA (SEM PRESENÇA DE VÃOS) E ESTRUTURAS DE CONCRETO DE FACHADA, COM COLHER DE PEDREIRO. ARGAMASSA TRAÇO 1:3 COM PREPARO EM BETONEIRA 400L. AF_06/2014	M2	389,76	4,86	5,85	2.280,10
16.2	87792	EMBOÇO OU MASSA ÚNICA EM ARGAMASSA TRAÇO 1:2:8, PREPARO MECÂNICO COM BETONEIRA 400 L, APLICADA MANUALMENTE EM PANOS CEGOS DE FACHADA (SEM PRESENÇA DE VÃOS), ESPESSURA DE 25 MM. AF_06/2014	M2	389,76	28,14	33,87	13.201,17
17.0		**PINTURAS**					**6.458,32**
		ARQUIBANCADAS					
17.1	88485	APLICAÇÃO DE FUNDO SELADOR ACRÍLICO EM PAREDES, UMA DEMÃO. AF_06/2014	M2	389,76	1,63	1,96	763,93
17.2	88489	APLICAÇÃO MANUAL DE PINTURA COM TINTA LÁTEX ACRÍLICA EM PAREDES, DUAS DEMÃOS. AF_06/2014	M2	389,76	12,14	14,61	5.694,39
		QUADRA POLIESPORTIVA					
18.0		**FECHAMENTO DE QUADRA**					**70.640,22**
		ALAMBRADO H = 3,00 M					
18.1	74244/001	ALAMBRADO PARA QUADRA POLIESPORTIVA, ESTRUTURADO POR TUBOS DE ACO GALVANIZADO, COM COSTURA, DIN 2440, DIAMETRO 2", COM TELA DE ARAME GALVANIZADO, FIO 14 BWG E MALHA QUADRADA 5X5CM	M2	327,66	179,14	215,59	70.640,22
19.0		**PORTÕES E GRADILS**					**11.254,23**
19.1	AMM CIV 020	PORTAO EM TELA ARAME GALVANIZADO N.12 MALHA 2" E MOLDURA EM TUBOS DE ACO COM UMA FOLHA DE ABRIR, INCLUSO FERRAGENS	M2	8,82	1.060,23	1.275,99	11.254,23
20.0		**PISOS**					**91.077,33**
20.1	100575	REGULARIZAÇÃO DE SUPERFÍCIES COM MOTONIVELADORA. AF_11/2019	M2	540,00	0,07	0,08	43,20
20.2	AMM CIV 006	PISO QUADRA POLIESP. FCK=25MPA, ESP.=10 CM, ARMADO C/ TELA Q138, CONCRET CAMADA ÚNICA BOMBEÁVEL C/ BRITA N. 1, ACAB. SUP. C/ ROTOALISADOR, JUNTAS C/ CORTE SERRA DIAMANT. PREENCH. C/ MASTIQUE, BASE 5CM SOLO BRITA 30% E RESINA ENDURECEDORA	M2	540,00	116,68	140,42	75.826,80
		PINTURA E DEMARCAÇÃO DE QUADRA POLIESPORTIVA					
20.3	74245/001	PINTURA ACRILICA EM PISO CIMENTADO DUAS DEMAOS	M2	540,00	13,20	15,89	8.580,60
20.4	41595	LARGURA	M	548,57	10,04	12,08	6.626,73
21.0		**SERVIÇOS COMPLEMENTARES**					**12.392,93**
21.1	AMM CIV 010	FORNECIMENTO E INSTALAÇÃO DE TRAVE DE FUTEBOL DE QUADRA, D=100 MM REDE NYLON DUPLO	UN	2,00	3.633,74	4.373,21	8.746,42
21.2	AMM CIV 011	FORNECIMENTO E INSTALAÇÃO ESTRUTURA DE BASQUETE	PAR	1,00	3.029,92	3.646,51	3.646,51
		QUADRA DE TÊNIS					
22.0		**FECHAMENTO DE QUADRA**					**69.062,10**
		ALAMBRADO H = 3,00 M					
22.1	74244/001	ALAMBRADO PARA QUADRA POLIESPORTIVA, ESTRUTURADO POR TUBOS DE ACO GALVANIZADO, COM COSTURA, DIN 2440, DIAMETRO 2", COM TELA DE ARAME GALVANIZADO, FIO 14 BWG E MALHA QUADRADA 5X5CM	M2	320,34	179,14	215,59	69.062,10
23.0		**PORTÕES E GRADILS**					**11.254,23**
23.1	AMM CIV 020	PORTAO EM TELA ARAME GALVANIZADO N.12 MALHA 2" E MOLDURA EM TUBOS DE ACO COM UMA FOLHA DE ABRIR, INCLUSO FERRAGENS	M2	8,82	1.060,23	1.275,99	11.254,23
24.0		**PISOS**					**106.371,74**
24.1	100575	REGULARIZAÇÃO DE SUPERFÍCIES COM MOTONIVELADORA. AF_11/2019	M2	668,89	0,07	0,08	53,51
24.2	AMM CIV 006	PISO QUADRA POLIESP. FCK=25MPA, ESP.=10 CM, ARMADO C/ TELA Q138, CONCRET CAMADA ÚNICA BOMBEÁVEL C/ BRITA N. 1, ACAB. SUP. C/ ROTOALISADOR, JUNTAS C/ CORTE SERRA DIAMANT. PREENCH. C/ MASTIQUE, BASE 5CM SOLO BRITA 30% E RESINA ENDURECEDORA	M2	668,89	116,68	140,42	93.925,53
		PINTURA E DEMARCAÇÃO DE QUADRA DE TÊNIS					
24.3	74245/001	PINTURA ACRILICA EM PISO CIMENTADO DUAS DEMAOS	M2	668,89	13,20	15,89	10.628,66
24.4	41595	LARGURA	M	146,03	10,04	12,08	1.764,04

Mayara Epping
Engenheira Civil
CREA-MT 046.118

ASSOCIAÇÃO MATO-GROSSENSE DOS MUNICÍPIOS

SITE: **www.amm.org.br** - e-mail: **centraldeprojetosamm@gmail.com**
AV. RUBENS DE MENDONÇA Nº 3.920 - CEP: 78,049-938 - CUIABÁ - MT
FONE: (65) 2123-1200 - FAX: 2123-1251

Ref.: Tabela de Serviços SINAPI (FEVEREIRO/2021) e/ou composições PiniTCPO

NÃO DESONERADO

BDI 20,35%

BDI DIFERENCIADO CONFORME ACÓRDÃO Nº 2622/2013 – TCU – Plenário **BDI 11,41%**

COORDENAÇÃO DE PROJETOS

OBRA: PRAÇA BURITIS **DATA:** 20/04/2021
LOCAL: FRENTE PARA AVENIDA CARNAUBA, PRIMAVERA DO LESTE - MT **LEIS SOCIAIS:** 113,04%

ORÇAMENTO

ITEM	CÓDIGO	DESCRIÇÃO DO SERVIÇO	UN.	QUANT.	PREÇO UNIT. (R$)	PREÇO BDI. (R$)	PREÇO FINAL (R$)
		QUADRA DE VOLEIBOL					
25.0		**FECHAMENTO DE QUADRA**					**70.193,95**
		ALAMBRADO H = 3,00 M					
25.1	74244/001	ALAMBRADO PARA QUADRA POLIESPORTIVA, ESTRUTURADO POR TUBOS DE ACO GALVANIZADO, COM COSTURA, DIN 2440, DIAMETRO 2", COM TELA DE ARAME GALVANIZADO, FIO 14 BWG E MALHA QUADRADA 5X5CM	M2	325,59	179,14	215,59	70.193,95
26.0		**PORTÕES E GRADILS**					**5.627,12**
26.1	AMM CIV 020	PORTAO EM TELA ARAME GALVANIZADO N.12 MALHA 2" E MOLDURA EM TUBOS DE ACO COM UMA FOLHA DE ABRIR, INCLUSO FERRAGENS	M2	4,41	1.060,23	1.275,99	5.627,12
27.0		**PISOS**					**113.385,31**
27.1	100575	REGULARIZAÇÃO DE SUPERFÍCIES COM MOTONIVELADORA. AF_11/2019	M2	714,00	0,07	0,08	57,12
27.2	AMM CIV 006	PISO QUADRA POLIESP. FCK=25MPA, ESP.=10 CM, ARMADO C/ TELA Q138, CONCRET CAMADA ÚNICA BOMBEÁVEL C/ BRITA N. 1, ACAB. SUP. C/ ROTOALISADOR, JUNTAS C/ CORTE SERRA DIAMANT. PREENCH. C/ MASTIQUE, BASE 5CM SOLO BRITA 30% E RESINA ENDURECEDORA	M2	714,00	116,68	140,42	100.259,88
		PINTURA E DEMARCAÇÃO DE QUADRA POLIESPORTIVA					
27.3	74245/001	PINTURA ACRILICA EM PISO CIMENTADO DUAS DEMAOS	M2	714,00	13,20	15,89	11.345,46
27.4	41595	LARGURA	M	142,62	10,04	12,08	1.722,85
28.0		**SERVIÇOS COMPLEMENTARES**					**2.621,30**
28.1	AMM CIV 009	CONJUNTO PARA QUADRA DE VOLEI COM POSTES EM TUBO DE ACO GALVANIZADO 3", H = *255* CM, PINTURA EM TINTA ESMALTE SINTETICO, REDE DE NYLON COM 2 MM, MALHA 10 X 10 CM E ANTENAS OFICIAIS EM FIBRA DE VIDRO	PAR	1,00	2.178,06	2.621,30	2.621,30

Mayara Epping
Engenheira Civil
CREA-MT 046.118

ASSOCIAÇÃO MATO-GROSSENSE DOS MUNICÍPIOS

SITE: **www.amm.org.br** - e-mail: **centraldeprojetosamm@gmail.com**
AV. RUBENS DE MENDONÇA Nº 3.920 - CEP: 78,049-938 - CUIABÁ - MT
FONE: (65) 2123-1200 - FAX: 2123-1251

Ref.: Tabela de Serviços SINAPI (FEVEREIRO/2021) e/ou composições PiniTCPO

NÃO DESONERADO

BDI 20,35%

BDI DIFERENCIADO CONFORME ACÓRDÃO Nº 2622/2013 – TCU – Plenário **BDI 11,41%**

C O O R D E N A Ç Ã O D E P R O J E T O S

OBRA: PRAÇA BURITIS **DATA:** 20/04/2021
LOCAL: FRENTE PARA AVENIDA CARNAUBA, PRIMAVERA DO LESTE - MT **LEIS SOCIAIS:** 113,04%

O R Ç A M E N T O

ITEM	CÓDIGO	DESCRIÇÃO DO SERVIÇO	UN.	QUANT.	PREÇO UNIT. (R$)	PREÇO BDI. (R$)	PREÇO FINAL (R$)
		PERGOLADO					
29.0		**M O V I M E N T O D E T E R R A**					**32,73**
29.1	96522	ESCAVAÇÃO MANUAL PARA BLOCO DE COROAMENTO OU SAPATA, SEM PREVISÃO DE FÔRMA. AF_06/2017	M3	0,24	106,11	127,70	30,65
29.2	101616	PREPARO DE FUNDO DE VALA COM LARGURA MENOR QUE 1,5 M (ACERTO DO SOLO NATURAL). AF_08/2020	M2	0,40	4,31	5,19	2,08
30.0		**F U N D A Ç Ã O**					**161,23**
30.1	96619	LASTRO DE CONCRETO MAGRO, APLICADO EM BLOCOS DE COROAMENTO OU SAPATAS, ESPESSURA DE 5 CM. AF_08/2017	M2	0,40	23,07	27,76	11,10
30.2	94965	CONCRETO FCK = 25MPA, TRAÇO 1:2,3:2,7 (CIMENTO/ AREIA MÉDIA/ BRITA 1) - PREPARO MECÂNICO COM BETONEIRA 400 L. AF_07/2016	M3	0,24	366,67	441,29	105,91
30.3	92873	LANÇAMENTO COM USO DE BALDES, ADENSAMENTO E ACABAMENTO DE CONCRETO EM ESTRUTURAS. AF_12/2015	M3	0,24	153,10	184,26	44,22
31.0		**M A D E I R A M E N T O**					**8.427,33**
31.1	AMM EST 002	MADEIRAMENTO, ASSENTAMENTO E FIXAÇÃO DAS MADEIRAS DO VIVEIRO	UN	3,00	2.334,12	2.809,11	8.427,33

Alexandre Cesar da S. Moraes
Engenheiro Civil
CREA 120.156.967-2

ASSOCIAÇÃO MATO-GROSSENSE DOS MUNICÍPIOS

SITE: **www.amm.org.br** - e-mail: **centraldeprojetosamm@gmail.com**
AV. RUBENS DE MENDONÇA Nº 3.920 - CEP: 78,049-938 - CUIABÁ - MT
FONE: (65) 2123-1200 - FAX: 2123-1251

Ref.: Tabela de Serviços SINAPI (FEVEREIRO/2021) e/ou composições PiniTCPO

NÃO DESONERADO

BDI 20,35%

BDI DIFERENCIADO CONFORME ACÓRDÃO Nº 2622/2013 – TCU – Plenário **BDI 11,41%**

COORDENAÇÃO DE PROJETOS

OBRA: PRAÇA BURITIS **DATA:** 20/04/2021
LOCAL: FRENTE PARA AVENIDA CARNAUBA, PRIMAVERA DO LESTE - MT **LEIS SOCIAIS:** 113,04%

ORÇAMENTO

ITEM	CÓDIGO	DESCRIÇÃO DO SERVIÇO	UN.	QUANT.	PREÇO UNIT. (R$)	PREÇO BDI. (R$)	PREÇO FINAL (R$)
		ACADEMIA					
32.0		**ACADEMIA DA TERCEIRA IDADE**					**53.113,68**
32.1	AMM ACAD 001	FORNECIMENTO E INSTALAÇÃO DE ALONGADOR COM TRES ALTURAS, EM TUBO DE ACO CARBONO, PINTURA NO PROCESSO ELETROSTATICO - EQUIPAMENTO DE GINASTICA PARA ACADEMIA AO AR LIVRE / ACADEMIA DA TERCEIRA IDADE - ATI	UN	1,00	1.954,10	2.351,76	2.351,76
32.2	AMM ACAD 002	FORNECIMENTO E INSTALAÇÃO DE ROTACAO DIAGONAL DUPLA, APARELHO TRIPLO, EM TUBO DE ACO CARBONO, PINTURA NO PROCESSO ELETROSTATICO - EQUIPAMENTO DE GINASTICA PARA ACADEMIA AO AR LIVRE / ACADEMIA DA TERCEIRA IDADE - ATI	UN	1,00	2.082,64	2.506,46	2.506,46
32.3	AMM ACAD 003	FORNECIMENTO E INSTALAÇÃO DE ROTACAO VERTICAL DUPLO, EM TUBO DE ACO CARBONO, PINTURA NO PROCESSO ELETROSTATICO - EQUIPAMENTO DE GINASTICA PARA ACADEMIA AO AR LIVRE / ACADEMIA DA TERCEIRA IDADE - ATI	UN	1,00	1.596,33	1.921,18	1.921,18
32.4	AMM ACAD 004	FORNECIMENTO E INSTALAÇÃO DE SURF DUPLO, EM TUBO DE ACO CARBONO, PINTURA NO PROCESSO ELETROSTATICO - EQUIPAMENTO DE GINASTICA PARA ACADEMIA AO AR LIVRE / ACADEMIA DA TERCEIRA IDADE - ATI	UN	1,00	2.314,14	2.785,07	2.785,07
32.5	AMM ACAD 005	FORNECIMENTO E INSTALAÇÃO DE PRESSÃO DE PERNAS DUPLO EM TUBO DE ACO CARBONO, PINTURA NO PROCESSO ELETROSTATICO - EQUIPAMENTO DE GINASTICA PARA ACADEMIA AO AR LIVRE / ACADEMIA DA TERCEIRA IDADE - ATI	UN	1,00	2.076,24	2.498,75	2.498,75
32.6	AMM ACAD 006	FORNECIMENTO E INSTALAÇÃO DE ESQUI INDIVIDUAL EM TUBO DE ACO CARBONO, PINTURA NO PROCESSO ELETROSTATICO - EQUIPAMENTO DE GINASTICA PARA ACADEMIA AO AR LIVRE / ACADEMIA DA TERCEIRA IDADE - ATI	UN	1,00	2.034,51	2.448,53	2.448,53
32.7	AMM ACAD 007	FORNECIMENTO E INSTALAÇÃO DE SIMULADOR DE CAVALGADA INDIVIDUAL EM TUBO DE ACO CARBONO, PINTURA NO PROCESSO ELETROSTATICO - EQUIPAMENTO DE GINASTICA PARA ACADEMIA AO AR LIVRE / ACADEMIA DA TERCEIRA IDADE - ATI	UN	1,00	1.754,51	2.111,55	2.111,55
32.8	AMM ACAD 008	FORNECIMENTO E INSTALAÇÃO DE SIMULADOR DE REMO INDIVIDUAL, EM TUBO DE ACO CARBONO, PINTURA NO PROCESSO ELETROSTATICO - EQUIPAMENTO DE GINASTICA PARA ACADEMIA AO AR LIVRE / ACADEMIA DA TERCEIRA IDADE - ATI	UN	1,00	4.372,44	5.262,23	5.262,23
32.9	AMM ACAD 009	FORNECIMENTO E INSTALAÇÃO DE SIMULADOR DE CAMINHADA INDIVIDUAL, EM TUBO DE ACO CARBONO, PINTURA NO PROCESSO ELETROSTATICO - EQUIPAMENTO DE GINASTICA PARA ACADEMIA AO AR LIVRE / ACADEMIA DA TERCEIRA IDADE - ATI	UN	1,00	1.745,51	2.100,72	2.100,72
32.10	AMM ACAD 010	FORNECIMENTO E INSTALAÇÃO DE MULTIEXERCITADOR COM SEIS FUNCOES, EM TUBO DE ACO CARBONO, PINTURA NO PROCESSO ELETROSTATICO - EQUIPAMENTO DE GINASTICA PARA ACADEMIA AO AR LIVRE / ACADEMIA DA TERCEIRA IDADE - ATI	UN	1,00	5.439,68	6.546,65	6.546,65
32.11	AMM ACAD 011	FORNECIMENTO E INSTALAÇÃO DE PLACA ORIENTATIVA SOBRE EXERCÍCIOS, 2,00M X 1,00M, EM TUBO DE ACO CARBONO, PINTURA NO PROCESSO ELETROSTATICO - PARA ACADEMIA AO AR LIVRE / ACADEMIA DA TERCEIRA IDADE - ATI	UN	1,00	1.805,78	2.173,26	2.173,26
32.12	AMM ACAD 012	FORNECIMENTO E INSTALAÇÃO DE ESQUI TRIPLO, EM TUBO DE ACO CARBONO, PINTURA NO PROCESSO ELETROSTATICO - EQUIPAMENTO DE GINASTICA PARA ACADEMIA AO AR LIVRE / ACADEMIA DA TERCEIRA IDADE - ATI	UN	1,00	5.135,73	6.180,85	6.180,85
32.13	AMM ACAD 013	FORNECIMENTO E INSTALAÇÃO DE SIMULADOR DE CAMINHADA TRIPLO, EM TUBO DE ACO CARBONO, PINTURA NO PROCESSO ELETROSTATICO - EQUIPAMENTO DE GINASTICA PARA ACADEMIA AO AR LIVRE / ACADEMIA DA TERCEIRA IDADE - ATI	UN	1,00	4.101,72	4.936,42	4.936,42
32.14	AMM ACAD 014	FORNECIMENTO E INSTALAÇÃO DE SIMULADOR DE CAVALGADA DUPLO EM TUBO DE ACO CARBONO, PINTURA NO PROCESSO ELETROSTATICO - EQUIPAMENTO DE GINASTICA PARA ACADEMIA AO AR LIVRE / ACADEMIA DA TERCEIRA IDADE - ATI	UN	1,00	3.294,51	3.964,94	3.964,94
32.15	AMM ACAD 015	FORNECIMENTO E INSTALAÇÃO DE SIMULADOR DE CAVALGADA TRIPLO, EM TUBO DE ACO CARBONO, PINTURA NO PROCESSO ELETROSTATICO - EQUIPAMENTO DE GINASTICA PARA ACADEMIA AO AR LIVRE / ACADEMIA DA TERCEIRA IDADE - ATI	UN	1,00	4.424,85	5.325,31	5.325,31

Mayara Epping
Engenheira Civil
CREA-MT 046.118

ASSOCIAÇÃO MATO-GROSSENSE DOS MUNICÍPIOS

SITE: **www.amm.org.br** - e-mail: **centraldeprojetosamm@gmail.com**
AV. RUBENS DE MENDONÇA Nº 3.920 - CEP: 78,049-938 - CUIABÁ - MT
FONE: (65) 2123-1200 - FAX: 2123-1251

Ref.: Tabela de Serviços SINAPI (FEVEREIRO/2021) e/ou composições PiniTCPO

NÃO DESONERADO

BDI 20,35%

BDI DIFERENCIADO CONFORME ACÓRDÃO Nº 2622/2013 – TCU – Plenário **BDI 11,41%**

COORDENAÇÃO DE PROJETOS

OBRA: PRAÇA BURITIS **DATA:** 20/04/2021
LOCAL: FRENTE PARA AVENIDA CARNAUBA, PRIMAVERA DO LESTE - MT **LEIS SOCIAIS:** 113,04%

ORÇAMENTO

ITEM	CÓDIGO	DESCRIÇÃO DO SERVIÇO	UN.	QUANT.	PREÇO UNIT. (R$)	PREÇO BDI. (R$)	PREÇO FINAL (R$)
		PLAYGROUND					
33.0		**ALVENARIAS, FECHAMENTOS E DIVISÓRIAS**					**23.755,02**
		ALVENARIA					
33.1	89168	(COMPOSIÇÃO REPRESENTATIVA) DO SERVIÇO DE ALVENARIA DE VEDAÇÃO DE BLOCOS VAZADOS DE CERÂMICA DE 9X19X19CM (ESPESSURA 9CM), PARA EDIFICAÇÃO HABITACIONAL UNIFAMILIAR (CASA) E EDIFICAÇÃO PÚBLICA PADRÃO. AF_11/2014	M2	24,52	74,89	90,13	2.209,99
		ALAMBRADO					
33.2	AMM CIV 021	ALAMBRADO EM TUBOS DE ACO GALVANIZADO, COM COSTURA, DIN 2440, DIAMETRO 2", ALTURA 3M, FIXADOS A CADA 2M EM BLOCOS DE CONCRETO, COM TELA DE ARAME GALVANIZADO REVESTIDO COM PVC, FIO 12 BWG E MALHA 7,5X7,5CM	M2	81,74	219,01	263,58	21.545,03
34.0		**PORTÕES E GRADILS**					**1.658,79**
34.1	AMM CIV 020	PORTAO EM TELA ARAME GALVANIZADO N.12 MALHA 2" E MOLDURA EM TUBOS DE ACO COM UMA FOLHA DE ABRIR, INCLUSO FERRAGENS	M2	1,30	1.060,23	1.275,99	1.658,79
35.0		**REVESTIMENTO**					**3.375,41**
		PAREDES					
35.1	87894	CHAPISCO APLICADO EM ALVENARIA (SEM PRESENÇA DE VÃOS) E ESTRUTURAS DE CONCRETO DE FACHADA, COM COLHER DE PEDREIRO. ARGAMASSA TRAÇO 1:3 COM PREPARO EM BETONEIRA 400L. AF_06/2014	M2	49,04	4,86	5,85	286,88
35.2	87792	EMBOÇO OU MASSA ÚNICA EM ARGAMASSA TRAÇO 1:2:8, PREPARO MECÂNICO COM BETONEIRA 400 L, APLICADA MANUALMENTE EM PANOS CEGOS DE FACHADA (SEM PRESENÇA DE VÃOS), ESPESSURA DE 25 MM. AF_06/2014	M2	49,04	28,14	33,87	1.660,98
		PINTURA					
35.3	88485	APLICAÇÃO DE FUNDO SELADOR ACRÍLICO EM PAREDES, UMA DEMÃO. AF_06/2014	M2	49,04	1,63	1,96	96,12
35.4	AMM CIV 016	APLICAÇÃO E LIXAMENTO DE MASSA ACRÍLICA EM PAREDES, UMA DEMÃO. AF_06/2014	M2	49,04	10,42	12,54	614,96
35.5	88489	APLICAÇÃO MANUAL DE PINTURA COM TINTA LÁTEX ACRÍLICA EM PAREDES, DUAS DEMÃOS. AF_06/2014	M2	49,04	12,14	14,61	716,47
36.0		**PISOS**					**5.474,19**
36.1	100575	REGULARIZAÇÃO DE SUPERFÍCIES COM MOTONIVELADORA. AF_11/2019	M2	266,30	0,07	0,08	21,30
36.2	AMM CIV 014	CAMADA DRENANTE COM AREIA MEDIA	M3	39,95	113,43	136,51	5.452,89
37.0		**PLAYGROUND**					**32.440,20**
37.1	AMM PARQUE 001	FORNECIMENTO E INSTALAÇÃO DO PLAYGROUND	CJ	1,00	26.954,88	32.440,20	32.440,20

Mayara Epping
Engenheira Civil
CREA-MT 046.118

ASSOCIAÇÃO MATO-GROSSENSE DOS MUNICÍPIOS

SITE: **www.amm.org.br** - e-mail: **centraldeprojetosamm@gmail.com**
AV. RUBENS DE MENDONÇA Nº 3.920 - CEP: 78,049-938 - CUIABÁ - MT
FONE: (65) 2123-1200 - FAX: 2123-1251

Ref.: Tabela de Serviços SINAPI (FEVEREIRO/2021) e/ou composições PiniTCPO

NÃO DESONERADO

BDI 20,35%

BDI DIFERENCIADO CONFORME ACÓRDÃO Nº 2622/2013 – TCU – Plenário **BDI 11,41%**

C O O R D E N A Ç Ã O D E P R O J E T O S

OBRA: PRAÇA BURITIS **DATA:** 20/04/2021
LOCAL: FRENTE PARA AVENIDA CARNAUBA, PRIMAVERA DO LESTE - MT **LEIS SOCIAIS:** 113,04%

O R Ç A M E N T O

ITEM	CÓDIGO	DESCRIÇÃO DO SERVIÇO	UN.	QUANT.	PREÇO UNIT. (R$)	PREÇO BDI. (R$)	PREÇO FINAL (R$)
		BEBEDOURO					
38.0		**M O V I M E N T O D E T E R R A**					**146,49**
		BLOCOS					
38.1	96523	ESCAVAÇÃO MANUAL PARA BLOCO DE COROAMENTO OU SAPATA, COM PREVISÃO DE FÔRMA. AF_06/2017	M3	1,33	67,77	81,56	108,47
38.2	96995	REATERRO MANUAL APILOADO COM SOQUETE. AF_10/2017	M3	0,74	35,66	42,92	31,74
38.3	101616	PREPARO DE FUNDO DE VALA COM LARGURA MENOR QUE 1,5 M (ACERTO DO SOLO NATURAL). AF_08/2020	M2	1,21	4,31	5,19	6,28
39.0		**F U N D A Ç Ã O**					**1.627,97**
		BLOCOS					
39.1	96619	LASTRO DE CONCRETO MAGRO, APLICADO EM BLOCOS DE COROAMENTO OU SAPATAS, ESPESSURA DE 5 CM. AF_08/2017	M2	1,21	23,07	27,76	33,59
39.2	94965	CONCRETO FCK = 25MPA, TRAÇO 1:2,3:2,7 (CIMENTO/ AREIA MÉDIA/ BRITA 1) - PREPARO MECÂNICO COM BETONEIRA 400 L. AF_07/2016	M3	0,53	366,67	441,29	233,88
39.3	92873	LANÇAMENTO COM USO DE BALDES, ADENSAMENTO E ACABAMENTO DE CONCRETO EM ESTRUTURAS. AF_12/2015	M3	0,53	153,10	184,26	97,66
39.4	AMM EST 003	FORNECIMENTO/INSTALACAO LONA PLASTICA PRETA, PARA IMPERMEABILIZACAO, ESPESSURA 150 MICRAS.	M2	3,85	5,37	6,46	24,87
39.5	96545	ARMAÇÃO DE BLOCO, VIGA BALDRAME OU SAPATA UTILIZANDO AÇO CA-50 DE 8 MM - MONTAGEM. AF_06/2017	KG	4,50	16,39	19,73	88,79
39.6	96543	ARMAÇÃO DE BLOCO, VIGA BALDRAME E SAPATA UTILIZANDO AÇO CA-60 DE 5 MM - MONTAGEM. AF_06/2017	KG	7,90	17,81	21,43	169,30
		ESTACA					
39.7	100658	ESTACA PRÉ-MOLDADA DE CONCRETO CENTRIFUGADO, SEÇÃO CIRCULAR, CAPACIDADE DE 100 TONELADAS, INCLUSO EMENDA (EXCLUSIVE MOBILIZAÇÃO E DESMOBILIZAÇÃO). AF_12/2019	M	4,00	203,55	244,97	979,88
40.0		**E S T R U T U R A**					**3.490,38**
		PILAR					
40.1	92718	CONCRETAGEM DE PILARES, FCK = 25 MPA, COM USO DE BALDES EM EDIFICAÇÃO COM SEÇÃO MÉDIA DE PILARES MENOR OU IGUAL A 0,25 M² - LANÇAMENTO, ADENSAMENTO E ACABAMENTO. AF_12/2015	M3	1,24	633,68	762,63	945,66
40.2	92413	MONTAGEM E DESMONTAGEM DE FÔRMA DE PILARES RETANGULARES E ESTRUTURAS SIMILARES, PÉ-DIREITO SIMPLES, EM MADEIRA SERRADA, 4 UTILIZAÇÕES. AF_09/2020	M2	8,28	74,99	90,25	747,27
40.3	92778	ARMAÇÃO DE PILAR OU VIGA DE UMA ESTRUTURA CONVENCIONAL DE CONCRETO ARMADO EM UMA EDIFICAÇÃO TÉRREA OU SOBRADO UTILIZANDO AÇO CA-50 DE 10,0 MM - MONTAGEM. AF_12/2015	KG	30,10	14,75	17,75	534,28
40.4	92775	ARMAÇÃO DE PILAR OU VIGA DE UMA ESTRUTURA CONVENCIONAL DE CONCRETO ARMADO EM UMA EDIFICAÇÃO TÉRREA OU SOBRADO UTILIZANDO AÇO CA-60 DE 5,0 MM - MONTAGEM. AF_12/2015	KG	8,10	17,86	21,49	174,07
		LAJE MACIÇA - TAMPA					
40.5	94965	CONCRETO FCK = 25MPA, TRAÇO 1:2,3:2,7 (CIMENTO/ AREIA MÉDIA/ BRITA 1) - PREPARO MECÂNICO COM BETONEIRA 400 L. AF_07/2016	M3	0,18	366,67	441,29	79,43
40.6	92873	LANÇAMENTO COM USO DE BALDES, ADENSAMENTO E ACABAMENTO DE CONCRETO EM ESTRUTURAS. AF_12/2015	M3	0,18	153,10	184,26	33,17
40.7	92526	MONTAGEM E DESMONTAGEM DE FÔRMA DE LAJE MACIÇA, PÉ-DIREITO SIMPLES, EM CHAPA DE MADEIRA COMPENSADA PLASTIFICADA, 10 UTILIZAÇÕES. AF_09/2020	M2	0,64	19,84	23,88	15,28
40.8	92786	ARMAÇÃO DE LAJE DE UMA ESTRUTURA CONVENCIONAL DE CONCRETO ARMADO EM UMA EDIFICAÇÃO TÉRREA OU SOBRADO UTILIZANDO AÇO CA-50 DE 8,0 MM - MONTAGEM. AF_12/2015	KG	19,40	15,37	18,50	358,90
40.9	92784	ARMAÇÃO DE LAJE DE UMA ESTRUTURA CONVENCIONAL DE CONCRETO ARMADO EM UMA EDIFICAÇÃO TÉRREA OU SOBRADO UTILIZANDO AÇO CA-60 DE 5,0 MM - MONTAGEM. AF_12/2015	KG	1,90	16,14	19,42	36,90
		LAJE MACIÇA - FUNDO					
40.10	94965	CONCRETO FCK = 25MPA, TRAÇO 1:2,3:2,7 (CIMENTO/ AREIA MÉDIA/ BRITA 1) - PREPARO MECÂNICO COM BETONEIRA 400 L. AF_07/2016	M3	0,23	366,67	441,29	101,50
40.11	92873	LANÇAMENTO COM USO DE BALDES, ADENSAMENTO E ACABAMENTO DE CONCRETO EM ESTRUTURAS. AF_12/2015	M3	0,23	153,10	184,26	42,38
40.12	92526	MONTAGEM E DESMONTAGEM DE FÔRMA DE LAJE MACIÇA, PÉ-DIREITO SIMPLES, EM CHAPA DE MADEIRA COMPENSADA PLASTIFICADA, 10 UTILIZAÇÕES. AF_09/2020	M2	2,90	19,84	23,88	69,25
40.13	92785	ARMAÇÃO DE LAJE DE UMA ESTRUTURA CONVENCIONAL DE CONCRETO ARMADO EM UMA EDIFICAÇÃO TÉRREA OU SOBRADO UTILIZANDO AÇO CA-50 DE 6,3 MM - MONTAGEM. AF_12/2015	KG	11,50	15,91	19,15	220,23
40.14	92784	ARMAÇÃO DE LAJE DE UMA ESTRUTURA CONVENCIONAL DE CONCRETO ARMADO EM UMA EDIFICAÇÃO TÉRREA OU SOBRADO UTILIZANDO AÇO CA-60 DE 5,0 MM - MONTAGEM. AF_12/2015	KG	6,80	16,14	19,42	132,06

Alexandre Cesar da S. Moraes
Engenheiro Civil
CREA 120.156.967-2

ASSOCIAÇÃO MATO-GROSSENSE DOS MUNICÍPIOS

SITE: **www.amm.org.br** - e-mail: **centraldeprojetosamm@gmail.com**
AV. RUBENS DE MENDONÇA Nº 3.920 - CEP: 78,049-938 - CUIABÁ - MT
FONE: (65) 2123-1200 - FAX: 2123-1251

Ref.: Tabela de Serviços SINAPI (FEVEREIRO/2021) e/ou composições PiniTCPO

NÃO DESONERADO

BDI 20,35%

BDI DIFERENCIADO CONFORME ACÓRDÃO Nº 2622/2013 – TCU – Plenário **BDI 11,41%**

C O O R D E N A Ç Ã O D E P R O J E T O S

OBRA: PRAÇA BURITIS **DATA:** 20/04/2021
LOCAL: FRENTE PARA AVENIDA CARNAUBA, PRIMAVERA DO LESTE - MT **LEIS SOCIAIS:** 113,04%

O R Ç A M E N T O

ITEM	CÓDIGO	DESCRIÇÃO DO SERVIÇO	UN.	QUANT.	PREÇO UNIT. (R$)	PREÇO BDI. (R$)	PREÇO FINAL (R$)
41.0		**A L V E N A R I A**					**2.429,11**
41.1	89977	(COMPOSIÇÃO REPRESENTATIVA) DO SERVIÇO DE ALVENARIA DE VEDAÇÃO DE BLOCOS VAZADOS DE CERÂMICA DE 14X9X19CM (ESPESSURA 14CM, BLOCO DEITADO), PARA EDIFICAÇÃO HABITACIONAL UNIFAMILIAR (CASA) E EDIFICAÇÃO PÚBLICA PADRÃO. AF_12/2014	M2	14,93	135,19	162,70	2.429,11
42.0		**R E V E S T I M E N T O**					**7.826,78**
		PAREDE					
42.1	87894	CHAPISCO APLICADO EM ALVENARIA (SEM PRESENÇA DE VÃOS) E ESTRUTURAS DE CONCRETO DE FACHADA, COM COLHER DE PEDREIRO. ARGAMASSA TRAÇO 1:3 COM PREPARO EM BETONEIRA 400L. AF_06/2014	M2	34,04	4,86	5,85	199,13
42.2	87792	EMBOÇO OU MASSA ÚNICA EM ARGAMASSA TRAÇO 1:2:8, PREPARO MECÂNICO COM BETONEIRA 400 L, APLICADA MANUALMENTE EM PANOS CEGOS DE FACHADA (SEM PRESENÇA DE VÃOS), ESPESSURA DE 25 MM. AF_06/2014	M2	24,44	28,14	33,87	827,78
42.3	87531	EMBOÇO, PARA RECEBIMENTO DE CERÂMICA, EM ARGAMASSA TRAÇO 1:2:8, PREPARO MECÂNICO COM BETONEIRA 400L, APLICADO MANUALMENTE EM FACES INTERNAS DE PAREDES, PARA AMBIENTE COM ÁREA ENTRE 5M2 E 10M2, ESPESSURA DE 20MM, COM EXECUÇÃO DE TALISCAS. AF_06/2014	M2	9,60	25,06	30,16	289,54
42.4	87243	REVESTIMENTO CERÂMICO PARA PAREDES EXTERNAS EM PASTILHAS DE PORCELANA 5 X 5 CM (PLACAS DE 30 X 30 CM), ALINHADAS A PRUMO, APLICADO EM PANOS SEM VÃOS. AF_06/2014	M2	24,44	221,34	266,38	6.510,33
43.0		**P I N T U R A S**					**404,97**
		PAREDES E TETOS					
43.1	88485	APLICAÇÃO DE FUNDO SELADOR ACRÍLICO EM PAREDES, UMA DEMÃO. AF_06/2014	M2	24,44	1,63	1,96	47,90
43.2	88489	APLICAÇÃO MANUAL DE PINTURA COM TINTA LATEX ACRILICA EM PAREDES, DUAS DEMAOS. AF_06/2014	M2	24,44	12,14	14,61	357,07
44.0		**S E R V I Ç O C O M P L E M E N T A R E S**					**358,22**
44.1	AMM CIV 012	FORNECIMENTO E INSTALAÇÃO DE BANCADA DE GRANITO POLIDO TIPO ANDORINHA	M2	0,65	457,92	551,11	358,22

Mayara Epping
Engenheira Civil
CREA-MT 046.118

ASSOCIAÇÃO MATO-GROSSENSE DOS MUNICÍPIOS

SITE: **www.amm.org.br** - e-mail: **centraldeprojetosamm@gmail.com**
AV. RUBENS DE MENDONÇA Nº 3.920 - CEP: 78,049-938 - CUIABÁ - MT
FONE: (65) 2123-1200 - FAX: 2123-1251

Ref.: Tabela de Serviços SINAPI (FEVEREIRO/2021) e/ou composições PiniTCPO

NÃO DESONERADO

BDI 20,35%

BDI DIFERENCIADO CONFORME ACÓRDÃO Nº 2622/2013 – TCU – Plenário **BDI 11,41%**

C O O R D E N A Ç Ã O D E P R O J E T O S

OBRA: PRAÇA BURITIS **DATA:** 20/04/2021
LOCAL: FRENTE PARA AVENIDA CARNAUBA, PRIMAVERA DO LESTE - MT **LEIS SOCIAIS:** 113,04%

O R Ç A M E N T O

ITEM	CÓDIGO	DESCRIÇÃO DO SERVIÇO	UN.	QUANT.	PREÇO UNIT. (R$)	PREÇO BDI. (R$)	PREÇO FINAL (R$)
		PROJETOS COMPLEMENTARES					
45.0		**I N S T A L A Ç Õ E S H I D R O S S A N I T Á R I A S**					**2.913,64**
		INSTALAÇÕES DE ÁGUA FRIA					
		ALIMENTAÇÃO					
45.1	95675	HIDRÔMETRO DN 25 (¾), 5,0 M³/H FORNECIMENTO E INSTALAÇÃO. AF_11/2016	UN	1,00	129,38	155,71	155,71
45.2	95676	CAIXA EM CONCRETO PRÉ-MOLDADO PARA ABRIGO DE HIDRÔMETRO COM DN 20 (½) FORNECIMENTO E INSTALAÇÃO. AF_11/2016	UN	1,00	107,66	129,57	129,57
		TUBULAÇÃO - PVC SOLDÁVEL MARROM					
45.3	89402	TUBO, PVC, SOLDÁVEL, DN 25MM, INSTALADO EM RAMAL DE DISTRIBUIÇÃO DE ÁGUA - FORNECIMENTO E INSTALAÇÃO. AF_12/2014	M	11,00	7,34	8,83	97,13
45.4	89356	TUBO, PVC, SOLDÁVEL, DN 25MM, INSTALADO EM RAMAL OU SUB-RAMAL DE ÁGUA - FORNECIMENTO E INSTALAÇÃO. AF_12/2014	M	10,50	16,01	19,27	202,34
45.5	89357	TUBO, PVC, SOLDÁVEL, DN 32MM, INSTALADO EM RAMAL OU SUB-RAMAL DE ÁGUA - FORNECIMENTO E INSTALAÇÃO. AF_12/2014	M	3,00	22,81	27,45	82,35
		CONEXÕES - PVC SOLDÁVEL MARROM					
45.6	89381	LUVA COM BUCHA DE LATÃO, PVC, SOLDÁVEL, DN 25MM X 3/4, INSTALADO EM RAMAL OU SUB-RAMAL DE ÁGUA - FORNECIMENTO E INSTALAÇÃO. AF_12/2014	UN	9,00	10,72	12,90	116,10
45.7	89979	LUVA COM BUCHA DE LATÃO, PVC, SOLDÁVEL, DN 32MM X 1 , INSTALADO EM RAMAL OU SUB-RAMAL DE ÁGUA FORNECIMENTO E INSTALAÇÃO. AF_12/2014	UN	1,00	22,20	26,72	26,72
45.8	89408	JOELHO 90 GRAUS, PVC, SOLDÁVEL, DN 25MM, INSTALADO EM RAMAL DE DISTRIBUIÇÃO DE ÁGUA - FORNECIMENTO E INSTALAÇÃO. AF_12/2014	UN	1,00	4,96	5,97	5,97
45.9	89362	JOELHO 90 GRAUS, PVC, SOLDÁVEL, DN 25MM, INSTALADO EM RAMAL OU SUB-RAMAL DE ÁGUA - FORNECIMENTO E INSTALAÇÃO. AF_12/2014	UN	10,00	6,99	8,41	84,10
45.10	89367	JOELHO 90 GRAUS, PVC, SOLDÁVEL, DN 32MM, INSTALADO EM RAMAL OU SUB-RAMAL DE ÁGUA - FORNECIMENTO E INSTALAÇÃO. AF_12/2014	UN	3,00	9,72	11,70	35,10
45.11	89395	TE, PVC, SOLDÁVEL, DN 25MM, INSTALADO EM RAMAL OU SUB-RAMAL DE ÁGUA - FORNECIMENTO E INSTALAÇÃO. AF_12/2014	UN	2,00	9,87	11,88	23,76
45.12	89398	TE, PVC, SOLDÁVEL, DN 32MM, INSTALADO EM RAMAL OU SUB-RAMAL DE ÁGUA - FORNECIMENTO E INSTALAÇÃO. AF_12/2014	UN	1,00	14,42	17,35	17,35
45.13	90374	TÊ COM BUCHA DE LATÃO NA BOLSA CENTRAL, PVC, SOLDÁVEL, DN 25MM X 3/4, INSTALADO EM RAMAL OU SUB-RAMAL DE ÁGUA - FORNECIMENTO E INSTALAÇÃO. AF_03/2015	UN	1,00	18,59	22,37	22,37
45.14	AMM HID 001	CRUZETA EM PVC SOLDÁVEL MARROM - DN 25 MM - FORNECIMENTO E INSTALAÇÃO	UN	2,00	25,90	31,17	62,34
		LUVA/BUCHA DE REDUÇÃO - PVC SOLDÁVEL MARROM					
45.15	89380	LUVA DE REDUÇÃO, PVC, SOLDÁVEL, DN 32MM X 25MM, INSTALADO EM RAMAL OU SUB-RAMAL DE ÁGUA - FORNECIMENTO E INSTALAÇÃO. AF_12/2014	UN	2,00	7,98	9,60	19,20
		REGISTROS E VÁLVULAS					
45.16	89972	KIT DE REGISTRO DE GAVETA BRUTO DE LATÃO ¾", INCLUSIVE CONEXÕES, ROSCÁVEL, INSTALADO EM RAMAL DE ÁGUA FRIA - FORNECIMENTO E INSTALAÇÃO. AF_12/2014	UN	1,00	35,21	42,38	42,38
45.17	94489	REGISTRO DE ESFERA, PVC, SOLDÁVEL, DN 25 MM, INSTALADO EM RESERVAÇÃO DE ÁGUA DE EDIFICAÇÃO QUE POSSUA RESERVATÓRIO DE FIBRA/FIBROCIMENTO FORNECIMENTO E INSTALAÇÃO. AF_06/2016	UN	1,00	15,82	19,04	19,04
45.18	94490	REGISTRO DE ESFERA, PVC, SOLDÁVEL, DN 32 MM, INSTALADO EM RESERVAÇÃO DE ÁGUA DE EDIFICAÇÃO QUE POSSUA RESERVATÓRIO DE FIBRA/FIBROCIMENTO FORNECIMENTO E INSTALAÇÃO. AF_06/2016	UN	1,00	25,92	31,19	31,19

Kaio Cesar Dias Bueno
Engenheiro Sanitarista e Ambiental e Saúde e Segurança
CREA 121.501.072-9

ASSOCIAÇÃO MATO-GROSSENSE DOS MUNICÍPIOS

SITE: **www.amm.org.br** - e-mail: **centraldeprojetosamm@gmail.com**
AV. RUBENS DE MENDONÇA Nº 3.920 - CEP: 78,049-938 - CUIABÁ - MT
FONE: (65) 2123-1200 - FAX: 2123-1251

Ref.: Tabela de Serviços SINAPI (FEVEREIRO/2021) e/ou composições PiniTCPO

NÃO DESONERADO

BDI 20,35%

BDI DIFERENCIADO CONFORME ACÓRDÃO Nº 2622/2013 – TCU – Plenário **BDI 11,41%**

C O O R D E N A Ç Ã O D E P R O J E T O S

OBRA: PRAÇA BURITIS **DATA:** 20/04/2021
LOCAL: FRENTE PARA AVENIDA CARNAUBA, PRIMAVERA DO LESTE - MT **LEIS SOCIAIS:** 113,04%

O R Ç A M E N T O

ITEM	CÓDIGO	DESCRIÇÃO DO SERVIÇO	UN.	QUANT.	PREÇO UNIT. (R$)	PREÇO BDI. (R$)	PREÇO FINAL (R$)
		LOUÇAS, METAIS E ACESSÓRIOS					
45.19	86877	VÁLVULA EM METAL CROMADO 1.1/2 X 1.1/2 PARA TANQUE OU LAVATÓRIO, COM OU SEM LADRÃO - FORNECIMENTO E INSTALAÇÃO. AF_01/2020	UN	2,00	26,91	32,39	64,78
45.20	86883	SIFÃO DO TIPO FLEXÍVEL EM PVC 1 X 1.1/2 - FORNECIMENTO E INSTALAÇÃO. AF_01/2020	UN	2,00	10,69	12,87	25,74
45.21	86884	ENGATE FLEXÍVEL EM PLÁSTICO BRANCO, 1/2 X 30CM - FORNECIMENTO E INSTALAÇÃO. AF_01/2020	UN	1,00	7,53	9,06	9,06
45.22	AMM HID 002	TORNEIRA JATO ESGUICHO PARA BEBEDOURO - FORNECIMENTO E INSTALAÇÃO	UN	8,00	114,04	137,25	1.098,00
45.23	86913	TORNEIRA CROMADA 1/2 OU 3/4 PARA TANQUE, PADRÃO POPULAR - FORNECIMENTO E INSTALAÇÃO. AF_01/2020	UN	1,00	19,49	23,46	23,46
		INSTALAÇÕES DE ESGOTAMENTO SANITÁRIO					
		TUBULAÇÃO - PVC BRANCO - SÉRIE NORMAL					
45.24	89711	TUBO PVC, SERIE NORMAL, ESGOTO PREDIAL, DN 40 MM, FORNECIDO E INSTALADO EM RAMAL DE DESCARGA OU RAMAL DE ESGOTO SANITÁRIO. AF_12/2014	M	5,00	14,94	17,98	89,90
45.25	89712	TUBO PVC, SERIE NORMAL, ESGOTO PREDIAL, DN 50 MM, FORNECIDO E INSTALADO EM RAMAL DE DESCARGA OU RAMAL DE ESGOTO SANITÁRIO. AF_12/2014	M	6,50	23,32	28,07	182,46
		TUBULAÇÃO - PVC BRANCO - SÉRIE NORMAL					
45.26	89728	CURVA CURTA 90 GRAUS, PVC, SERIE NORMAL, ESGOTO PREDIAL, DN 40 MM, JUNTA SOLDÁVEL, FORNECIDO E INSTALADO EM RAMAL DE DESCARGA OU RAMAL DE ESGOTO SANITÁRIO. AF_12/2014	UN	2,00	9,19	11,06	22,12
45.27	89782	TE, PVC, SERIE NORMAL, ESGOTO PREDIAL, DN 40 X 40 MM, JUNTA SOLDÁVEL, FORNECIDO E INSTALADO EM RAMAL DE DESCARGA OU RAMAL DE ESGOTO SANITÁRIO. AF_12/2014	UN	2,00	10,25	12,34	24,68
45.28	89784	TE, PVC, SERIE NORMAL, ESGOTO PREDIAL, DN 50 X 50 MM, JUNTA ELÁSTICA, FORNECIDO E INSTALADO EM RAMAL DE DESCARGA OU RAMAL DE ESGOTO SANITÁRIO. AF_12/2014	UN	1,00	18,76	22,58	22,58
		ACESSÓRIOS - PVC BRANCO - SÉRIE NORMAL					
		ESTRUTURAS DE INSPEÇÃO					
45.29	98102	CAIXA DE GORDURA SIMPLES, CIRCULAR, EM CONCRETO PRÉ-MOLDADO, DIÂMETRO INTERNO = 0,4 M, ALTURA INTERNA = 0,4 M. AF_12/2020	UN	1,00	148,02	178,14	178,14

Kaio Cesar Dias Bueno
Engenheiro Sanitarista e Ambiental e Saúde e Segurança
CREA 121.501.072-9

ASSOCIAÇÃO MATO-GROSSENSE DOS MUNICÍPIOS

SITE: **www.amm.org.br** - e-mail: **centraldeprojetosamm@gmail.com**
AV. RUBENS DE MENDONÇA Nº 3.920 - CEP: 78,049-938 - CUIABÁ - MT
FONE: (65) 2123-1200 - FAX: 2123-1251

Ref.: Tabela de Serviços SINAPI (FEVEREIRO/2021) e/ou composições PiniTCPO

NÃO DESONERADO

BDI 20,35%

BDI DIFERENCIADO CONFORME ACÓRDÃO Nº 2622/2013 – TCU – Plenário **BDI 11,41%**

COORDENAÇÃO DE PROJETOS

OBRA: PRAÇA BURITIS **DATA:** 20/04/2021
LOCAL: FRENTE PARA AVENIDA CARNAUBA, PRIMAVERA DO LESTE - MT **LEIS SOCIAIS:** 113,04%

ORÇAMENTO

ITEM	CÓDIGO	DESCRIÇÃO DO SERVIÇO	UN.	QUANT.	PREÇO UNIT. (R$)	PREÇO BDI. (R$)	PREÇO FINAL (R$)
46.0		**INSTALAÇÕES ELÉTRICAS**					**565.300,15**
46.1	91927	CABO DE COBRE FLEXÍVEL ISOLADO, 2,5 MM², ANTI-CHAMA 0,6/1,0 KV, PARA CIRCUITOS TERMINAIS - FORNECIMENTO E INSTALAÇÃO. AF_12/2015	M	2.592,00	4,13	4,97	12.882,24
46.2	91929	CABO DE COBRE FLEXÍVEL ISOLADO, 4 MM², ANTI-CHAMA 0,6/1,0 KV, PARA CIRCUITOS TERMINAIS - FORNECIMENTO E INSTALAÇÃO. AF_12/2015	M	974,00	5,82	7,00	6.818,00
46.3	91931	CABO DE COBRE FLEXÍVEL ISOLADO, 6 MM², ANTI-CHAMA 0,6/1,0 KV, PARA CIRCUITOS TERMINAIS - FORNECIMENTO E INSTALAÇÃO. AF_12/2015	M	384,00	7,85	9,45	3.628,80
46.4	92980	CABO DE COBRE FLEXÍVEL ISOLADO, 10 MM², ANTI-CHAMA 0,6/1,0 KV, PARA DISTRIBUIÇÃO - FORNECIMENTO E INSTALAÇÃO. AF_12/2015	M	1.169,00	8,68	10,45	12.216,05
46.5	92982	CABO DE COBRE FLEXÍVEL ISOLADO, 16 MM², ANTI-CHAMA 0,6/1,0 KV, PARA DISTRIBUIÇÃO - FORNECIMENTO E INSTALAÇÃO. AF_12/2015	M	148,00	13,28	15,98	2.365,04
46.6	92984	CABO DE COBRE FLEXÍVEL ISOLADO, 25 MM², ANTI-CHAMA 0,6/1,0 KV, PARA DISTRIBUIÇÃO - FORNECIMENTO E INSTALAÇÃO. AF_12/2015	M	589,00	21,49	25,86	15.231,54
46.7	93660	DISJUNTOR BIPOLAR TIPO DIN, CORRENTE NOMINAL DE 10A - FORNECIMENTO E INSTALAÇÃO. AF_10/2020	UN	6,00	45,93	55,28	331,68
46.8	93661	DISJUNTOR BIPOLAR TIPO DIN, CORRENTE NOMINAL DE 16A - FORNECIMENTO E INSTALAÇÃO. AF_10/2020	UN	8,00	46,78	56,30	450,40
46.9	93662	DISJUNTOR BIPOLAR TIPO DIN, CORRENTE NOMINAL DE 20A - FORNECIMENTO E INSTALAÇÃO. AF_10/2020	UN	1,00	48,50	58,37	58,37
46.10	93663	DISJUNTOR BIPOLAR TIPO DIN, CORRENTE NOMINAL DE 25A - FORNECIMENTO E INSTALAÇÃO. AF_10/2020	UN	5,00	48,50	58,37	291,85
46.11	93672	DISJUNTOR TRIPOLAR TIPO DIN, CORRENTE NOMINAL DE 40A - FORNECIMENTO E INSTALAÇÃO. AF_10/2020	UN	2,00	69,16	83,23	166,46
46.12	93673	DISJUNTOR TRIPOLAR TIPO DIN, CORRENTE NOMINAL DE 50A - FORNECIMENTO E INSTALAÇÃO. AF_10/2020	UN	2,00	75,42	90,77	181,54
46.13	101894	DISJUNTOR TRIPOLAR TIPO NEMA, CORRENTE NOMINAL DE 60 ATÉ 100A - FORNECIMENTO E INSTALAÇÃO. AF_10/2020	UN	1,00	122,86	147,86	147,86
46.14	100919	LÂMPADA FLUORESCENTE ESPIRAL BRANCA 45 W, BASE E27 - FORNECIMENTO E INSTALAÇÃO. AF_02/2020	UN	86,00	39,92	48,04	4.131,44
46.15	101632	RELÉ FOTOELÉTRICO PARA COMANDO DE ILUMINAÇÃO EXTERNA 1000 W - FORNECIMENTO E INSTALAÇÃO. AF_08/2020	UN	89,00	25,10	30,21	2.688,69
46.16	100619	POSTE DECORATIVO PARA JARDIM EM AÇO TUBULAR, H = *2,5* M, SEM LUMINÁRIA - FORNECIMENTO E INSTALAÇÃO. AF_11/2019	UN	43,00	411,32	495,02	21.285,86
46.17	101881	QUADRO DE DISTRIBUIÇÃO DE ENERGIA EM CHAPA DE AÇO GALVANIZADO, DE EMBUTIR, COM BARRAMENTO TRIFÁSICO, PARA 40 DISJUNTORES DIN 100A - FORNECIMENTO E INSTALAÇÃO. AF_10/2020	UN	1,00	916,78	1.103,34	1.103,34
46.18	101883	QUADRO DE DISTRIBUIÇÃO DE ENERGIA EM CHAPA DE AÇO GALVANIZADO, DE EMBUTIR, COM BARRAMENTO TRIFÁSICO, PARA 18 DISJUNTORES DIN 100A - FORNECIMENTO E INSTALAÇÃO. AF_10/2020	UN	2,00	525,66	632,63	1.265,26
46.19	95750	ELETRODUTO DE AÇO GALVANIZADO, CLASSE LEVE, DN 25 MM (1), APARENTE, INSTALADO EM PAREDE - FORNECIMENTO E INSTALAÇÃO. AF_11/2016_P	M	198,00	25,82	31,07	6.151,86
46.20	97667	ELETRODUTO FLEXÍVEL CORRUGADO, PEAD, DN 50 (1 ½) - FORNECIMENTO E INSTALAÇÃO. AF_04/2016	M	1.142,00	5,91	7,11	8.119,62
46.21	97668	ELETRODUTO FLEXÍVEL CORRUGADO, PEAD, DN 63 (2") - FORNECIMENTO E INSTALAÇÃO. AF_04/2016	M	566,00	9,03	10,87	6.152,42
46.22	94969	CONCRETO FCK = 15MPA, TRAÇO 1:3,4:3,5 (CIMENTO/ AREIA MÉDIA/ BRITA 1) - PREPARO MECÂNICO COM BETONEIRA 600 L. AF_07/2016	M3	2,18	314,89	378,97	825,40
46.23	92873	LANÇAMENTO COM USO DE BALDES, ADENSAMENTO E ACABAMENTO DE CONCRETO EM ESTRUTURAS. AF_12/2015	M3	2,18	153,10	184,26	401,32
46.24	93358	ESCAVAÇÃO MANUAL DE VALA COM PROFUNDIDADE MENOR OU IGUAL A 1,30 M. AF_02/2021	M3	192,60	58,82	70,79	13.634,15
46.25	93382	REATERRO MANUAL DE VALAS COM COMPACTAÇÃO MECANIZADA. AF_04/2016	M3	192,60	20,41	24,56	4.730,26
46.26	96985	HASTE DE ATERRAMENTO 5/8 PARA SPDA - FORNECIMENTO E INSTALAÇÃO. AF_12/2017	UN	91,00	47,31	56,94	5.181,54
46.27	97886	CAIXA ENTERRADA ELÉTRICA RETANGULAR, EM ALVENARIA COM TIJOLOS CERÂMICOS MACIÇOS, FUNDO COM BRITA, DIMENSÕES INTERNAS: 0,3X0,3X0,3 M. AF_12/2020	UN	107,00	148,40	178,60	19.110,20
46.28	97887	CAIXA ENTERRADA ELÉTRICA RETANGULAR, EM ALVENARIA COM TIJOLOS CERÂMICOS MACIÇOS, FUNDO COM BRITA, DIMENSÕES INTERNAS: 0,4X0,4X0,4 M. AF_12/2020	UN	7,00	235,32	283,21	1.982,47

Felipe da Silva Xavier
Engenheiro Eletricista
CREA-MT 041.313

ASSOCIAÇÃO MATO-GROSSENSE DOS MUNICÍPIOS

SITE: **www.amm.org.br** - e-mail: **centraldeprojetosamm@gmail.com**
AV. RUBENS DE MENDONÇA Nº 3.920 - CEP: 78,049-938 - CUIABÁ - MT
FONE: (65) 2123-1200 - FAX: 2123-1251

Ref.: Tabela de Serviços SINAPI (FEVEREIRO/2021) e/ou composições PiniTCPO

NÃO DESONERADO

BDI 20,35%

BDI DIFERENCIADO CONFORME ACÓRDÃO Nº 2622/2013 – TCU – Plenário **BDI 11,41%**

C O O R D E N A Ç Ã O D E P R O J E T O S

OBRA: PRAÇA BURITIS **DATA:** 20/04/2021
LOCAL: FRENTE PARA AVENIDA CARNAUBA, PRIMAVERA DO LESTE - MT **LEIS SOCIAIS:** 113,04%

O R Ç A M E N T O

ITEM	CÓDIGO	DESCRIÇÃO DO SERVIÇO	UN.	QUANT.	PREÇO UNIT. (R$)	PREÇO BDI. (R$)	PREÇO FINAL (R$)
		COMPOSIÇÕES ELÉTRICA					
46.29	AMM ELE 001	FORNECIMENTO E INSTALAÇÃO DE DISPOSITIVO DPS CLASSE II, 1 POLO, TENSAO MAXIMA DE 175 V, CORRENTE MAXIMA DE *45* KA (TIPO AC)	UN	4,00	89,29	107,46	429,84
46.30	AMM ELE 002	FORNECIMENTO E INSTALAÇÃO DE PLACA DE SINALIZAÇÃO DE ENERGIA (20X20CM)	UN	1,00	18,75	22,57	22,57
46.31	AMM ELE 003	FORNECIMENTO E INSTALAÇÃO DE ARAME GALVANIZADO 12 BWG, D = 2,76 MM (0,048 KG/M) OU 14 BWG, D = 2,11 MM (0,026 KG/M)	M	6,91	3,67	4,42	30,54
46.32	AMM ELE 005	FORNECIMENTO E INSTALAÇÃO DE PARAFUSO M16 EM ACO GALVANIZADO, COMPRIMENTO = 500 MM, DIAMETRO = 16 MM, ROSCA MAQUINA, COM CABECA SEXTAVADA E PORCA	UN	216,00	17,92	21,57	4.659,12
46.33	AMM ELE 006	FORNECIMENTO E INSTALAÇÃO DE ARRUELA QUADRADA EM ACO GALVANIZADO, DIMENSAO = 38 MM, ESPESSURA = 3MM, DIAMETRO DO FURO= 18 MM	UN	432,00	0,94	1,13	488,16
46.34	AMM ELE 007	FORNECIMENTO E INSTALAÇÃO DE CRUZETA DE CONCRETO LEVE, COMP. 2000 MM SECAO, 90 X 90 MM	UN	18,00	194,88	234,54	4.221,72
46.35	AMM ELE 008	FORNECIMENTO E INSTALAÇÃO DE MÃO FRANCESA PLANA 619MM	UN	36,00	19,11	23,00	828,00
46.36	AMM ELE 004	FORNECIMENTO E INSTALAÇÃO DE LUMINARIA PLAFONIER SOBREPOR ARO/BASE METALICA C/ GLOBO ESFERICO VIDRO LEITOSO BOCA 10CM DIAM 20CM P/ 1 LAMP INCAND, INCL SOQUETE PORCELANA	UN	86,00	68,69	82,67	7.109,62
46.37	AMM ELE 009	FORNECIMENTO E INSTALAÇAO DE PADRÃO DE ENTRADA DE ENERGIA CATEGORIA "T4" (ENERGISA)	UN	1,00	3.675,26	4.423,18	4.423,18
46.38	AMM ELE 010	FORNECIMENTO E INSTALAÇÃO DE CABO DE COBRE PP 3 x 2,5 MM2 0,6/1 KV	M	172,00	11,18	13,46	2.315,12
46.39	AMM ELE 011	FORNECIMENTO E INSTALAÇÃO DE CABO DE COBRE PP 3 x 4 MM2 0,6/1 KV	M	662,00	14,88	17,91	11.856,42
46.40	AMM ELE 012	FORNECIMENTO E ASSENTAMENTO DE POSTE DE CONCRETO DUPLO T, 400 KG,H = 12 M (NBR 8451)	UN	18,00	1.649,72	1.985,44	35.737,92
46.41	AMM ELE 015	POSTE DE AÇO CONICO CONTÍNUO RETO, ENGASTADO, H=9M, INCLUSIVE LUMINÁRIA LED DE 98 W ATE 137 W, INVOLUCRO EM ALUMINIO OU ACO INOX - FORNECIMENTO E INSTALAÇÃO	UN	46,00	3.762,99	4.528,76	208.322,96
46.42	AMM ELE 016	FORNECIMENTO E INSTALAÇAO DE CABECOTE PARA ENTRADA DE LINHA DE ALIMENTACAO PARA ELETRODUTO, EM LIGA DE ALUMINIO COM ACABAMENTO ANTI CORROSIVO, COM FIXACAO POR ENCAIXE LISO DE 360 GRAUS, DE 1"	UN	18,00	8,44	10,16	182,88
46.43	AMM ELE 017	FORNECIMENTO E INSTALAÇÃO DE CURVA 90 GRAUS, PARA ELETRODUTO, EM ACO GALVANIZADO ELETROLITICO, DIAMETRO DE 25 MM (1")	UN	18,00	11,18	13,46	242,28
46.44	AMM ELE 013	INSTALAÇÃO DE REFLETOR BIVOLT DE LED, 200W DE POTÊNCIA, FLUXO LUMINOSO A PARTIR DE 100 LM/W, TEMPERATURA DE COR A PARTIR DE 4000K (BRANCO FRIO), TEMPERATURA DE OPERAÇÃO -40º A 55ºC, IRC A PARTIR DE 70, TENSÃO DE ENTRADA BIVOLT, FATOR DE POTÊNCIA A PARTIR DE 0,95, PROTEÇÃO CONTRA SURTO CONFORME NORMA ANSI C62.41 CATEGORIA B 6KV, VIDA ÚTIL A PARTIR DE 90.000 HORAS, INDÍCE DE HARMÔNICAS (THD) MENOR QUE 10%, ÍNDICE DE PROTEÇÃO IP66, RESISTÊNCIA MECÂNICA IK 05 (BLOCO ÓPTICO) / IK 08 (CORPO), SUPORTE COM ALÇA 60º (FURAÇÃO 9MM)	UN	72,00	51,58	62,08	4.469,76
		BDI DIFERENCIADO DE 11,43 %					
46.45	AMM ELE 014	FORNECIMENTO DE REFLETOR BIVOLT DE LED, 200W DE POTÊNCIA, FLUXO LUMINOSO A PARTIR DE 100 LM/W, TEMPERATURA DE COR A PARTIR DE 4000K (BRANCO FRIO), TEMPERATURA DE OPERAÇÃO -40º A 55ºC, IRC A PARTIR DE 70, TENSÃO DE ENTRADA BIVOLT, FATOR DE POTÊNCIA A PARTIR DE 0,95, PROTEÇÃO CONTRA SURTO CONFORME NORMA ANSI C62.41 CATEGORIA B 6KV, VIDA ÚTIL A PARTIR DE 90.000 HORAS, INDÍCE DE HARMÔNICAS (THD) MENOR QUE 10%, ÍNDICE DE PROTEÇÃO IP66, RESISTÊNCIA MECÂNICA IK 05 (BLOCO ÓPTICO) / IK 08 (CORPO), SUPORTE COM ALÇA 60º (FURAÇÃO 9MM)	UN	72,00	1.601,02	1.783,70	128.426,40

R$ 2.209.514,63

Felipe da Silva Xavier
Engenheiro Eletricista
CREA-MT 041.313

ASSOCIAÇÃO MATO-GROSSENSE DOS MUNICÍPIOS

SITE: **www.amm.org.br** - e-mail: **centraldeprojetosamm@gmail.com**
AV. RUBENS DE MENDONÇA Nº 3.920 - CEP: 78,000-070 - CUIABÁ - MT
FONE: (65) 2123-1200 - FAX: 2123-1251

Ref.: Tabela de Serviços SINAPI (FEVEREIRO/2021) e/ou composições PiniTCPO

BDI 20,35%

COORDENAÇÃO DE PROJETOS

OBRA: PRAÇA BURITIS — **DATA:** 20/04/2021
LOCAL: FRENTE PARA AVENIDA CARNAUBA, PRIMAVERA DO LESTE - MT — **LEIS SOCIAIS:** 113,04%

COMPOSIÇÃO DE PREÇOS / CIVIL

AMM CIV 001	ADMINISTRAÇÃO LOCAL				UN
SINAPI ou Cot. De Mercado	COMPONENTES	UN	Quantidade	Custos Unit. (R$)	Custos Total (R$)
	MÃO DE OBRA				
90780	MESTRE DE OBRAS COM ENCARGOS COMPLEMENTARES	H	1120,00	32,18	36.041,60
90777	COMPLEMENTARES	H	288,00	92,66	26.686,08
				Total	**R$ 62.727,68**

MEMÓRIA DE CÁLCULO - ADMINISTRAÇÃO LOCAL		
COMPONENTES	UN	CÁLCULO
MATERIAL		
MESTRE DE OBRAS COM ENCARGOS COMPLEMENTARES	H	7HR*5DIAS*4SEMANAS*8MESES
ENGENHEIRO CIVIL DE OBRA JUNIOR COM ENCARGOS COMPLEMENTARES	H	3HR*3DIAS*4SEMANAS*8MESES

AMM CIV 002	LIGAÇÃO PROVISÓRIA DE ÁGUA PARA OBRA E INSTALAÇÃO SANITÁRIA PROVISÓRIA, PEQUENAS OBRAS - INSTALAÇÃO MÍNIMA				UN
SINAPI ou Cot. De Mercado	COMPONENTES	UN	Quantidade	Custos Unit. (R$)	Custos Total (R$)
	MATERIAIS				
370	AREIA MEDIA - POSTO JAZIDA/FORNECEDOR (RETIRADO NA JAZIDA, SEM TRANSPORTE)	M3	0,0189	70,00	1,32
7271	BLOCO CERAMICO VAZADO PARA ALVENARIA DE VEDACAO, 8 FUROS, DE 9 X 19 X 19 CM (L XA X C)	UN	30,00	0,91	27,30
4433	CAIBRO NAO APARELHADO *7,5 X 7,5* CM, EM MACARANDUBA, ANGELIM OU EQUIVALENTE DA REGIAO - BRUTA	M	25,00	11,73	293,25
6189	TABUA NAO APARELHADA *2,5 X 30* CM, EM MACARANDUBA, ANGELIM OU EQUIVALENTE DA REGIAO - BRUTA	M	8,00	12,37	98,96
7700	TUBO ACO GALVANIZADO COM COSTURA, CLASSE MEDIA, DN 3/4", E = *2,65* MM, PESO *1,58* KG/M (NBR 5580)	M	30,00	24,32	729,60
9836	TUBO PVC SERIE NORMAL, DN 100 MM, PARA ESGOTO PREDIAL (NBR 5688)	M	5,00	12,67	63,35
12774	HIDROMETRO UNIJATO, VAZAO MAXIMA DE 5,0 M3/H, DE 3/4"	UN	1,00	111,59	111,59
34636	CAIXA D'AGUA EM POLIETILENO 1000 LITROS, COM TAMPA	UN	1,00	342,45	342,45
20247	PREGO DE ACO POLIDO COM CABECA 15 X 15 (1 1/4 X 13)	KG	1,00	14,41	14,41
11784	BACIA SANITARIA TURCA DE LOUCA BRANCA	UN	1,00	441,35	441,35
	MÃO DE OBRA				
88248	AUXILIAR DE ENCANADOR OU BOMBEIRO HIDRÁULICO COM ENCARGOS COMPLEMENTARES	H	4,00	14,33	57,32
88262	CARPINTEIRO DE FORMAS COM ENCARGOS COMPLEMENTARES	H	8,00	18,63	149,04
88267	ENCANADOR OU BOMBEIRO HIDRÁULICO COM ENCARGOS COMPLEMENTARES	H	8,00	18,86	150,88
88309	PEDREIRO COM ENCARGOS COMPLEMENTARES	H	8,00	18,83	150,64
88316	SERVENTE COM ENCARGOS COMPLEMENTARES	H	8,12	14,87	120,74
				Total	**R$ 2.752,20**

**COMPOSIÇÃO BASEADA NA COMPOSIÇÃO ANALÍTICA CIDADES - FEVEREIRO/2014 - CÓDIGO CA0007

AMM CIV 003	LOCAÇÃO DE PRAÇAS COM PIQUETES DE MADEIRA				M2
SINAPI ou Cot. De Mercado	COMPONENTES	UN	Quantidade	Custos Unit. (R$)	Custos Total (R$)
	MATERIAIS				
4430	CAIBRO NAO APARELHADO *5 X 6* CM, EM MACARANDUBA, ANGELIM OU EQUIVALENTE DA REGIAO - BRUTA	M	0,0240	6,00	0,14
5074	PREGO DE ACO POLIDO COM CABECA 15 X 18 (1 1/2 X 13)	KG	0,0005	14,59	-
	MÃO DE OBRA				
88253	AUXILIAR DE TOPÓGRAFO COM ENCARGOS COMPLEMENTARES	H	0,005	7,05	0,03
90781	TOPOGRAFO COM ENCARGOS COMPLEMENTARES	H	0,005	15,58	0,07
88316	SERVENTE COM ENCARGOS COMPLEMENTARES	H	0,010	14,87	0,14
				Total	**R$ 0,38**

**COMPOSIÇÃO BASEADA NO ORSE, CÓD. 04175 - (MAIO/2019)

Mayara Epping
Engenheira Civil
CREA-MT 046.118

ASSOCIAÇÃO MATO-GROSSENSE DOS MUNICÍPIOS

SITE: **www.amm.org.br** - e-mail: **centraldeprojetosamm@gmail.com**
AV. RUBENS DE MENDONÇA Nº 3.920 - CEP: 78,000-070 - CUIABÁ - MT
FONE: (65) 2123-1200 - FAX: 2123-1251

Ref.: Tabela de Serviços SINAPI (FEVEREIRO/2021) e/ou composições PiniTCPO

BDI 20,35%

COORDENAÇÃO DE PROJETOS

OBRA: PRAÇA BURITIS **DATA:** 20/04/2021
LOCAL: FRENTE PARA AVENIDA CARNAUBA, PRIMAVERA DO LESTE - MT **LEIS SOCIAIS:** 113,04%

COMPOSIÇÃO DE PREÇOS / CIVIL

AMM CIV 004	PORTAO EM TELA ARAME GALVANIZADO N.12 MALHA 2" E MOLDURA EM TUBOS DE ACO COM UMA FOLHA DE ABRIR, INCLUSO FERRAGENS				M2
SINAPI ou Cot. De Mercado	**COMPONENTES**	**UN**	**Quantidade**	**Custos Unit. (R$)**	**Custos Total (R$)**
	MATERIAIS				
83765	GRUPO DE SOLDAGEM COM GERADOR A DIESEL 60 CV PARA SOLDA ELÉTRICA, SOBRE 04 RODAS, COM MOTOR 4 CILINDROS 600 A - CHP DIURNO. AF_02/2016	CHP	3,82	73,54	280,92
83766	GRUPO DE SOLDAGEM COM GERADOR A DIESEL 60 CV PARA SOLDA ELÉTRICA, SOBRE 04 RODAS, COM MOTOR 4 CILINDROS 600 A - CHI DIURNO. AF_02/2016	CHI	0,67	28,43	19,04
7167	TELA DE ARAME GALVANIZADA QUADRANGULAR / LOSANGULAR, FIO 2,11 MM (14 BWG), MALHA 5 X 5 CM, H = 2 M	M2	1,10	21,33	23,46
7697	TUBO ACO GALVANIZADO COM COSTURA, CLASSE MEDIA, DN 1.1/2", E = *3,25* MM, PESO *3,61* KG/M (NBR 5580)	M	1,4318	52,88	75,71
10997	ELETRODO REVESTIDO AWS - E7018, DIAMETRO IGUAL A 4,00 MM	KG	3,37	15,70	52,90
21010	TUBO ACO GALVANIZADO COM COSTURA, CLASSE LEVE, DN 25 MM (1"), E = 2,65 MM, *2,11* KG/M (NBR 5580)	M	6,7407	32,80	221,09
	MÃO DE OBRA				
88315	SERRALHEIRO COM ENCARGOS COMPLEMENTARES	H	7,00	18,73	131,11
88316	SERVENTE COM ENCARGOS COMPLEMENTARES	H	11,50	14,87	171,00
88317	SOLDADOR COM ENCARGOS COMPLEMENTARES	H	4,50	18,89	85,00
**COMPOSIÇÃO BASEADA NA TABELA SINAPI - CÓDIGO 74238/002 - OUTUBRO				**Total R$**	**1.060,23**

AMM CIV 005	GUARDA-CORPO DE AÇO GALVANIZADO DE 1,10M DE ALTURA,DUPLO CORRIMÃO, MONTANTES TUBULARES DE 1.1/2" ESPAÇADOS 1,20M, TRAVESSA SUPERIOR DE 2", GRADIL DE BARRAS CHATAS DE 32X4,8MM, FIXADO COM CHUMBADOR MECÂNICO. AF_04/2019				M
SINAPI ou Cot. De Mercado	**COMPONENTES**	**UN**	**Quantidade**	**Custos Unit. (R$)**	**Custos Total (R$)**
	MATERIAIS				
11002	ELETRODO REVESTIDO AWS - E6013, DIAMETRO IGUAL A 2,50 MM	KG	0,083	15,07	1,25
21013	TUBO ACO GALVANIZADO COM COSTURA, CLASSE LEVE, DN 50 MM (2"), E = 3,00 MM, *4,40* KG/M (NBR 5580)	M	1,029	68,94	70,93
21012	TUBO ACO GALVANIZADO COM COSTURA, CLASSE LEVE, DN 40 MM (1 1/2"), E = 3,00 MM, *3,48* KG/M (NBR 5580)	M	2,958	52,83	156,27
546	BARRA DE FERRO CHATA, RETANGULAR (QUALQUER BITOLA)	KG	9,224	10,00	92,24
1332	CHAPA DE ACO GROSSA, ASTM A36, E = 3/8 " (9,53 MM) 74,69 KG/M2	KG	0,896	9,53	8,53
COTAÇÃO	BARRA DE FERRO REDONDA, 1/2", 0,994 KG/M	M	0,099	9,38	0,92
11964	PARAFUSO DE ACO TIPO CHUMBADOR PARABOLT, DIAMETRO 3/8", COMPRIMENTO 75 MM	UN	3,333	1,15	3,83
	MÃO DE OBRA				
88315	SERRALHEIRO COM ENCARGOS COMPLEMENTARES	H	6,964	18,73	130,43
88251	AUXILIAR DE SERRALHEIRO COM ENCARGOS COMPLEMENTARES	H	5,72	14,97	85,62
**COMPOSIÇÃO BASEADA NA TABELA SINAPI - CADERNO TÉCNICOS DE COMPOSIÇÕES PARA GUARDA CORPO,CORRIMÃO E GRADE, VERSÃO : V-001, VIGÊNCIA: 04/2019, CÓD "01.ESQV.GCFE.013/01"				**Total R$**	**550,02**

DATA	BARRA DE FERRO REDONDA, 1/2", 0,994 KG/M			UN	M
DATA	**NOME DA EMPRESA FORNECEDORA**	**VALOR COTADO**	**CNPJ**	**TELEFONE**	**CONTATO**
16/02/2021	FERMAT INDUSTRIA E COMERCIO	9,38	03.658.692/0001-58	(65)3665-6107	MILTON
16/02/2021	PERFILADOS MULTI AÇO	8,80	02.019.067/0001-01	(65)3634-3050	BRUMEL
27/11/2020	COMERCIAL GERDAU	9,67	07.358.761/0215-90	(65) 3612-7268	ANGELO
	VALOR ACATADO MEDIANA	**9,38**			

Mayara Epping
Engenheira Civil
CREA-MT 046.118

ASSOCIAÇÃO MATO-GROSSENSE DOS MUNICÍPIOS

SITE: **www.amm.org.br** - e-mail: **centraldeprojetosamm@gmail.com**
AV. RUBENS DE MENDONÇA Nº 3.920 - CEP: 78,000-070 - CUIABÁ - MT
FONE: (65) 2123-1200 - FAX: 2123-1251

Ref.: Tabela de Serviços SINAPI (FEVEREIRO/2021) e/ou composições PiniTCPO

BDI 20,35%

COORDENAÇÃO DE PROJETOS

OBRA: PRAÇA BURITIS — **DATA:** 20/04/2021
LOCAL: FRENTE PARA AVENIDA CARNAUBA, PRIMAVERA DO LESTE - MT — **LEIS SOCIAIS:** 113,04%

COMPOSIÇÃO DE PREÇOS / CIVIL

AMM CIV 006	PISO QUADRA POLIESP. FCK=25MPA, ESP.=10 CM, ARMADO C/ TELA Q138, CONCRET CAMADA ÚNICA BOMBEÁVEL C/ BRITA N. 1, ACAB. SUP. C/ ROTOALISADOR, JUNTAS C/ CORTE SERRA DIAMANT. PREENCH. C/ MASTIQUE, BASE 5CM SOLO BRITA 30% E RESINA ENDURECEDORA				M2
SINAPI ou Cot. De Mercado	**COMPONENTES**	**UN**	**Quantidade**	**Custos Unit. (R$)**	**Custos Total (R$)**
	MATERIAIS				
92874	LANÇAMENTO COM USO DE BOMBA, ADENSAMENTO E ACABAMENTO DE CONCRETO EM ESTRUTURAS. AF_12/2015	M3	0,105	25,32	2,65
1527	CONCRETO USINADO BOMBEAVEL, CLASSE DE RESISTENCIA C25, COM BRITA 0 E 1, SLUMP = 100 +/- 20 MM, INCLUI SERVICO DE BOMBEAMENTO (NBR 8953)	M3	0,111	472,02	52,39
2692	DESMOLDANTE PROTETOR PARA FORMAS DE MADEIRA, DE BASE OLEOSA EMULSIONADA EM AGUA	L	0,0088	5,22	0,04
3777	LONA PLASTICA PESADA PRETA, E = 150 MICRA	M2	1,2000	1,30	1,56
91283	CORTADORA DE PISO COM MOTOR 4 TEMPOS A GASOLINA, POTENCIA DE 13 HP, COM DISCO DE CORTE DIAMANTADO SEGMENTADO PARA CONCRETO, DIÂMETRO DE 350 MM, FURO DE 1" (14 X 1") - CHP DIURNO. AF_08/2015	CHP	0,178	18,32	3,26
95276	POLIDORA DE PISO (POLITRIZ), PESO DE 100KG, DIÂMETRO 450 MM, MOTOR ELÉTRICO, POTÊNCIA 4 HP - CHP DIURNO. AF_09/2016	CHP	1,78	2,83	5,03
5061	PREGO DE ACO POLIDO COM CABECA 18 X 27 (2 1/2 X 10)	KG	0,0033	12,80	0,04
4509	SARRAFO *2,5 X 10* CM EM PINUS, MISTA OU EQUIVALENTE DA REGIAO - BRUTA	M	0,0110	3,65	0,04
142	SELANTE ELASTICO MONOCOMPONENTE A BASE DE POLIURETANO (PU) PARA JUNTAS DIVERSAS	310ML	0,2966663	26,04	7,72
4718	PEDRA BRITADA N. 2 (19 A 38 MM) POSTO PEDREIRA/FORNECEDOR, SEM FRETE	M3	0,0700	80,00	5,60
3992	TABUA APARELHADA *2,5 X 30* CM, EM MACARANDUBA, ANGELIM OU EQUIVALENTE DA REGIAO	M	0,0220	13,92	0,30
7155	TELA DE ACO SOLDADA NERVURADA, CA-60, Q-138, (2,20 KG/M2), DIAMETRO DO FIO = 4,2 MM, LARGURA = 2,45 M, ESPACAMENTO DA MALHA = 10 X 10 CM	M2	1,0300	22,30	22,96
	EQUIPAMENTO				
91277	PLACA VIBRATÓRIA REVERSÍVEL COM MOTOR 4 TEMPOS A GASOLINA, FORÇA CENTRÍFUGA DE 25 KN (2500 KGF), POTÊNCIA 5,5 CV - CHP	CHP	0,017	7,99	0,13
90586	VIBRADOR DE IMERSÃO, DIÂMETRO DE PONTEIRA 45MM, MOTOR ELÉTRICO TRIFÁSICO POTÊNCIA DE 2 CV - CHP DIURNO. AF_06/2015	CHP	0,010	1,70	0,01
	MÃO DE OBRA				
88239	AJUDANTE DE CARPINTEIRO COM ENCARGOS COMPLEMENTARES	H	0,0946	15,48	1,46
88245	ARMADOR COM ENCARGOS COMPLEMENTARES	H	0,066	18,73	1,23
88262	CARPINTEIRO DE FORMAS COM ENCARGOS COMPLEMENTARES	H	0,0286	18,63	0,53
88309	PEDREIRO COM ENCARGOS COMPLEMENTARES	H	0,3034	18,83	5,71
88316	SERVENTE COM ENCARGOS COMPLEMENTARES	H	0,4054	14,87	6,02
				Total	**R$ 116,68**

**COMPOSIÇÃO BASEADA NO RELATÓRIO DE COMPOSIÇÃO DE PREÇOS UNITÁRIOS DO ORÇAMENTO : 757401 TEM : 200702 DATA BASE : MARÇO 2018, CONFORME TABELA DA IOPES (INSTITUTO DE OBRAS PUBLICAS DO ESPIRITO SANTO)

AMM CIV 007	CONJUNTO SELETIVO 50 L (5 LEIXEIRAS 1 SUPORTE) C/ ADESIVO				UN
SINAPI ou Cot. De Mercado	**COMPONENTES**	**UN**	**Quantidade**	**Custos Unit. (R$)**	**Custos Total (R$)**
	MATERIAL				
COTAÇÃO	CONJUNTO SELETIVO 50 L (5 LEIXEIRAS 1 SUPORTE) C/ ADESIVO	UN	1,00	1.309,44	1.309,44
94963	CONCRETO FCK = 15MPA, TRAÇO 1:3,4:3,5 (CIMENTO/ AREIA MÉDIA/ BRITA 1) - PREPARO MECÂNICO COM BETONEIRA 400 L. AF_07/2016	M3	0,016	318,88	5,10
92873	LANÇAMENTO COM USO DE BALDES, ADENSAMENTO E ACABAMENTO DE CONCRETO EM ESTRUTURAS. AF_12/2015	M3	0,016	153,10	2,44
93358	ESCAVAÇÃO MANUAL DE VALA COM PROFUNDIDADE MENOR OU IGUAL A 1,30 M. AF_02/2021	M3	0,016	58,82	0,94
	MÃO DE OBRA				
88309	PEDREIRO COM ENCARGOS COMPLEMENTARES	H	0,30	18,83	5,64
88316	SERVENTE COM ENCARGOS COMPLEMENTARES	H	0,30	14,87	4,46
				TOTAL	**R$ 1.328,02**

COMPOSIÇÃO BASEADA NO CÓDIGO **09369/ORSE - MAIO/2019

	CONJUNTO SELETIVO 50 L (5 LEIXEIRAS 1 SUPORTE) C/ ADESIVO				UN
DATA	**NOME DA EMPRESA FORNECEDORA**	**VALOR COTADO**	**CNPJ**	**TELEFONE**	**CONTATO**
13/04/2021	ECO TOTAL	1.099,90	13,119,372/0001-83	(11)5666-8340	ROSANA
14/04/2021	NATURAL LIMP	1.325,00	09.472.829/0001-61	(11)5031-3365	CARLOS
13/04/2021	MULTIVENDAS	1.309,44	32.931.412/0001-31	(65)3618-2700	VANI
	VALOR ACATADO MEDIANA	**1.309,44**			

Mayara Epping
Engenheira Civil
CREA-MT 046.118

ASSOCIAÇÃO MATO-GROSSENSE DOS MUNICÍPIOS

SITE: **www.amm.org.br** - e-mail: **centraldeprojetosamm@gmail.com**
AV. RUBENS DE MENDONÇA Nº 3.920 - CEP: 78,000-070 - CUIABÁ - MT
FONE: (65) 2123-1200 - FAX: 2123-1251

Ref.: Tabela de Serviços SINAPI (FEVEREIRO/2021) e/ou composições PiniTCPO

BDI 20,35%

COORDENAÇÃO DE PROJETOS

OBRA: PRAÇA BURITIS — **DATA:** 20/04/2021
LOCAL: FRENTE PARA AVENIDA CARNAUBA, PRIMAVERA DO LESTE - MT — **LEIS SOCIAIS:** 113,04%

COMPOSIÇÃO DE PREÇOS / CIVIL

AMM CIV 008	TRAVE FUTEBOL CAMPO F.G. D=100MM REDE NYLON DUPLO, 7,32 X 2,44 M				UN
SINAPI ou Cot. De Mercado	**COMPONENTES**	**UN**	**Quantidade**	**Custos Unit. (R$)**	**Custos Total (R$)**
	MATERIAIS				
COTAÇÃO	TRAVE FUTEBOL CAMPO F.G. D=100MM REDE NYLON DUPLO, 7,32 X 2,44 M	UN	1,00	2379,00	2.379,00
**COMPOSIÇÃO BASEADA RELATÓRIO DE COMPOSIÇÕES PREFEITURA MUNICIPAL DE BELO HORIZONTE-CÓD 18.02.08 - ABRIL/2019				**Total**	**R$ 2.379,00**

	TRAVE FUTEBOL CAMPO F.G. D=100MM REDE NYLON DUPLO, 7,32 X 2,44 M				UN
DATA	**NOME DA EMPRESA FORNECEDORA**	**VALOR COTADO**	**CNPJ**	**TELEFONE**	**CONTATO**
27/11/2020	MF GOMES - SERRALHERIA E CONSTRUÇÃO	1.478,00	29.950.525/0001-70	(65) 3364-7869	JAIRES GOMES
01/12/2020	SERRALHERIA ARAUJO	2.379,00	18.196.321/0001-79	(65)99271-5199	ARAUJO
01/12/2020	JD SOUZA SERRALHERIA	2.480,00	07.894.742/0001-57	(65) 3927-6272	JOÃO
	VALOR ACATADO MEDIANA	**2.379,00**			

AMM CIV 009	CONJUNTO PARA QUADRA DE VOLEI COM POSTES EM TUBO DE ACO GALVANIZADO 3", H = *255* CM, PINTURA EM TINTA ESMALTE SINTETICO, REDE DE NYLON COM 2 MM, MALHA 10 X 10 CM E ANTENAS OFICIAIS EM FIBRA DE VIDRO				PAR
SINAPI ou Cot. De Mercado	**COMPONENTES**	**UN**	**Quantidade**	**Custos Unit. (R$)**	**Custos Total (R$)**
	MATERIAIS				
94963	CONCRETO FCK = 15MPA, TRAÇO 1:3,4:3,5 (CIMENTO/ AREIA MÉDIA/ BRITA 1) - PREPARO MECÂNICO COM BETONEIRA 400 L. AF_07/2016	M3	0,04	318,88	12,75
COMP. AUX 01	LANCAMENTO/APLICACAO MANUAL DE CONCRETO EM FUNDACOES	M3	0,04	98,48	3,93
25399	CONJUNTO PARA QUADRA DE VOLEI COM POSTES EM TUBO DE ACO GALVANIZADO 3", H = *255* CM, PINTURA EM TINTA ESMALTE SINTETICO, REDE DE NYLON COM 2 MM, MALHA 10 X 10 CM E ANTENAS OFICIAIS EM FIBRA DE VIDRO	UN	1,0	2156,18	2.156,18
	MÃO DE OBRA				
88316	SERVENTE COM ENCARGOS COMPLEMENTARES	H	0,35	14,87	5,20
**COMPOSIÇÃO BASEADA NO CATALOGO SCO PREFEITURA DO RIO DE JANEIRO PJ 25.15.0204 (A) (JUNHO/2019)				**Total**	**R$ 2.178,06**

COMP. AUX 01	LANCAMENTO/APLICACAO MANUAL DE CONCRETO EM FUNDACOES				M3
SINAPI ou Cot. De Mercado	**COMPONENTES**	**UN**	**Quantidade**	**Custos Unit. (R$)**	**Custos Total (R$)**
	EQUIPAMENTO				
90586	VIBRADOR DE IMERSÃO, DIÂMETRO DE PONTEIRA 45MM, MOTOR ELÉTRICO TRIFÁSICO POTÊNCIA DE 2 CV - CHP DIURNO. AF_06/2015	CHP	0,3000	1,70	0,51
	MÃO DE OBRA				
88309	PEDREIRO COM ENCARGOS COMPLEMENTARES	H	1,6500	18,83	31,06
88316	SERVENTE COM ENCARGOS COMPLEMENTARES	H	4,5000	14,87	66,91
**COMPOSIÇÃO DA MÃO DE OBRA BASEADA NO BOLETIM SINAPI 74157/004 - JANEIRO/2020				**Total**	**R$ 98,48**

AMM CIV 010	FORNECIMENTO E INSTALAÇÃO DE TRAVE DE FUTEBOL DE QUADRA, D=100 MM REDE NYLON DUPLO				UN
SINAPI/SINFRA ou Cot. De Mercado	**COMPONENTES**	**UN**	**Quantidade**	**Custos Unit. (R$)**	**Custos Total (R$)**
	MATERIAL				
COMP. AUX 01	LASTRO DE CONCRETO, PREPARO MECÂNICO, INCLUSOS ADITIVO IMPERMEABILIZANTE, LANÇAMENTO E ADENSAMENTO	M3	0,02	294,67	5,89
88629	ARGAMASSA TRAÇO 1:3 (EM VOLUME DE CIMENTO E AREIA MÉDIA ÚMIDA), PREPARO MANUAL. AF_08/2019	M3	0,018	487,27	8,77
25398	CONJUNTO PARA FUTSAL COM TRAVES OFICIAIS DE 3,00 X 2,00 M EM TUBO DE ACO GALVANIZADO 3" COM REQUADRO EM TUBO DE 1", PINTURA EM PRIMER COM TINTA ESMALTE SINTETICO E REDES DE POLIETILENO FIO 4 MM	UN	1,00	3551,68	3.551,68
	MÃO DE OBRA				
88309	PEDREIRO COM ENCARGOS COMPLEMENTARES	H	2,00	18,83	37,66
88316	SERVENTE COM ENCARGOS COMPLEMENTARES	H	2,00	14,87	29,74
**COMPOSIÇÃO BASEADA NA TABELA PREFEITURA DE BELO HORIZONTE - CÓDIGO 18.02.05, PÁG 207 23/12/2015 (OS COEFICIENTES FORAM MULTIPLICADO POR 2 POR CONTA DE SER DUAS TRAVES DE FUTSAL)				**TOTAL**	**R$ 3.633,74**

Mayara Epping
Engenheira Civil
CREA-MT 046.118

ASSOCIAÇÃO MATO-GROSSENSE DOS MUNICÍPIOS

SITE: **www.amm.org.br** - e-mail: **centraldeprojetosamm@gmail.com**
AV. RUBENS DE MENDONÇA Nº 3.920 - CEP: 78,000-070 - CUIABÁ - MT
FONE: (65) 2123-1200 - FAX: 2123-1251

Ref.: Tabela de Serviços SINAPI (FEVEREIRO/2021) e/ou composições PiniTCPO

BDI 20,35%

COORDENAÇÃO DE PROJETOS

OBRA: PRAÇA BURITIS — **DATA:** 20/04/2021
LOCAL: FRENTE PARA AVENIDA CARNAUBA, PRIMAVERA DO LESTE - MT — **LEIS SOCIAIS:** 113,04%

COMPOSIÇÃO DE PREÇOS / CIVIL

COMP. AUX 01	LASTRO DE CONCRETO, PREPARO MECÂNICO, INCLUSOS ADITIVO IMPERMEABILIZANTE, LANÇAMENTO E ADENSAMENTO				M3
SINAPI ou Cot. De Mercado	**COMPONENTES**	**UN**	**Quantidade**	**Custos Unit. (R$)**	**Custos Total (R$)**
	MATERIAIS				
123	ADITIVO IMPERMEABILIZANTE DE PEGA NORMAL PARA ARGAMASSAS E CONCRETOS SEM ARMACAO, LIQUIDO E ISENTO DE CLORETOS	L	0,015	5,43	0,08
94962	CONCRETO MAGRO PARA LASTRO, TRAÇO 1:4,5:4,5 (CIMENTO/ AREIA MÉDIA/ BRITA 1) - PREPARO MECÂNICO COM BETONEIRA 400 L. AF_07/2016	M3	1,030	284,61	293,14
	MÃO DE OBRA				
88309	PEDREIRO COM ENCARGOS COMPLEMENTARES	H	0,03	18,83	0,56
88316	SERVENTE COM ENCARGOS COMPLEMENTARES	H	0,06	14,87	0,89
**COMPOSIÇÃO BASEADA NA TABELA SINAPI, COMPOSIÇÃO ANALÍTICA SETEMBRO/2019. COD: 83534				**Total R$**	**294,67**

AMM CIV 011	FORNECIMENTO E INSTALAÇÃO ESTRUTURA DE BASQUETE				PAR
SINAPI/SINFRA ou Cot. De Mercado	**COMPONENTES**	**UN**	**Quantidade**	**Custos Unit. (R$)**	**Custos Total (R$)**
	MATERIAL				
94963	CONCRETO FCK = 15MPA, TRAÇO 1:3,4:3,5 (CIMENTO/ AREIA MÉDIA/ BRITA 1) - PREPARO MECÂNICO COM BETONEIRA 400 L. AF_07/2016	M3	0,02	318,88	6,37
COMP. AUX 01	LANCAMENTO/APLICACAO MANUAL DE CONCRETO EM FUNDACOES	M3	0,02	98,48	1,96
COTAÇÃO	ESTRUTURA DE BASQUETE OFICIAL ESPORTE COM TABELA UNIDADE	UN	1,00	2924,45	2.924,45
	MÃO DE OBRA				
88309	PEDREIRO COM ENCARGOS COMPLEMENTARES	H	2,00	18,83	37,66
88316	SERVENTE COM ENCARGOS COMPLEMENTARES	H	4,00	14,87	59,48
**COMPOSIÇÃO BASEADA NO CATALOGO SCO PREFEITURA DO RIO DE JANEIRO PJ 24.15.0150 (A) (JUNHO/2019)				**TOTAL R$**	**3.029,92**

COMP. AUX 01	LANCAMENTO/APLICACAO MANUAL DE CONCRETO EM FUNDACOES				M3
SINAPI ou Cot. De Mercado	**COMPONENTES**	**UN**	**Quantidade**	**Custos Unit. (R$)**	**Custos Total (R$)**
	EQUIPAMENTO				
90586	VIBRADOR DE IMERSÃO, DIÂMETRO DE PONTEIRA 45MM, MOTOR ELÉTRICO TRIFÁSICO POTÊNCIA DE 2 CV - CHP DIURNO. AF_06/2015	CHP	0,3000	1,70	0,51
	MÃO DE OBRA				
88309	PEDREIRO COM ENCARGOS COMPLEMENTARES	H	1,6500	18,83	31,06
88316	SERVENTE COM ENCARGOS COMPLEMENTARES	H	4,5000	14,87	66,91
**COMPOSIÇÃO DA MÃO DE OBRA BASEADA NO BOLETIM SINAPI 74157/004 - JANEIRO/2020				**Total R$**	**98,48**

	ESTRUTURA DE BASQUETE OFICIAL ESPORTE COM TABELA (PAR)			UN	UN
	PREÇO UNITÁRIO DO CONJUNTO SEM ICMS E FRETE PARA EMPRESAS FORA DE CUIABÁ				
DATA	**NOME DA EMPRESA FORNECEDORA**	**VALOR COTADO**	**CNPJ**	**TELEFONE**	**CONTATO**
12/01/2021	SUBMARINO	2.474,30	00.776.574/0006-60	4003-5544	www.submarino.com.br
12/01/2021	MUNDO DO BASQUETE	1.819,83	11.639.219/0001-51	(11) 2988-6837	mundodobasquete.com.br
12/01/2021	CENTAURO	2.397,60	06.347.409/0069-53	(11) 4004-8008	www.centauro.com.br
	FRETE CÁLCULADO PARA EMPRESAS FORA DE CUIABÁ - VALOR REFERENTE A FRETE DO CONJUNTO				
DATA	**NOME DA EMPRESA FORNECEDORA**	**VALOR COTADO**	**CNPJ**	**TELEFONE**	**CONTATO**
12/01/2021	SUBMARINO	1.300,00	00.776.574/0006-60	4003-5544	www.submarino.com.br
12/01/2021	MUNDO DO BASQUETE	0,00	11.639.219/0001-51	(11) 2988-6837	mundodobasquete.com.br
12/01/2021	CENTAURO	335,54	06.347.409/0069-53	(11) 4004-8008	www.centauro.com.br
	DIFAL CÁLCULADO PARA EMPRESAS FORA DE CUIABÁ (UNITÁRIO+FRETE) EQUIVALENTE A 1 UNIDADE				
DATA	**NOME DA EMPRESA FORNECEDORA**	**VALOR COTADO**	**CNPJ**	**TELEFONE**	**CONTATO**
12/01/2021	SUBMARINO	264,18	00.776.574/0006-60	4003-5544	www.submarino.com.br
12/01/2021	MUNDO DO BASQUETE	127,33	11.639.219/0001-51	(11) 2988-6837	mundodobasquete.com.br
12/01/2021	CENTAURO	191,31	06.347.409/0069-53	(11) 4004-8008	www.centauro.com.br
	PREÇO UNITÁRIO COM VALOR INCLUSO DE FRETE E ICMS PARA EMPRESAS FORA DE CUIABÁ EQUIVALENTE A 1 UNIDADE				
DATA	**NOME DA EMPRESA FORNECEDORA**	**VALOR COTADO**	**CNPJ**	**TELEFONE**	**CONTATO**
12/01/2021	SUBMARINO	4.038,48	00.776.574/0006-60	4003-5544	www.submarino.com.br
12/01/2021	MUNDO DO BASQUETE	1.947,16	11.639.219/0001-51	(11) 2988-6837	mundodobasquete.com.br
12/01/2021	CENTAURO	2.924,45	06.347.409/0069-53	(11) 4004-8008	www.centauro.com.br
	VALOR ACATADO MEDIANA	**2.924,45**			

Mayara Epping
Engenheira Civil
CREA-MT 046.118

ASSOCIAÇÃO MATO-GROSSENSE DOS MUNICÍPIOS

SITE: **www.amm.org.br** - e-mail: **centraldeprojetosamm@gmail.com**
AV. RUBENS DE MENDONÇA Nº 3.920 - CEP: 78,000-070 - CUIABÁ - MT
FONE: (65) 2123-1200 - FAX: 2123-1251

Ref.: Tabela de Serviços SINAPI (FEVEREIRO/2021) e/ou composições PiniTCPO

BDI 20,35%

COORDENAÇÃO DE PROJETOS

OBRA: PRAÇA BURITIS — **DATA:** 20/04/2021
LOCAL: FRENTE PARA AVENIDA CARNAUBA, PRIMAVERA DO LESTE - MT — **LEIS SOCIAIS:** 113,04%

COMPOSIÇÃO DE PREÇOS / CIVIL

AMM CIV 012	FORNECIMENTO E INSTALAÇÃO DE BANCADA DE GRANITO POLIDO TIPO ANDORINHA				M2
SINAPI ou Cot. De Mercado	**COMPONENTES**	**UN**	**Quantidade**	**Custos Unit. (R$)**	**Custos Total (R$)**
	MATERIAIS				
11795	GRANITO PARA BANCADA, POLIDO, TIPO ANDORINHA/ QUARTZ/ CASTELO/ CORUMBA OU OUTROS EQUIVALENTES DA REGIAO, E= *2,5* CM	M2	1,05	422,64	443,77
88629	ARGAMASSA TRAÇO 1:3 (EM VOLUME DE CIMENTO E AREIA MÉDIA ÚMIDA), PREPARO MANUAL. AF_08/2019	M3	0,002	487,27	0,97
	MÃO DE OBRA				
88309	PEDREIRO COM ENCARGOS COMPLEMENTARES	H	0,7	18,83	13,18

**COMPOSIÇÃO BASEADA NA TABELA ORSE CÓD 08422 - MAIO/2019 , FOI UTILIZADO COMO REFERÊNCIA PARA A COMPOSIÇÃO O SERVIÇO DE PEITORIL, PELO FATO DO PEITORIL E DA BANCADA SER ASSENTADO

Total R$ 457,92

AMM CIV 013	DEMARCAÇÃO DE CAMPO DE FUTEBOL COM UTILIZAÇÃO DE CAL				M
SINAPI ou Cot. De Mercado	**COMPONENTES**	**UN**	**Quantidade**	**Custos Unit. (R$)**	**Custos Total (R$)**
	MATERIAIS				
1107	CAL VIRGEM COMUM PARA ARGAMASSAS (NBR 6453)	KG	1,4000	0,63	0,88
93358	ESCAVAÇÃO MANUAL DE VALA COM PROFUNDIDADE MENOR OU IGUAL A 1,30 M. AF_02/2021	M3	0,0020	58,82	0,11
	MÃO DE OBRA				
90781	TOPOGRAFO COM ENCARGOS COMPLEMENTARES	H	0,0060	15,58	0,09
88309	PEDREIRO COM ENCARGOS COMPLEMENTARES	H	0,0500	18,83	0,94
88316	SERVENTE COM ENCARGOS COMPLEMENTARES	H	0,0500	14,87	0,74

**COMPOSIÇÃO BASEADA NA SINAPI, CÓDIGO 83693 SINAP MAIO/2016

Total R$ 2,76

AMM CIV 014	CAMADA DRENANTE COM AREIA MEDIA				M3
SINAPI ou Cot. De Mercado	**COMPONENTES**	**UN**	**Quantidade**	**Custos Unit. (R$)**	**Custos Total (R$)**
	MATERIAIS				
370	AREIA MEDIA - POSTO JAZIDA/FORNECEDOR (RETIRADO NA JAZIDA, SEM TRANSPORTE)	M3	1,1000	70,00	77,00
	MÃO DE OBRA				
88316	SERVENTE COM ENCARGOS COMPLEMENTARES	H	2,4500	14,87	36,43

**COMPOSIÇÃO BASEADA NA SINAPI, CÓDIGO 83667 SINAP JULHO/2018

Total R$ 113,43

Mayara Epping
Engenheira Civil
CREA-MT 046.118

ASSOCIAÇÃO MATO-GROSSENSE DOS MUNICÍPIOS

SITE: **www.amm.org.br** - e-mail: **centraldeprojetosamm@gmail.com**
AV. RUBENS DE MENDONÇA Nº 3.920 - CEP: 78,000-070 - CUIABÁ - MT
FONE: (65) 2123-1200 - FAX: 2123-1251

Ref.: Tabela de Serviços SINAPI (FEVEREIRO/2021) e/ou composições PiniTCPO

BDI 20,35%

COORDENAÇÃO DE PROJETOS

OBRA: PRAÇA BURITIS **DATA:** 20/04/2021
LOCAL: FRENTE PARA AVENIDA CARNAUBA, PRIMAVERA DO LESTE - MT **LEIS SOCIAIS:** 113,04%

COMPOSIÇÃO DE PREÇOS / CIVIL

AMM CIV 015	MESA DE CONCRETO POLIDO FCK = 21MPA, COM TABULEIRO EM PASTILHA CERÂMICA, BASE DE TUBO DE CONCRETO ø= 0,30M E BANCOS EM TUBO DE CONCRETO ø= 0,40M				UN
SINAPI ou Cot. De Mercado	**COMPONENTES**	**UN**	**Quantidade**	**Custos Unit. (R$)**	**Custos Total (R$)**
	MATERIAIS				
COMP 02	ATERRO DE CAIXÃO DE EDIFICAÇÃO, COM FORNECIMENTO DE AREIA, ADENSAMENTO COM ÁGUA	M3	0,22	138,21	30,40
43058	ACO CA-50, 10,0 MM, OU 12,5 MM, OU 16,0 MM, OU 20,0 MM, DOBRADO E CORTADO	KG	5,15	10,72	55,20
87792	EMBOÇO OU MASSA ÚNICA EM ARGAMASSA TRAÇO 1:2:8, PREPARO MECÂNICO COM BETONEIRA 400 L, APLICADA MANUALMENTE EM PANOS CEGOS DE FACHADA (SEM PRESENÇA DE VÃOS), ESPESSURA DE 25 MM. AF_06/2014	M2	0,16	28,14	4,50
88483	APLICAÇÃO DE FUNDO SELADOR LÁTEX PVA EM PAREDES, UMA DEMÃO. AF_06/2014	M2	2,89	1,93	5,57
88489	APLICAÇÃO MANUAL DE PINTURA COM TINTA LÁTEX ACRÍLICA EM PAREDES, DUAS DEMÃOS. AF_06/2014	M2	2,890	12,14	35,08
93358	ESCAVAÇÃO MANUAL DE VALA COM PROFUNDIDADE MENOR OU IGUAL A 1,30 M. AF_02/2021	M3	0,14	58,82	8,23
COMP 03	FORNECIMENTO E ASSENTAMENTO DE TUBO DE CONCRETO SIMPLES CS d=0,30 m	M	0,90	53,48	48,13
COMP 04	FORMA CURVA PARA ESTRUTURAS, EM COMPENSADO PLASTIFICADO DE 10MM, 07 USOS, INCLUSIVE ESCORAMENTO	M2	1,21	69,05	83,55
87243	REVESTIMENTO CERÂMICO PARA PAREDES EXTERNAS EM PASTILHAS DE PORCELANA 5 X 5 CM (PLACAS DE 30 X 30 CM), ALINHADAS A PRUMO, APLICADO EM PANOS SEM VÃOS. AF_06/2014	M2	0,080	221,34	17,70
COMP 05	ACABAMENTO SUPERFICIAL DE CONCRETO COM LIXAMENTO E POLIMENTO	M2	0,500	11,42	5,71
100973	CARGA, MANOBRA E DESCARGA DE SOLOS E MATERIAIS GRANULARES EM CAMINHÃO BASCULANTE 6 M³ - CARGA COM PÁ CARREGADEIRA (CAÇAMBA DE 1,7 A 2,8 M³ / 128 HP) E DESCARGA LIVRE (UNIDADE: M3). AF_07/2020	M3	0,21	5,38	1,12
87243	REVESTIMENTO CERÂMICO PARA PAREDES EXTERNAS EM PASTILHAS DE PORCELANA 5 X 5 CM (PLACAS DE 30 X 30 CM), ALINHADAS A PRUMO, APLICADO EM PANOS SEM VÃOS. AF_06/2014	M2	0,080	221,34	17,70
92526	MONTAGEM E DESMONTAGEM DE FORMA DE LAJE MACIÇA, PÉ-DIREITO SIMPLES, EM CHAPA DE MADEIRA COMPENSADA PLASTIFICADA, 10 UTILIZAÇÕES. AF_09/2020	M2	0,990	19,84	19,64
94965	CONCRETO FCK = 25MPA, TRAÇO 1:2,3:2,7 (CIMENTO/ AREIA MÉDIA/ BRITA 1) - PREPARO MECÂNICO COM BETONEIRA 400 L. AF_07/2016	M3	0,100	366,67	36,66
92873	LANÇAMENTO COM USO DE BALDES, ADENSAMENTO E ACABAMENTO DE CONCRETO EM ESTRUTURAS. AF_12/2015	M3	0,100	153,10	15,31
COMP 06	FORNECIMENTO E ASSENTAMENTO DE TUBO DE CONCRETO SIMPLES CS d=0,40 m	M	2,60	134,25	349,05

COMPOSIÇÃO BASEADA NA TABELA ORSE CÓD 11677 - (SETEMBRO/2019) **Total R$ 733,55

COMP 02	ATERRO DE CAIXÃO DE EDIFICAÇÃO, COM FORNECIMENTO DE AREIA, ADENSAMENTO COM ÁGUA				M3
SINAPI ou Cot. De Mercado	**COMPONENTES**	**UN**	**Quantidade**	**Custos Unit. (R$)**	**Custos Total (R$)**
	MATERIAIS				
366	AREIA FINA - POSTO JAZIDA/FORNECEDOR (RETIRADO NA JAZIDA, SEM TRANSPORTE)	M3	1,200	78,00	93,60
	MÃO DE OBRA				
88316	SERVENTE COM ENCARGOS COMPLEMENTARES	H	3,000	14,87	44,61

COMPOSIÇÃO BASEADA NA TABELA ORSE CÓD 00077 - (SETEMBRO/2019) **Total R$ 138,21

COMP 03	FORNECIMENTO E ASSENTAMENTO DE TUBO DE CONCRETO SIMPLES CS d=0,30 m				M
SINAPI ou Cot. De Mercado	**COMPONENTES**	**UN**	**Quantidade**	**Custos Unit. (R$)**	**Custos Total (R$)**
	MATERIAIS				
37450	TUBO DE CONCRETO SIMPLES PARA AGUAS PLUVIAIS, CLASSE PS1, COM ENCAIXE MACHO E FEMEA, DIAMETRO NOMINAL DE 300 MM	M	1,020	28,88	29,45
88628	ARGAMASSA TRAÇO 1:3 (EM VOLUME DE CIMENTO E AREIA MÉDIA ÚMIDA), PREPARO MECÂNICO COM BETONEIRA 400 L. AF_08/2019	M3	0,001	407,30	0,40
	MÃO DE OBRA				
88316	SERVENTE COM ENCARGOS COMPLEMENTARES	H	1,210	14,87	17,99
88309	PEDREIRO COM ENCARGOS COMPLEMENTARES	H	0,300	18,83	5,64

COMPOSIÇÃO BASEADA NA TABELA ORSE CÓD 02669 - (SETEMBRO/2019) **Total R$ 53,48

Mayara Epping
Engenheira Civil
CREA-MT 046.118

ASSOCIAÇÃO MATO-GROSSENSE DOS MUNICÍPIOS

SITE: **www.amm.org.br** - e-mail: **centraldeprojetosamm@gmail.com**
AV. RUBENS DE MENDONÇA Nº 3.920 - CEP: 78,000-070 - CUIABÁ - MT
FONE: (65) 2123-1200 - FAX: 2123-1251

Ref.: Tabela de Serviços SINAPI (FEVEREIRO/2021) e/ou composições PiniTCPO

BDI 20,35%

COORDENAÇÃO DE PROJETOS

OBRA: PRAÇA BURITIS — **DATA:** 20/04/2021
LOCAL: FRENTE PARA AVENIDA CARNAUBA, PRIMAVERA DO LESTE - MT — **LEIS SOCIAIS:** 113,04%

COMPOSIÇÃO DE PREÇOS / CIVIL

COMP 04	FORMA CURVA PARA ESTRUTURAS, EM COMPENSADO PLASTIFICADO DE 10MM, 07 USOS, INCLUSIVE ESCORAMENTO				M2
SINAPI ou Cot. De Mercado	**COMPONENTES**	**UN**	**Quantidade**	**Custos Unit. (R$)**	**Custos Total (R$)**
	MATERIAIS				
4433	CAIBRO NAO APARELHADO *7,5 X 7,5* CM, EM MACARANDUBA, ANGELIM OU EQUIVALENTE DA REGIAO - BRUTA	M	0,170	11,73	1,99
43130	ARAME GALVANIZADO 12 BWG, D = 2,76 MM (0,048 KG/M) OU 14 BWG, D = 2,11 MM (0,026 KG/M)	KG	0,150	18,10	2,71
1346	CHAPA DE MADEIRA COMPENSADA PLASTIFICADA PARA FORMA DE CONCRETO, DE 2,20 x 1,10 M, E = 10 MM	M2	0,157	26,63	4,18
2692	DESMOLDANTE PROTETOR PARA FORMAS DE MADEIRA, DE BASE OLEOSA EMULSIONADA EM AGUA	L	0,015	5,22	0,07
4509	SARRAFO *2,5 X 10* CM EM PINUS, MISTA OU EQUIVALENTE DA REGIAO - BRUTA	M	0,430	3,65	1,56
5067	PREGO DE ACO POLIDO COM CABECA 16 X 24 (2 1/4 X 12)	KG	0,300	13,87	4,16
6189	TABUA NAO APARELHADA *2,5 X 30* CM, EM MACARANDUBA, ANGELIM OU EQUIVALENTE DA REGIAO - BRUTA	M	0,470	12,37	5,81
	MÃO DE OBRA				
88316	SERVENTE COM ENCARGOS COMPLEMENTARES	H	1,450	14,87	21,56
88262	CARPINTEIRO DE FORMAS COM ENCARGOS COMPLEMENTARES	H	1,450	18,63	27,01

COMPOSIÇÃO BASEADA NA TABELA ORSE CÓD 03379- (SETEMBRO/2019) — **Total R$ 69,05

COMP 05	ACABAMENTO SUPERFICIAL DE CONCRETO COM LIXAMENTO E POLIMENTO				M2
SINAPI ou Cot. De Mercado	**COMPONENTES**	**UN**	**Quantidade**	**Custos Unit. (R$)**	**Custos Total (R$)**
	MATERIAIS				
3768	LIXA EM FOLHA PARA FERRO, NUMERO 150	UN	1,000	2,50	2,50
	5069				
88316	SERVENTE COM ENCARGOS COMPLEMENTARES	H	0,600	14,87	8,92

COMPOSIÇÃO BASEADA NA TABELA ORSE CÓD 04923 - (SETEMBRO/2019) — **Total R$ 11,42

COMP 06	FORNECIMENTO E ASSENTAMENTO DE TUBO DE CONCRETO SIMPLES CS d=0,40 m				M
SINAPI ou Cot. De Mercado	**COMPONENTES**	**UN**	**Quantidade**	**Custos Unit. (R$)**	**Custos Total (R$)**
	MATERIAIS				
7745	TUBO DE CONCRETO ARMADO PARA AGUAS PLUVIAIS, CLASSE PA-1, COM ENCAIXE PONTA E BOLSA, DIAMETRO NOMINAL DE 400 MM	M	1,020	101,29	103,31
88628	ARGAMASSA TRAÇO 1:3 (EM VOLUME DE CIMENTO E AREIA MÉDIA ÚMIDA), PREPARO MECÂNICO COM BETONEIRA 400 L. AF_08/2019	M3	0,002	407,30	0,81
	MÃO DE OBRA				
88316	SERVENTE COM ENCARGOS COMPLEMENTARES	H	1,520	14,87	22,60
88309	PEDREIRO COM ENCARGOS COMPLEMENTARES	H	0,400	18,83	7,53

COMPOSIÇÃO BASEADA NA TABELA ORSE CÓD 02670 - (SETEMBRO/2019) — **Total R$ 134,25

AMM CIV 016	APLICAÇÃO E LIXAMENTO DE MASSA ACRÍLICA EM PAREDES, UMA DEMÃO. AF_06/2014				M2
SINAPI ou Cot. De Mercado	**COMPONENTES**	**UN**	**Quantidade**	**Custos Unit. (R$)**	**Custos Total (R$)**
	MATERIAIS				
3767	LIXA EM FOLHA PARA PAREDE OU MADEIRA, NUMERO 120 (COR VERMELHA)	UN	0,060	0,59	0,03
4056	!EM PROCESSO DE DESATIVACAO!MASSA ACRILICA PARA PAREDES INTERIOR/EXTERIOR	GL	0,164	27,34	4,48
	MÃO DE OBRA				
88310	PINTOR COM ENCARGOS COMPLEMENTARES	H	0,234	19,83	4,64
88316	SERVENTE COM ENCARGOS COMPLEMENTARES	H	0,086	14,87	1,27

COMPOSIÇÃO BASEADA NO CADERNOS TÉCNICOS DE COMPOSIÇÕES PARA PINTURA (INTERNA E EXTERNA) LOTE 1 ,VERSÃO:006,VIGÊNCIA :06/2014,CÓDIGO 88495, ÚLTIMA ATUALIZAÇÃO 06/2019 PAGINA 31, COM ALTERAÇÃO NO INSUMO 4056 CONFORME ITEM 7. INFORMAÇÕES COMPLEMENTARES — **Total R$ 10,42

Mayara Epping
Engenheira Civil
CREA-MT 046.118

ASSOCIAÇÃO MATO-GROSSENSE DOS MUNICÍPIOS

SITE: **www.amm.org.br** - e-mail: **centraldeprojetosamm@gmail.com**
AV. RUBENS DE MENDONÇA Nº 3.920 - CEP: 78,000-070 - CUIABÁ - MT
FONE: (65) 2123-1200 - FAX: 2123-1251

Ref.: Tabela de Serviços SINAPI (FEVEREIRO/2021) e/ou composições PiniTCPO

BDI 20,35%

COORDENAÇÃO DE PROJETOS

OBRA: PRAÇA BURITIS — **DATA:** 20/04/2021
LOCAL: FRENTE PARA AVENIDA CARNAUBA, PRIMAVERA DO LESTE - MT — **LEIS SOCIAIS:** 113,04%

COMPOSIÇÃO DE PREÇOS / CIVIL

AMM CIV 017	PLACA DE OBRA EM CHAPA DE ACO GALVANIZADO				M2
SINAPI ou Cot. De Mercado	**COMPONENTES**	**UN**	**Quantidade**	**Custos Unit. (R$)**	**Custos Total (R$)**
	MATERIAL				
4417	SARRAFO NAO APARELHADO *2,5 X 7* CM, EM MACARANDUBA, ANGELIM OU EQUIVALENTE DA REGIAO - BRUTA	M	1,00	3,26	3,26
4491	PONTALETE *7,5 X 7,5* CM EM PINUS, MISTA OU EQUIVALENTE DA REGIAO - BRUTA	M	4,00	7,20	28,80
4813	PLACA DE OBRA (PARA CONSTRUCAO CIVIL) EM CHAPA GALVANIZADA *N. 22*, ADESIVADA, DE *2,0 X 1,125* M	M2	1,00	200,00	200,00
5075	PREGO DE ACO POLIDO COM CABECA 18 X 30 (2 3/4 X 10)	KG	0,11	13,02	1,43
94962	CONCRETO MAGRO PARA LASTRO, TRAÇO 1:4,5:4,5 (CIMENTO/ AREIA MÉDIA/ BRITA 1) - PREPARO MECÂNICO COM BETONEIRA 400 L. AF_07/2016	M3	0,01	284,61	2,84
	MÃO DE OBRA				
88262	CARPINTEIRO DE FORMAS COM ENCARGOS COMPLEMENTARES	H	1,00	18,63	18,63
88316	SERVENTE COM ENCARGOS COMPLEMENTARES	H	2,00	14,87	29,74

COMPOSIÇÃO DA MÃO DE OBRA BASEADA NO BOLETIM SINAPI 74209/001 - JANEIRO/2020 — **TOTAL R$ 284,70

AMM CIV 018	ENTRADA PROVISORIA DE ENERGIA ELETRICA AEREA TRIFASICA 40A EM POSTE MADEIRA				UN
SINAPI ou Cot. De Mercado	**COMPONENTES**	**UN**	**Quantidade**	**Custos Unit. (R$)**	**Custos Total (R$)**
	MATERIAL				
406	FITA ACO INOX PARA CINTAR POSTE, L = 19 MM, E = 0,5 MM (ROLO DE 30M)	UN	0,1333333	90,88	12,11
420	CINTA CIRCULAR EM ACO GALVANIZADO DE 150 MM DE DIAMETRO PARA FIXACAO DE CAIXA MEDICAO, INCLUI PARAFUSOS E PORCAS	UN	2,00	23,69	47,38
857	CABO DE COBRE NU 16 MM2 MEIO-DURO	M	3,00	11,00	33,00
937	FIO DE COBRE, SOLIDO, CLASSE 1, ISOLACAO EM PVC/A, ANTICHAMA BWF-B, 450/750V, SECAO NOMINAL 10 MM2	M	27,00	6,93	187,11
1062	CAIXA INTERNA/EXTERNA DE MEDICAO PARA 1 MEDIDOR TRIFASICO, COM VISOR, EM CHAPA DE ACO 18 USG (PADRAO DA CONCESSIONARIA LOCAL)	UN	1,00	267,40	267,40
1096	ARMACAO VERTICAL COM HASTE E CONTRA-PINO, EM CHAPA DE ACO GALVANIZADO 3/16", COM 4 ESTRIBOS E 4 ISOLADORES	UN	2,00	78,62	157,24
1539	CONECTOR METALICO TIPO PARAFUSO FENDIDO (SPLIT BOLT), PARA CABOS ATE 16 MM2	UN	8,00	5,71	45,68
1892	LUVA EM PVC RIGIDO ROSCAVEL, DE 1", PARA ELETRODUTO	UN	4,00	1,16	4,64
2392	DISJUNTOR TIPO NEMA, TRIPOLAR 10 ATE 50A, TENSAO MAXIMA DE 415 V	UN	1,00	63,77	63,77
2685	ELETRODUTO DE PVC RIGIDO ROSCAVEL DE 1 ", SEM LUVA	M	8,00	4,22	33,76
2731	POSTE ROLICO DE MADEIRA TRATADA, D = 20 A 25 CM, H = 12,00 M, EM EUCALIPTO OU EQUIVALENTE DA REGIAO	M	7,96	69,25	551,23
3379	!EM PROCESSO DE DESATIVACAO! HASTE DE ATERRAMENTO EM ACO COM 3,00 M DE COMPRIMENTO E DN = 5/8", REVESTIDA COM BAIXA CAMADA DE COBRE, SEM CONECTOR	UN	1,00	38,62	38,62
4346	PARAFUSO DE FERRO POLIDO, SEXTAVADO, COM ROSCA PARCIAL, DIAMETRO 5/8", COMPRIMENTO 6", COM PORCA E ARRUELA DE PRESSAO MEDIA	UN	2,00	4,92	9,84
11267	ARRUELA LISA, REDONDA, DE LATAO POLIDO, DIAMETRO NOMINAL 5/8", DIAMETRO EXTERNO = 34 MM, DIAMETRO DO FURO = 17 MM, ESPESSURA = *2,5* MM	UN	2,00	0,61	1,22
12034	CURVA 180 GRAUS, DE PVC RIGIDO ROSCAVEL, DE 3/4", PARA ELETRODUTO	UN	2,00	3,30	6,60
39176	BUCHA EM ALUMINIO, COM ROSCA, DE 1", PARA ELETRODUTO	UN	2,00	0,83	1,66
39210	ARRUELA EM ALUMINIO, COM ROSCA, DE 1", PARA ELETRODUTO	UN	2,00	0,62	1,24
	MÃO DE OBRA				
88264	ELETRICISTA COM ENCARGOS COMPLEMENTARES	H	8,00	19,52	156,16
88316	SERVENTE COM ENCARGOS COMPLEMENTARES	H	8,00	14,87	118,96

COMPOSIÇÃO DA MÃO DE OBRA BASEADA NO BOLETIM SINAPI 41598 - JANEIRO/2020 — **TOTAL R$ 1.737,62

AMM CIV 019	REGULARIZAÇÃO MANUAL E COMPACTAÇÃO COM PLACA VIBRATÓRIA				M2
SINAPI ou Cot. De Mercado	**COMPONENTES**	**UN**	**Quantidade**	**Custos Unit. (R$)**	**Custos Total (R$)**
	MATERIAIS				
COMP AUX	COMPACTACAO MECANICA, SEM CONTROLE DO GC (C/COMPACTADOR PLACA 400 KG)	M3	0,1800	4,70	0,84
	MÃO DE OBRA				
88316	SERVENTE COM ENCARGOS COMPLEMENTARES	H	0,3000	14,87	4,46

COMPOSIÇÃO BASEADA NO ORSE, CÓD. 11472 - (MAIO/2019) — **Total R$ 5,30

Mayara Epping
Engenheira Civil
CREA-MT 046.118

ASSOCIAÇÃO MATO-GROSSENSE DOS MUNICÍPIOS

SITE: **www.amm.org.br** - e-mail: **centraldeprojetosamm@gmail.com**
AV. RUBENS DE MENDONÇA Nº 3.920 - CEP: 78,000-070 - CUIABÁ - MT
FONE: (65) 2123-1200 - FAX: 2123-1251

Ref.: Tabela de Serviços SINAPI (FEVEREIRO/2021) e/ou composições PiniTCPO

BDI 20,35%

COORDENAÇÃO DE PROJETOS

OBRA: PRAÇA BURITIS — **DATA:** 20/04/2021
LOCAL: FRENTE PARA AVENIDA CARNAUBA, PRIMAVERA DO LESTE - MT — **LEIS SOCIAIS:** 113,04%

COMPOSIÇÃO DE PREÇOS / CIVIL

COMP AUX	COMPACTACAO MECANICA, SEM CONTROLE DO GC (C/COMPACTADOR PLACA 400 KG)				M3
SINAPI ou Cot. De Mercado	**COMPONENTES**	**UN**	**Quantidade**	**Custos Unit. (R$)**	**Custos Total (R$)**
	EQUIPAMENTO				
91277	PLACA VIBRATÓRIA REVERSÍVEL COM MOTOR 4 TEMPOS A GASOLINA, FORÇA CENTRÍFUGA DE 25 KN (2500 KGF), POTÊNCIA 5,5 CV - CHP DIURNO. AF_08/2015	CHP	0,125	7,99	0,99
	MÃO DE OBRA				
88316	SERVENTE COM ENCARGOS COMPLEMENTARES	H	0,25	14,87	3,71
**COMPOSIÇÃO BASEADA NA TABELA SINAPI (JANEIRO/2020) - CÓD 74005/001				**Total R$**	**4,70**

AMM CIV 020	PORTAO EM TELA ARAME GALVANIZADO N.12 MALHA 2" E MOLDURA EM TUBOS DE ACO COM UMA FOLHA DE ABRIR, INCLUSO FERRAGENS				M2
SINAPI ou Cot. De Mercado	**COMPONENTES**	**UN**	**Quantidade**	**Custos Unit. (R$)**	**Custos Total (R$)**
	MATERIAIS				
83765	GRUPO DE SOLDAGEM COM GERADOR A DIESEL 60 CV PARA SOLDA ELÉTRICA, SOBRE 04 RODAS, COM MOTOR 4 CILINDROS 600 A - CHP DIURNO. AF_02/2016	CHP	3,82	73,54	280,92
83766	GRUPO DE SOLDAGEM COM GERADOR A DIESEL 60 CV PARA SOLDA ELÉTRICA, SOBRE 04 RODAS, COM MOTOR 4 CILINDROS 600 A - CHI DIURNO. AF_02/2016	CHI	0,67	28,43	19,04
7167	TELA DE ARAME GALVANIZADA QUADRANGULAR / LOSANGULAR, FIO 2,11 MM (14 BWG), MALHA 5 X 5 CM, H = 2 M	M2	1,10	21,33	23,46
7697	TUBO ACO GALVANIZADO COM COSTURA, CLASSE MEDIA, DN 1.1/2", E = *3,25* MM, PESO *3,61* KG/M (NBR 5580)	M	1,4318	52,88	75,71
10997	ELETRODO REVESTIDO AWS - E7018, DIAMETRO IGUAL A 4,00 MM	KG	3,37	15,70	52,90
21010	TUBO ACO GALVANIZADO COM COSTURA, CLASSE LEVE, DN 25 MM (1"), E = 2,65 MM, *2,11* KG/M (NBR 5580)	M	6,7407	32,80	221,09
	MÃO DE OBRA				
88315	SERRALHEIRO COM ENCARGOS COMPLEMENTARES	H	7,00	18,73	131,11
88316	SERVENTE COM ENCARGOS COMPLEMENTARES	H	11,50	14,87	171,00
88317	SOLDADOR COM ENCARGOS COMPLEMENTARES	H	4,50	18,89	85,00
**COMPOSIÇÃO BASEADA NA TABELA SINAPI - CÓDIGO 74238/002 - OUTUBRO				**Total R$**	**1.060,23**

AMM CIV 021	ALAMBRADO EM TUBOS DE ACO GALVANIZADO, COM COSTURA, DIN 2440, DIAMETRO 2", ALTURA 3M, FIXADOS A CADA 2M EM BLOCOS DE CONCRETO, COM TELA DE ARAME GALVANIZADO REVESTIDO COM PVC, FIO 12 BWG E MALHA 7,5X7,5CM				M2
SINAPI ou Cot. De Mercado	**COMPONENTES**	**UN**	**Quantidade**	**Custos Unit. (R$)**	**Custos Total (R$)**
	MATERIAIS				
43130	ARAME GALVANIZADO 12 BWG, D = 2,76 MM (0,048 KG/M) OU 14 BWG, D = 2,11 MM (0,026 KG/M)	KG	0,032	18,10	0,57
5075	PREGO DE ACO POLIDO COM CABECA 18 X 30 (2 3/4 X 10)	KG	0,040	13,02	0,52
3993	TABUA APARELHADA *2,5 X 15* CM, EM MACARANDUBA, ANGELIM OU EQUIVALENTE DA REGIAO	M2	0,048	8,22	0,39
6298	TE DE FERRO GALVANIZADO, DE 2"	UN	0,400	40,44	16,17
7696	TUBO ACO GALVANIZADO COM COSTURA, CLASSE MEDIA, DN 2", E = *3,65* MM, PESO *5,10* KG/M (NBR 5580)	M	0,720	76,26	54,90
10935	TELA DE ARAME GALVANIZADA REVESTIDA EM PVC, QUADRANGULAR / LOSANGULAR, FIO 2,77 MM (12 BWG), BITOLA FINAL = *3,8* MM, MALHA 7,5 X 7,5 CM, H = 2 M	M2	1,100	38,04	41,84
94970	CONCRETO FCK = 20MPA, TRAÇO 1:2,7:3 (CIMENTO/ AREIA MÉDIA/ BRITA 1) - PREPARO MECÂNICO COM BETONEIRA 600 L. AF_07/2016	M3	0,018	342,55	6,16
	MÃO DE OBRA				
88261	CARPINTEIRO DE ESQUADRIA COM ENCARGOS COMPLEMENTARES	H	1,00	20,01	20,01
88309	PEDREIRO COM ENCARGOS COMPLEMENTARES	H	1,00	18,83	18,83
88315	SERRALHEIRO COM ENCARGOS COMPLEMENTARES	H	0,50	18,73	9,36
88316	SERVENTE COM ENCARGOS COMPLEMENTARES	H	3,38	14,87	50,26
**COMPOSIÇÃO BASEADA NA TABELA SINAPI - CÓDIGO 73787/1 - SETEMBRO/2019				**Total R$**	**219,01**

AMM CIV 021	ESCAVACAO MECANICA CAMPO ABERTO EM SOLO EXCETO ROCHA ATE 2,00M PROFUNDIDADE				M3
SINAPI ou Cot. De Mercado	**COMPONENTES**	**UN**	**Quantidade**	**Custos Unit. (R$)**	**Custos Total (R$)**
	EQUIPAMENTO				
89032	TRATOR DE ESTEIRAS, POTÊNCIA 100 HP, PESO OPERACIONAL 9,4 T, COM LÂMINA 2,19 M3 - CHP DIURNO. AF_06/2014	CHP	0,018	120,40	2,11
	MÃO DE OBRA				
**COMPOSIÇÃO BASEADA NA TABELA SINAPI (JUNHO/2020) - CÓD 79480				**Total R$**	**2,11**

Mayara Epping
Engenheira Civil
CREA-MT 046.118

ASSOCIAÇÃO MATO-GROSSENSE DOS MUNICÍPIOS

SITE: **www.amm.org.br** - e-mail: **centraldeprojetosamm@gmail.com**
AV. RUBENS DE MENDONÇA Nº 3.920 - CEP: 78,000-070 - CUIABÁ - MT
FONE: (65) 2123-1200 - FAX: 2123-1251

Ref.: Tabela de Serviços SINAPI (FEVEREIRO/2021) e/ou composições PiniTCPO

BDI 20,35%

C O O R D E N A Ç Ã O D E P R O J E T O S

OBRA:	PRAÇA BURITIS	**DATA:**	20/06/2017
LOCAL:	FRENTE PARA AVENIDA CARNAUBA, PRIMAVERA DO LESTE - MT	**LEIS SOCIAIS:**	113,04%

C O M P O S I Ç Ã O D E P R E Ç O S / E S T R U T U R A L

AMM EST 001	**GRAUTEAMENTO VERTICAL EM ALVENARIA ESTRUTURAL**				**M3**
SINAPI ou Cot. De Mercado	**COMPONENTES**	**UN**	**Quantidade**	**Custos Unit. (R$)**	**Custos Total (R$)**
	MATERIAIS				
90278	GRAUTE FGK=15 MPA; TRAÇO 1:0,04:2,0:2,4 (CIMENTO/ CAL/ AREIA GROSSA/ BRITA 0) - PREPARO MECÂNICO COM BETONEIRA 400 L. AF_02/2015	M3	1,2030	330,19	397,21
	MÃO DE OBRA				
88309	PEDREIRO COM ENCARGOS COMPLEMENTARES	H	8,0998000	18,83	152,51
88316	SERVENTE COM ENCARGOS COMPLEMENTARES	H	5,7292000	14,87	85,19
**COMPOSIÇÃO BASEADA NA TABELA SINAPI - CÓDIGO 89993, NOVEMBRO/2017				**Total**	**R$ 634,91**

AMM EST 002	**MADEIRAMENTO, ASSENTAMENTO E FIXAÇÃO DAS MADEIRAS DO VIVEIRO**				**UN**
SINAPI ou Cot. De Mercado	**COMPONENTES**	**UN**	**Quantidade**	**Custos Unit. (R$)**	**Custos Total (R$)**
	MATERIAIS				
4006	MADEIRA SERRADA EM PINUS, MISTA OU EQUIVALENTE DA REGIAO - BRUTA	M3	1,060	1622,11	1719,43
39996	VERGALHAO ZINCADO ROSCA TOTAL, 1/4 " (6,3 MM)	M	1,080	3,02	3,26
	MÃO DE OBRA				
88262	CARPINTEIRO DE FORMAS COM ENCARGOS COMPLEMENTARES	H	15,50	18,63	288,76
88316	SERVENTE COM ENCARGOS COMPLEMENTARES	H	21,70	14,87	322,67
				TOTAL	**R$ 2.334,12**

A mão de obra foi feita com base na composição 10666/ORSE. Foi multiplicado o coeficiente de hora para um profissional assentar uma peça do pergolado.

Memorial de Cálculo: Servente -> 0,5h/peça assentada ---------- 31 peças => 0,5*31= 15,50h
Carpinteiro -> 0,7h/peça assentada ---------- 31 peças => 0,7*31= 21,70h

AMM EST 003	**FORNECIMENTO/INSTALACAO LONA PLASTICA PRETA, PARA IMPERMEABILIZACAO, ESPESSURA 150 MICRAS.**				**M2**
SINAPI ou Cot. De Mercado	**COMPONENTES**	**UN**	**Quantidade**	**Custos Unit. (R$)**	**Custos Total (R$)**
	MATERIAIS				
3777	LONA PLASTICA PESADA PRETA, E = 150 MICRA	M2	1,1	1,30	1,43
	MÃO DE OBRA				
88270	IMPERMEABILIZADOR COM ENCARGOS COMPLEMENTARES	H	0,2	19,71	3,94
**COMPOSIÇÃO DA MÃO DE OBRA BASEADA NO BOLETIM SINAPI 68053 - JANEIRO/2020				**Total**	**R$ 5,37**

AMM EST 004	**ARMACAO EM TELA DE ACO SOLDADA NERVURADA Q-92, ACO CA-60, 4,2MM, MALHA 15X15CM**				**M2**
SINAPI ou Cot. De Mercado	**COMPONENTES**	**UN**	**Quantidade**	**Custos Unit. (R$)**	**Custos Total (R$)**
	MATERIAIS				
43132	ARAME RECOZIDO 16 BWG, D = 1,65 MM (0,016 KG/M) OU 18 BWG, D = 1,25 MM (0,01 KG/M)	KG	0,015	18,10	0,27
21141	TELA DE ACO SOLDADA NERVURADA, CA-60, Q-92, (1,48 KG/M2), DIAMETRO DO FIO = 4,2 MM, LARGURA = 2,45 X 60 M DE COMPRIMENTO, ESPACAMENTO DA MALHA = 15 X 15 CM	M2	1,030	14,96	15,40
	MÃO DE OBRA				
88245	ARMADOR COM ENCARGOS COMPLEMENTARES	H	0,03	18,73	0,56
88316	SERVENTE COM ENCARGOS COMPLEMENTARES	H	0,06	14,87	0,89
**COMPOSIÇÃO BASEADA NA TABELA SINAPI, COMPOSIÇÃO ANALÍTICA SETEMBRO/2019. COD: 85662				**Total**	**R$ 17,12**

Alexandre Cesar da S. Moraes
Engenheiro Civil
CREA 120.156.967-2

	ASSOCIAÇÃO MATO-GROSSENSE DOS MUNICÍPIOS	**Ref.: Tabela de Serviços SINAPI (FEVEREIRO/2021) e/ou composições PiniTCPO**	
	SITE: **www.amm.org.br** - e-mail: **centraldeprojetosamm@gmail.com** AV. RUBENS DE MENDONÇA Nº 3.920 - CEP: 78,000-070 - CUIABÁ - MT FONE: (65) 2123-1200 - FAX: 2123-1251	**BDI**	**20,35%**

C O O R D E N A Ç Ã O D E P R O J E T O S

OBRA:	PRAÇA BURITIS	**DATA:**	20/04/2021
LOCAL:	FRENTE PARA AVENIDA CARNAUBA, PRIMAVERA DO LESTE - MT	**LEIS SOCIAIS:**	113,04%

C O M P O S I Ç Ã O D E P R E Ç O S / H I D R O S S A N I T Á R I A S

AMM HID 001	**CRUZETA EM PVC SOLDÁVEL MARROM - DN 25 MM - FORNECIMENTO E INSTALAÇÃO**				**UN**
SINAPI ou Cot. De Mercado	**COMPONENTES**	**UN**	**Quantidade**	**Custos Unit. (R$)**	**Custos Total (R$)**
	M A T E R I A L				
COTAÇÃO	CRUZETA EM PVC SOLDÁVEL MARROM - DN 25 MM	UN	1,00	14,99	14,99
20083	SOLUCAO LIMPADORA PARA PVC, FRASCO COM 1000 CM3	UN	0,016	80,25	1,28
122	ADESIVO PLASTICO PARA PVC, FRASCO COM 850 GR	UN	0,011	92,41	1,01
	M Ã O D E O B R A				
88248	AUXILIAR DE ENCANADOR OU BOMBEIRO HIDRÁULICO COM ENCARGOS COMPLEMENTARES	H	0,26	14,33	3,72
88267	ENCANADOR OU BOMBEIRO HIDRÁULICO COM ENCARGOS COMPLEMENTARES	H	0,26	18,86	4,90
				TOTAL R$	**25,90**

**COMPOSIÇÃO BASEADA ORSE - COD. 01102 - OUTUBRO 2019

O insumo de Código 122 (Adesivo Plástico para PVC) tem sua quantidade diferente da referência adotada (TCPO), pois na referência utilizada tem unidade de medida de consumo em Kg enquanto na tabela utilizada como referência de preços (SINAPI) o insumo em unidades de frascos de 850 gramas, portanto fez-se necessária a conversão das unidades de medida de consumo. A baixo é apresentada a regra de três simples utilizada na conversão de medidas.

0,01kg ---------- x gramas
1,00kg ---------- 1000 gramas
x: 11,90 gramas
850 gramas ---------- 1 unidade
10,00 gramas ---------- x unidades
x: 0,011 unidades

Quanto ao Insumo de código 20083 - Não há necessidade de conversão de valores, pois mesmo que as referências apresentem unidade diferente (TCPO: Litros, Sinapi: 1000cm³) - A quantidade é a mesma, pois 1 (um) litro equivale a 1000 (mil) cm³.

COTAÇÃO	**CRUZETA EM PVC SOLDÁVEL MARROM - DN 25 MM**				**UN**
DATA	**NOME DA EMPRESA FORNECEDORA**	**VALOR COTADO (R$)**	**CNPJ**	**TELEFONE**	**CONTATO**
13/04/2021	TOCAO OBRA	10,99	34.546.775/0001-89	(11) 4858-8626	tocaobra.com.br
13/04/2021	LEROY MERLIN	14,99	01.438.784/0048-60	4007-1380	leroymerlin.com.br
13/04/2021	FERREIRA COSTA	15,90	10.230.480/0019-60	(78) 3305-2525	ferreiracosta.com
	VALOR ACATADO MEDIANA	**14,99**			

Kaio Cesar Dias Bueno
Engenheiro Sanitarista e Ambiental e Saúde e Segurança
CREA 121.501.072-9

ASSOCIAÇÃO MATO-GROSSENSE DOS MUNICÍPIOS

SITE: **www.amm.org.br** - e-mail: **centraldeprojetosamm@gmail.com**
AV. RUBENS DE MENDONÇA Nº 3.920 - CEP: 78,000-070 - CUIABÁ - MT
FONE: (65) 2123-1200 - FAX: 2123-1251

Ref.: Tabela de Serviços SINAPI (FEVEREIRO/2021) e/ou composições PiniTCPO

BDI **20,35%**

COORDENAÇÃO DE PROJETOS

OBRA: PRAÇA BURITIS **DATA:** 20/04/2021
LOCAL: FRENTE PARA AVENIDA CARNAUBA, PRIMAVERA DO LESTE - MT **LEIS SOCIAIS:** 113,04%

COMPOSIÇÃO DE PREÇOS / HIDROSSANITÁRIAS

AMM HID 002	TORNEIRA JATO ESGUICHO PARA BEBEDOURO - FORNECIMENTO E INSTALAÇÃO				UN
SINAPI ou Cot. De Mercado	**COMPONENTES**	**UN**	**Quantidade**	**Custos Unit. (R$)**	**Custos Total (R$)**
	MATERIAL				
COTAÇÃO	TORNEIRA JATO ESGUICHO PARA BEBEDOURO	UN	1,00	97,21	97,21
3146	FITA VEDA ROSCA EM ROLOS DE 18 MM X 10 M (L X C)	UN	0,050	4,93	0,24
	MÃO DE OBRA				
88267	ENCANADOR OU BOMBEIRO HIDRÁULICO COM ENCARGOS COMPLEMENTARES	H	0,50	18,86	9,43
88248	AUXILIAR DE ENCANADOR OU BOMBEIRO HIDRÁULICO COM ENCARGOS COMPLEMENTARES	H	0,50	14,33	7,16
				TOTAL R$	**114,04**

**COMPOSIÇÃO BASEADA EM ORSE - COD - (12070) - MARÇO/2018

Quanto ao insumo DE CÓDIGO 3146 (Fita veda rosca em rolos de 18mm x 10m (LxC)) na referência utilizada a unidade de medida é apresentada em metros enquanto que na tabela Sinapi é apresentada em unidades de 10 metros, portanto faz-se necessária a conversão para a determinação do valor exato, esta conversão é apresentada em baixo através de uma regra de três simples:

10 metros ---------- 1 unidade
0,50 metros ---------- x unidades
x: 0,05 unidades

	TORNEIRA JATO ESGUICHO PARA BEBEDOURO				UN
	PREÇO UNITÁRIO DO CONJUNTO SEM ICMS E FRETE PARA EMPRESAS FORA DE CUIABÁ				
DATA	**NOME DA EMPRESA FORNECEDORA**	**VALOR COTADO**	**CNPJ**	**TELEFONE**	**CONTATO**
13/04/2021	LOJA DO BEBEDOURO	59,90	34.479.222/0001-50	(31) 2342-1469	lojadobebedouro.com.br
13/04/2021	AQUAMAX	54,90	01.405.449/0001-00	(44)99944-2399	aquamaxbebedouros.com.br
13/04/2021	MINAS FILTROS	40,00	10.408.272/0001-89	(37) 3232-9595	minasfiltrosonline.com.br
	FRETE CÁLCULADO PARA EMPRESAS FORA DE CUIABÁ - VALOR REFERENTE A FRETE DO CONJUNTO				
DATA	**NOME DA EMPRESA FORNECEDORA**	**VALOR COTADO**	**CNPJ**	**TELEFONE**	**CONTATO**
13/04/2021	LOJA DO BEBEDOURO	31,01	34.479.222/0001-50	(31) 2342-1469	lojadobebedouro.com.br
13/04/2021	AQUAMAX	48,41	01.405.449/0001-00	(44)99944-2399	aquamaxbebedouros.com.br
13/04/2021	MINAS FILTROS		10.408.272/0001-89	(37) 3232-9595	minasfiltrosonline.com.br
	DIFAL CÁLCULADO PARA EMPRESAS FORA DE CUIABÁ (UNITÁRIO+FRETE) EQUIVALENTE A 1 UNIDADE				
DATA	**NOME DA EMPRESA FORNECEDORA**	**VALOR COTADO**	**CNPJ**	**TELEFONE**	**CONTATO**
13/04/2021	LOJA DO BEBEDOURO	6,30	34.479.222/0001-50	(31) 2342-1469	lojadobebedouro.com.br
13/04/2021	AQUAMAX	7,21	01.405.449/0001-00	(44)99944-2399	aquamaxbebedouros.com.br
13/04/2021	MINAS FILTROS	2,80	10.408.272/0001-89	(37) 3232-9595	minasfiltrosonline.com.br
	PREÇO UNITÁRIO COM VALOR INCLUSO DE FRETE E ICMS PARA EMPRESAS FORA DE CUIABÁ EQUIVALENTE A 1 UNIDADE				
DATA	**NOME DA EMPRESA FORNECEDORA**	**VALOR COTADO**	**CNPJ**	**TELEFONE**	**CONTATO**
13/04/2021	LOJA DO BEBEDOURO	97,21	34.479.222/0001-50	(31) 2342-1469	lojadobebedouro.com.br
13/04/2021	AQUAMAX	110,52	01.405.449/0001-00	(44)99944-2399	aquamaxbebedouros.com.br
13/04/2021	MINAS FILTROS	42,80	10.408.272/0001-89	(37) 3232-9595	minasfiltrosonline.com.br
	VALOR ACATADO MEDIANA	**97,21**			

Kaio Cesar Dias Bueno
Engenheiro Sanitarista e Ambiental e Saúde e Segurança
CREA 121.501.072-9

ASSOCIAÇÃO MATO-GROSSENSE DOS MUNICÍPIOS

SITE: **www.amm.org.br** - e-mail: **centraldeprojetosamm@gmail.com**
AV. RUBENS DE MENDONÇA Nº 3.920 - CEP: 78,000-070 - CUIABÁ - MT
FONE: (65) 2123-1200 - FAX: 2123-1251

Ref.: Tabela de Serviços SINAPI (FEVEREIRO/2021) e/ou composições PiniTCPO

BDI **20,35%**

COORDENAÇÃO DE PROJETOS

OBRA: PRAÇA BURITIS — **DATA:** 20/04/2021
LOCAL: FRENTE PARA AVENIDA CARNAUBA, PRIMAVERA DO LESTE - MT — **LEIS SOCIAIS:** 113,04%

COMPOSIÇÃO DE PREÇOS / ELÉTRICOS

AMM ELE 001	FORNECIMENTO E INSTALAÇÃO DE DISPOSITIVO DPS CLASSE II, 1 POLO, TENSAO MAXIMA DE 175 V, CORRENTE MAXIMA DE *45* KA (TIPO AC)				UN
SINAPI ou Cot. De Mercado	**COMPONENTES**	**UN**	**Quantidade**	**Custos Unit. (R$)**	**Custos Total (R$)**
	MATERIAL				
39467	DISPOSITIVO DPS CLASSE II, 1 POLO, TENSAO MAXIMA DE 175 V, CORRENTE MAXIMA DE *45* KA (TIPO AC)	UN	1,00	78,98	78,98
	MÃO DE OBRA				
88264	ELETRICISTA COM ENCARGOS COMPLEMENTARES	H	0,30	19,52	5,85
88316	SERVENTE COM ENCARGOS COMPLEMENTARES	H	0,30	14,87	4,46
**COMPOSIÇÃO BASEADA NO BOLETIM ORSE (SET/17) "8894"				**TOTAL**	**R$ 89,29**

AMM ELE 002	FORNECIMENTO E INSTALAÇÃO DE PLACA DE SINALIZAÇÃO DE ENERGIA (20X20CM)				UN
SINAPI ou Cot. De Mercado	**COMPONENTES**	**UN**	**Quantidade**	**Custos Unit. (R$)**	**Custos Total (R$)**
	MATERIAL				
37556	PLACA DE SINALIZACAO DE SEGURANCA CONTRA INCENDIO, FOTOLUMINESCENTE, QUADRADA, *20 X 20* CM, EM PVC *2* MM ANTI-CHAMAS (SIMBOLOS, CORES E PICTOGRAMAS CONFORME NBR 13434)	UN	1,00	14,64	14,64
11950	BUCHA DE NYLON SEM ABA S6, COM PARAFUSO DE 4,20 X 40 MM EM ACO ZINCADO COM ROSCA SOBERBA, CABECA CHATA E FENDA PHILLIPS	UN	2,00	0,20	0,40
	MÃO DE OBRA				
88316	SERVENTE COM ENCARGOS COMPLEMENTARES	H	0,25	14,87	3,71
**COMPOSIÇÃO BASEADA NA TABELA DE COMPOSIÇÃO DE CUSTOS UNITÁRIOS DE REFERÊNCIA PARA CONSTRUÇÃO DE OBRAS PÚBLICAS - FUNDAÇÃO IPPUJ JOINVILLE (VOL.3 - 25ª ED.) (DEZ/2015) "C10.72.49.90.025"				**TOTAL**	**R$ 18,75**

AMM ELE 003	FORNECIMENTO E INSTALAÇÃO DE ARAME GALVANIZADO 12 BWG, D = 2,76 MM (0,048 KG/M) OU 14 BWG, D = 2,11 MM (0,026				M
SINAPI ou Cot. De Mercado	**COMPONENTES**	**UN**	**Quantidade**	**Custos Unit. (R$)**	**Custos Total (R$)**
	MATERIAL				
43130	ARAME GALVANIZADO 12 BWG, D = 2,76 MM (0,048 KG/M) OU 14 BWG, D = 2,11 MM (0,026 KG/M)	KG	0,048	18,10	0,86
	MÃO DE OBRA				
88264	ELETRICISTA COM ENCARGOS COMPLEMENTARES	H	0,082	19,52	1,60
88247	AUXILIAR DE ELETRICISTA COM ENCARGOS COMPLEMENTARES	H	0,082	14,84	1,21
**COMPOSIÇÃO BASEADA NAS TABELA SINAPI (FEV/16) "84682". A COMPOSIÇÃO UTILIZADA COMO REFERÊNCIA, É PARA A INSTALAÇÃO DE UM CABO DE "0,0353KG/M", COMO O CABO DA COMPOSIÇÃO ELABORADA É DE "0,01KG/M" FOI FEITA REGRA DE TRÊS PARA OBTER A MÃO DE OBRA PARA INSTALAÇÃO DO CABO EM QUESTÃO, CONFORME DEMOSTRADO ABAIXO:				**TOTAL**	**R$ 3,67**

Mão de Obra do Eletricista e Auxiliar:

1 m - 0,0353 kg - 0,06 h
1 m - 0,048 kg - X
X= 0,082 h

AMM ELE 004	FORNECIMENTO E INSTALAÇÃO DE LUMINARIA PLAFONIER SOBREPOR ARO/BASE METALICA C/ GLOBO ESFERICO VIDRO LEITOSO BOCA 10CM DIAM 20CM P/ 1 LAMP INCAND, INCL SOQUETE PORCELANA				UN
SINAPI ou Cot. De Mercado	**COMPONENTES**	**UN**	**Quantidade**	**Custos Unit. (R$)**	**Custos Total (R$)**
	MATERIAL				
3803	LUMINARIA PLAFON REDONDO COM VIDRO FOSCO DIAMETRO *25* CM, PARA 1 LAMPADA, BASE E27, POTENCIA MAXIMA 40/60 W (NAO INCLUI LAMPADA)	UN	1,000	42,70	42,70
	MÃO DE OBRA				
88264	ELETRICISTA COM ENCARGOS COMPLEMENTARES	H	0,80	19,52	15,61
88247	AUXILIAR DE ELETRICISTA COM ENCARGOS COMPLEMENTARES	H	0,70	14,84	10,38
**COMPOSIÇÃO DA MÃO DE OBRA BASEADA NO BOLETIM ANALÍTICO DA SINAPI (AGO/15) "74041/3". OBS.: FOI RETIRADO 0,1 H DO AUXILIAR DE ELETRICISTA REFERENTE À INSTALAÇÃO DA LÂMPADA COM BASE NA REFERÊNCIA DA TABELA DE COMPOSIÇÕES ANALÍTICAS DA SINAPI (AGO/2015) ITEM "72248".				**TOTAL**	**R$ 68,69**

Felipe da Silva Xavier
Engenheiro Eletricista
CREA-MT 041.313

ASSOCIAÇÃO MATO-GROSSENSE DOS MUNICÍPIOS

SITE: **www.amm.org.br** - e-mail: **centraldeprojetosamm@gmail.com**
AV. RUBENS DE MENDONÇA Nº 3.920 - CEP: 78,000-070 - CUIABÁ - MT
FONE: (65) 2123-1200 - FAX: 2123-1251

Ref.: Tabela de Serviços SINAPI (FEVEREIRO/2021) e/ou composições PiniTCPO

BDI **20,35%**

COORDENAÇÃO DE PROJETOS

OBRA: PRAÇA BURITIS — **DATA:** 20/04/2021
LOCAL: FRENTE PARA AVENIDA CARNAUBA, PRIMAVERA DO LESTE - MT — **LEIS SOCIAIS:** 113,04%

COMPOSIÇÃO DE PREÇOS / ELÉTRICOS

AMM ELE 005	FORNECIMENTO E INSTALAÇÃO DE PARAFUSO M16 EM ACO GALVANIZADO, COMPRIMENTO = 500 MM, DIAMETRO = 16 MM, ROSCA MAQUINA, COM CABECA SEXTAVADA E PORCA				UN
SINAPI ou Cot. De Mercado	**COMPONENTES**	**UN**	**Quantidade**	**Custos Unit. (R$)**	**Custos Total (R$)**
	MATERIAL				
428	PARAFUSO M16 EM ACO GALVANIZADO, COMPRIMENTO = 500 MM, DIAMETRO = 16 MM, ROSCA MAQUINA, COM CABECA SEXTAVADA E PORCA	UN	1,00	15,00	15,00
	MÃO DE OBRA				
88264	ELETRICISTA COM ENCARGOS COMPLEMENTARES	H	0,15	19,52	2,92
**COMPOSIÇÃO BASEADA NA TABELA ORSE (SET/2017) "10620"				**TOTAL**	**R$ 17,92**

AMM ELE 006	FORNECIMENTO E INSTALAÇÃO DE ARRUELA QUADRADA EM ACO GALVANIZADO, DIMENSAO = 38 MM, ESPESSURA = 3MM, DIAMETRO DO FURO= 18 MM				UN
SINAPI ou Cot. De Mercado	**COMPONENTES**	**UN**	**Quantidade**	**Custos Unit. (R$)**	**Custos Total (R$)**
	MATERIAL				
379	ARRUELA QUADRADA EM ACO GALVANIZADO, DIMENSAO = 38 MM, ESPESSURA = 3MM, DIAMETRO DO FURO= 18 MM	UN	1,00	0,61	0,61
	MÃO DE OBRA				
88264	ELETRICISTA COM ENCARGOS COMPLEMENTARES	H	0,01	19,52	0,19
88316	SERVENTE COM ENCARGOS COMPLEMENTARES	H	0,01	14,87	0,14
**COMPOSIÇÃO BASEADA NA TABELA ORSE (SET/17) "9816"				**TOTAL**	**R$ 0,94**

AMM ELE 007	FORNECIMENTO E INSTALAÇÃO DE CRUZETA DE CONCRETO LEVE, COMP. 2000 MM SECAO, 90 X 90 MM				UN
SINAPI ou Cot. De Mercado	**COMPONENTES**	**UN**	**Quantidade**	**Custos Unit. (R$)**	**Custos Total (R$)**
	MATERIAL				
34519	CRUZETA DE CONCRETO LEVE, COMP. 2000 MM SECAO, 90 X 90 MM	UN	1,00	96,48	96,48
	MÃO DE OBRA				
88264	ELETRICISTA COM ENCARGOS COMPLEMENTARES	H	2,00	19,52	39,04
88247	AUXILIAR DE ELETRICISTA COM ENCARGOS COMPLEMENTARES	H	4,00	14,84	59,36
**COMPOSIÇÃO BASEADA NO BOLETIM DA "SECRETARIA MUNICIPAL DE INFRAESTRUTURA E OBRAS URBANAS DA PREFEITURA DE SÃO PAULO" (JUL/17) "09-74-05"				**TOTAL**	**R$ 194,88**

AMM ELE 008	FORNECIMENTO E INSTALAÇÃO DE MÃO FRANCESA PLANA 619MM				UN
SINAPI ou Cot. De Mercado	**COMPONENTES**	**UN**	**Quantidade**	**Custos Unit. (R$)**	**Custos Total (R$)**
	MATERIAL				
COTAÇÃO	MÃO FRANCESA PLANA 619MM	UN	1,00	13,96	13,96
	MÃO DE OBRA				
88264	ELETRICISTA COM ENCARGOS COMPLEMENTARES	H	0,15	19,52	2,92
88316	SERVENTE COM ENCARGOS COMPLEMENTARES	H	0,15	14,87	2,23
**COMPOSIÇÃO BASEADA NA TABELA ORSE (SET/17) "11299"				**TOTAL**	**R$ 19,11**

	MÃO FRANCESA PLANA 619MM				**UN**
DATA	**NOME DA EMPRESA FORNECEDORA**	**VALOR COTADO**	**CNPJ**	**TELEFONE**	**CONTATO**
16/02/2021	COTELETRICA	13,96	07.237.858/0001-13	(65) 3025-4300	PATRIANE
23/02/2021	ELETRICA UNIAO	7,86	25.211.602/0001-19	(65) 36329300	FERNANDO
16/02/2021	PIZZATO	24,74	04.181.115/0001-80	(65) 3052-4200	LEANDRO
	VALOR ACATADO MEDIANA	**13,96**			

AMM ELE 009	FORNECIMENTO E INSTALAÇAO DE PADRAO DE ENTRADA DE ENERGIA CATEGORIA "T4" (ENERGISA)				UN
SINAPI ou Cot. De	**COMPONENTES**	**UN**	**Quantidade**	**Custos**	**Custos**
	MATERIAL				
COTAÇÃO	PADRÃO DE ENTRADA DE ENERGIA CATEGORIA "T4" (ENERGISA)	UN	1,00	3439,24	3.439,24
	MÃO DE OBRA				
88266	ELETROTÉCNICO COM ENCARGOS COMPLEMENTARES	H	2,00	19,61	39,22
88264	ELETRICISTA COM ENCARGOS COMPLEMENTARES	H	4,00	19,52	78,08
88247	AUXILIAR DE ELETRICISTA COM ENCARGOS COMPLEMENTARES	H	8,00	14,84	118,72
**COMPOSIÇÃO BASEADA NO BOLETIM DA "SECRETARIA MUNICIPAL DE INFRAESTRUTURA E OBRAS URBANAS DA PREFEITURA DE SÃO PAULO" (JUL/17) "09-70-01"				**TOTAL**	**R$ 3.675,26**

	PADRÃO DE ENTRADA DE ENERGIA CATEGORIA "T4" (ENERGISA)				**UN**
DATA	**NOME DA EMPRESA FORNECEDORA**	**VALOR COTADO**	**CNPJ**	**TELEFONE**	**CONTATO**
15/04/2021	ELETRICA UNIAO	3.439,24	25.211.602/0001-19	(65) 3632-9300	FERNANDO
15/04/2021	COTELETRICA	4.467,11	07.237.858/0001-13	(65) 3025-4300	DIRCEU
15/04/2021	PANTANAL PADRÃO	2.500,00	00.944.785/0001-50	(65) 3646-2804	MIQUEIAS
	VALOR ACATADO MEDIANA	**3.439,24**			

Felipe da Silva Xavier
Engenheiro Eletricista
CREA-MT 041.313

ASSOCIAÇÃO MATO-GROSSENSE DOS MUNICÍPIOS

SITE: **www.amm.org.br** - e-mail: **centraldeprojetosamm@gmail.com**
AV. RUBENS DE MENDONÇA Nº 3.920 - CEP: 78,000-070 - CUIABÁ - MT
FONE: (65) 2123-1200 - FAX: 2123-1251

Ref.: Tabela de Serviços SINAPI (FEVEREIRO/2021) e/ou composições PiniTCPO

BDI **20,35%**

COORDENAÇÃO DE PROJETOS

OBRA: PRAÇA BURITIS — **DATA:** 20/04/2021
LOCAL: FRENTE PARA AVENIDA CARNAUBA, PRIMAVERA DO LESTE - MT — **LEIS SOCIAIS:** 113,04%

COMPOSIÇÃO DE PREÇOS / ELÉTRICOS

AMM ELE 010	FORNECIMENTO E INSTALAÇÃO DE CABO DE COBRE PP 3 x 2,5 MM2 0,6/1 KV				M
SINAPI/SINFRA ou Cot. De Mercado	**COMPONENTES**	**UN**	**Quantidade**	**Custos Unit. (R$)**	**Custos Total (R$)**
	MATERIAL				
39258	CABO MULTIPOLAR DE COBRE, FLEXIVEL, CLASSE 4 OU 5, ISOLACAO EM HEPR, COBERTURA EM PVC-ST2, ANTICHAMA BWF-B, 0,6/1 KV, 3 CONDUTORES DE 2,5 MM2	M	1,000	7,06	7,06
	MÃO DE OBRA				
88316	SERVENTE COM ENCARGOS COMPLEMENTARES	H	0,120	14,87	1,78
88264	ELETRICISTA COM ENCARGOS COMPLEMENTARES	H	0,120	19,52	2,34
				TOTAL	**R$ 11,18**

**COMPOSIÇÃO DA MÃO DE OBRA BASEADA NO BOLETIM ORSE (JUL/19) "4119". PALAVRA CHAVE: "PP"

AMM ELE 011	FORNECIMENTO E INSTALAÇÃO DE CABO DE COBRE PP 3 x 4 MM2 0,6/1 KV				M
SINAPI/SINFRA ou Cot. De Mercado	**COMPONENTES**	**UN**	**Quantidade**	**Custos Unit. (R$)**	**Custos Total (R$)**
	MATERIAL				
39259	CABO MULTIPOLAR DE COBRE, FLEXIVEL, CLASSE 4 OU 5, ISOLACAO EM HEPR, COBERTURA EM PVC-ST2, ANTICHAMA BWF-B, 0,6/1 KV, 3 CONDUTORES DE 4 MM2	M	1,000	10,76	10,76
	MÃO DE OBRA				
88316	SERVENTE COM ENCARGOS COMPLEMENTARES	H	0,120	14,87	1,78
88264	ELETRICISTA COM ENCARGOS COMPLEMENTARES	H	0,120	19,52	2,34
				TOTAL	**R$ 14,88**

**COMPOSIÇÃO DA MÃO DE OBRA BASEADA NO BOLETIM ORSE (JUL/19) "4119". PALAVRA CHAVE: "PP"

AMM ELE 012	FORNECIMENTO E ASSENTAMENTO DE POSTE DE CONCRETO DUPLO T, 400 KG,H = 12 M (NBR 8451)				UN
SINAPI ou Cot. De Mercado	**COMPONENTES**	**UN**	**Quantidade**	**Custos Unit. (R$)**	**Custos Total (R$)**
	MATERIAL				
12373	POSTE DE CONCRETO DUPLO T, 400 KG,H = 12 M (NBR 8451)	UN	1,00	1203,84	1.203,84
5928	GUINDAUTO HIDRAULICO, CAPACIDADE MAXIMA DE CARGA 6200 KG, MOMENTO MÁXIMO DE CARGA 11,7 TM, ALCANCE MÁXIMO HORIZONTAL 9,70 M, INCLUSIVE CAMINHÃO TOCO PBT 16.000 KG, POTÊNCIA DE 189 CV - CHP DIURNO. AF_06/2014	CHP	0,088	162,29	14,28
863	CABO DE COBRE NU 35 MM2 MEIO-DURO	M	12,00	23,47	281,64
	MÃO DE OBRA				
88247	AUXILIAR DE ELETRICISTA COM ENCARGOS COMPLEMENTARES	H	1,916	14,84	28,43
88264	ELETRICISTA COM ENCARGOS COMPLEMENTARES	H	6,226	19,52	121,53
				TOTAL	**R$ 1.649,72**

**COMPOSIÇÃO DA MÃO DE OBRA BASEADA NO CADERNO TÉCNICO DE POSTES DE CONCRETO E METÁLICOS, CÓD 02.INEL.POST.014/01, PÁG 42 - SINAPI (SET/19). OBS.: ADICIONADO O POSTE NA COMPOSIÇÃO DE REFERÊNCIA.

AMM ELE 013	INSTALAÇÃO DE REFLETOR BIVOLT DE LED, 200W DE POTÊNCIA, FLUXO LUMINOSO A PARTIR DE 100 LM/W, TEMPERATURA DE COR A PARTIR DE 4000K (BRANCO FRIO), TEMPERATURA DE OPERAÇÃO -40º A 55ºC, IRC A PARTIR DE 70, TENSÃO DE ENTRADA BIVOLT, FATOR DE POTÊNCIA A PARTIR DE 0,95, PROTEÇÃO CONTRA SURTO CONFORME NORMA ANSI C62.41 CATEGORIA B 6KV, VIDA ÚTIL A PARTIR DE 90.000 HORAS, INDÍCE DE HARMÔNICAS (THD) MENOR QUE 10%, ÍNDICE DE PROTEÇÃO IP66, RESISTÊNCIA MECÂNICA IK 05 (BLOCO ÓPTICO) / IK 08 (CORPO), SUPORTE COM ALÇA 60º (FURAÇÃO 9MM)				UN
SINAPI ou Cot. De Mercado	**COMPONENTES**	**UN**	**Quantidade**	**Custos Unit. (R$)**	**Custos Total (R$)**
	MÃO DE OBRA				
88264	ELETRICISTA COM ENCARGOS COMPLEMENTARES	H	1,50	19,52	29,28
88316	SERVENTE COM ENCARGOS COMPLEMENTARES	H	1,50	14,87	22,30
				TOTAL	**R$ 51,58**

**COMPOSIÇÃO DA MÃO DE OBRA BASEADA NO BOLETIM ORSE (SET/17) CÓDIGO "10645".

Felipe da Silva Xavier
Engenheiro Eletricista
CREA-MT 041.313

	ASSOCIAÇÃO MATO-GROSSENSE DOS MUNICÍPIOS	**Ref.: Tabela de Serviços SINAPI (FEVEREIRO/2021) e/ou composições PiniTCPO**	
	SITE: **www.amm.org.br** - e-mail: **centraldeprojetosamm@gmail.com** AV. RUBENS DE MENDONÇA Nº 3.920 - CEP: 78,000-070 - CUIABÁ - MT FONE: (65) 2123-1200 - FAX: 2123-1251	**BDI**	**20,35%**

COORDENAÇÃO DE PROJETOS

OBRA:	PRAÇA BURITIS	**DATA:**	20/04/2021
LOCAL:	FRENTE PARA AVENIDA CARNAUBA, PRIMAVERA DO LESTE - MT	**LEIS SOCIAIS:**	113,04%

COMPOSIÇÃO DE PREÇOS / ELÉTRICOS

AMM ELE 014	**FORNECIMENTO DE REFLETOR BIVOLT DE LED, 200W DE POTÊNCIA, FLUXO LUMINOSO A PARTIR DE 100 LM/W, TEMPERATURA DE COR A PARTIR DE 4000K (BRANCO FRIO), TEMPERATURA DE OPERAÇÃO -40º A 55ºC, IRC A PARTIR DE 70, TENSÃO DE ENTRADA BIVOLT, FATOR DE POTÊNCIA A PARTIR DE 0,95, PROTEÇÃO CONTRA SURTO CONFORME NORMA ANSI C62.41 CATEGORIA B 6KV, VIDA ÚTIL A PARTIR DE 90.000 HORAS, INDÍCE DE HARMÔNICAS (THD) MENOR QUE 10%, ÍNDICE DE PROTEÇÃO IP66, RESISTÊNCIA MECÂNICA IK 05 (BLOCO ÓPTICO) / IK 08 (CORPO), SUPORTE COM ALÇA 60º (FURAÇÃO 9MM)**	**UN**

SINAPI ou Cot. De Mercado	COMPONENTES	UN	Quantidade	Custos Unit. (R$)	Custos Total (R$)
	MATERIAL				
COTAÇÃO	REFLETOR BIVOLT DE LED, 200W DE POTÊNCIA, FLUXO LUMINOSO A PARTIR DE 100 LM/W, TEMPERATURA DE COR A PARTIR DE 4000K (BRANCO FRIO), TEMPERATURA DE OPERAÇÃO -40º A 55ºC, IRC A PARTIR DE 70, TENSÃO DE ENTRADA BIVOLT, FATOR DE POTÊNCIA A PARTIR DE 0,95, PROTEÇÃO CONTRA SURTO CONFORME NORMA ANSI C62.41 CATEGORIA B 6KV, VIDA ÚTIL A PARTIR DE 90.000 HORAS, INDÍCE DE HARMÔNICAS (THD) MENOR QUE 10%, ÍNDICE DE PROTEÇÃO IP66, RESISTÊNCIA MECÂNICA IK 05 (BLOCO ÓPTICO) / IK 08 (CORPO), SUPORTE COM ALÇA 60º (FURAÇÃO 9MM)	UN	1,00	1.601,02	1.601,02
				TOTAL	**R$ 1.601,02**

**COMPOSIÇÃO DA MÃO DE OBRA BASEADA NO BOLETIM ORSE (SET/17) CÓDIGO "10645".

	REFLETOR BIVOLT DE LED, 200W DE POTÊNCIA, FLUXO LUMINOSO A PARTIR DE 100 LM/W, TEMPERATURA DE COR A PARTIR DE 4000K (BRANCO FRIO), TEMPERATURA DE OPERAÇÃO -40º A 55ºC, IRC A PARTIR DE 70, TENSÃO DE ENTRADA BIVOLT, FATOR DE POTÊNCIA A PARTIR DE 0,95, PROTEÇÃO CONTRA SURTO CONFORME NORMA ANSI C62.41 CATEGORIA B 6KV, VIDA ÚTIL A PARTIR DE 90.000 HORAS, INDÍCE DE HARMÔNICAS (THD) MENOR QUE 10%, ÍNDICE DE PROTEÇÃO IP66, RESISTÊNCIA MECÂNICA IK 05 (BLOCO ÓPTICO) / IK 08 (CORPO), SUPORTE COM ALÇA 60º (FURAÇÃO 9MM)				**UN**
PREÇO UNITÁRIO SEM ICMS E FRETE PARA EMPRESAS FORA DE CUIABÁ					
DATA	**NOME DA EMPRESA FORNECEDORA**	**VALOR COTADO**	**CNPJ**	**TELEFONE**	**CONTATO**
17/12/2021	HDA ILUMINAÇÃO LED	1.550,73	11.496.607/0002-01	(65)3451-6519	WALDIR
06/01/2021	IDEALUX	1.600,00	29.014.726/0001-65	(54)3223-8676	LEANDRO
30/12/2020	LEDTEC	1.431,00	01.457.433/0001-33	(35)3471-3757	EDUARDO
FRETE CÁLCULADO PARA EMPRESAS FORA DE CUIABÁ -					
DATA	**NOME DA EMPRESA FORNECEDORA**	**VALOR COTADO**	**CNPJ**	**TELEFONE**	**CONTATO**
17/12/2021	HDA ILUMINAÇÃO LED	0,00	11.496.607/0002-01	(65)3451-6519	WALDIR
06/01/2021	IDEALUX	172,60	29.014.726/0001-65	(54)3223-8676	LEANDRO
30/12/2020	LEDTEC	141,40	01.457.433/0001-33	(35)3471-3757	EDUARDO
IPI CÁLCULADO PARA EMPRESAS FORA DE CUIABÁ (IPI DE 2% DO VALOR UNITÁRIO)					
DATA	**NOME DA EMPRESA FORNECEDORA**	**VALOR COTADO**	**CNPJ**	**TELEFONE**	**CONTATO**
17/12/2021	HDA ILUMINAÇÃO LED	31,01	11.496.607/0002-01	(65)3451-6519	WALDIR
06/01/2021	IDEALUX	0,00	29.014.726/0001-65	(54)3223-8676	LEANDRO
30/12/2020	LEDTEC	28,62	01.457.433/0001-33	(35)3471-3757	EDUARDO
PREÇO UNITÁRIO COM VALOR INCLUSO DE FRETE E ICMS PARA EMPRESAS FORA DE CUIABÁ					
DATA	**NOME DA EMPRESA FORNECEDORA**	**VALOR COTADO**	**CNPJ**	**TELEFONE**	**CONTATO**
17/12/2021	HDA ILUMINAÇÃO LED	1.581,74	11.496.607/0002-01	(65)3451-6519	WALDIR
06/01/2021	IDEALUX	1.772,60	29.014.726/0001-65	(54)3223-8676	LEANDRO
30/12/2020	LEDTEC	1.601,02	01.457.433/0001-33	(35)3471-3757	EDUARDO
	VALOR ACATADO MEDIANA	**1.601,02**			

***AS EMPRESAS CONTADAS FORA DO ESTADO SÓ CONSIDERA FRETE FOB , PORTANTO UTILIZANDO OS CORREIOS COMO FORMA DE TRANSPORTE OBTEMOS OS VALORES DO QUADRO DE COTAÇÃO.**

Felipe da Silva Xavier
Engenheiro Eletricista
CREA-MT 041.313

ASSOCIAÇÃO MATO-GROSSENSE DOS MUNICÍPIOS

SITE: **www.amm.org.br** - e-mail: **centraldeprojetosamm@gmail.com**
AV. RUBENS DE MENDONÇA Nº 3.920 - CEP: 78,000-070 - CUIABÁ - MT
FONE: (65) 2123-1200 - FAX: 2123-1251

Ref.: Tabela de Serviços SINAPI (FEVEREIRO/2021) e/ou composições PiniTCPO

BDI **20,35%**

COORDENAÇÃO DE PROJETOS

OBRA: PRAÇA BURITIS — **DATA:** 20/04/2021
LOCAL: FRENTE PARA AVENIDA CARNAUBA, PRIMAVERA DO LESTE - MT — **LEIS SOCIAIS:** 113,04%

COMPOSIÇÃO DE PREÇOS / ELÉTRICOS

AMM ELE 015	POSTE DE AÇO CONICO CONTÍNUO RETO, ENGASTADO, H=9M, INCLUSIVE LUMINÁRIA LED DE 98 W ATE 137 W, INVOLUCRO EM ALUMINIO OU ACO INOX - FORNECIMENTO E INSTALAÇÃO				UN
SINAPI ou Cot. De Mercado	**COMPONENTES**	**UN**	**Quantidade**	**Custos Unit. (R$)**	**Custos Total (R$)**
	MATERIAL				
863	CABO DE COBRE NU 35 MM2 MEIO-DURO	M	9,00	23,47	211,23
42243	LUMINARIA DE LED PARA ILUMINACAO PUBLICA, DE 98 W ATE 137 W, INVOLUCRO EM ALUMINIO OU ACO INOX	UN	3,000	501,43	1.504,29
14165	POSTE CONICO CONTINUO EM ACO GALVANIZADO, RETO, ENGASTADO, H = 9 M, DIAMETRO INFERIOR = *145* MM	UN	1,00	1619,85	1.619,85
COTAÇÃO	SUPORTE PARA 3 PÉTALAS	UN	1,00	299,00	299,00
	EQUIPAMENTO				
5928	GUINDAUTO HIDRÁULICO, CAPACIDADE MÁXIMA DE CARGA 6200 KG, MOMENTO MÁXIMO DE CARGA 11,7 TM, ALCANCE MÁXIMO HORIZONTAL 9,70 M, INCLUSIVE CAMINHÃO TOCO PBT 16.000 KG, POTÊNCIA DE 189 CV - CHP DIURNO. AF_06/2014	CHP	0,111	162,29	18,01
	MÃO DE OBRA				
88247	AUXILIAR DE ELETRICISTA COM ENCARGOS COMPLEMENTARES	H	1,413	14,84	20,96
88264	ELETRICISTA COM ENCARGOS COMPLEMENTARES	H	4,593	19,52	89,65
				TOTAL	**R$ 3.762,99**

**COMPOSIÇÃO DA MÃO DE OBRA BASEADA NO BOLETIM SINAPI (DEZ/19) ITEM 100623. OBS.: SUBSTITUÍDO O INSUMO 3798 PELO INSUMO 42977 E ACRESCENTADO O SUPORTE PARA LUMINÁRIA.

COTAÇÃO	SUPORTE PARA 3 PÉTALAS				UN
DATA	**NOME DA EMPRESA FORNECEDORA**	**VALOR COTADO**	**CNPJ**	**TELEFONE**	**CONTATO**
25/02/2021	ELÉTRICA PARANÁ	289,00	08.139.615/0001-05	(65) 3388-0800	CARLOS
25/02/2021	PIZZATTO MATERIAIS ELÉTRICOS	300,00	04.181.115/0001-80	(65) 3052-4200	DIRCEU
25/02/2021	3M COMÉRCIO DE MATERIAIS ELÉTRICOS	299,00	04.347.124/0001-07	(65) 3029-1234	EDUARDO
	VALOR ACATADO MEDIANA	**299,00**			

AMM ELE 016	FORNECIMENTO E INSTALAÇAO DE CABECOTE PARA ENTRADA DE LINHA DE ALIMENTACAO PARA ELETRODUTO, EM LIGA DE ALUMINIO COM ACABAMENTO ANTI CORROSIVO, COM FIXACAO POR ENCAIXE LISO DE 360 GRAUS, DE 1"				UN
SINAPI ou Cot. De Mercado	**COMPONENTES**	**UN**	**Quantidade**	**Custos Unit. (R$)**	**Custos Total (R$)**
	MATERIAL				
1050	CABECOTE PARA ENTRADA DE LINHA DE ALIMENTACAO PARA ELETRODUTO, EM LIGA DE ALUMINIO COM ACABAMENTO ANTI CORROSIVO, COM FIXACAO POR ENCAIXE LISO DE 360 GRAUS, DE 1"	UN	1,00	3,17	3,17
	MÃO DE OBRA				
88264	ELETRICISTA COM ENCARGOS COMPLEMENTARES	H	0,27	19,52	5,27
				TOTAL	**R$ 8,44**

**COMPOSIÇÃO DA MÃO DE OBRA BASEADA NO BOLETIM ORSE (DEZEMBRO/19) CÓDIGO "7893".

AMM ELE 017	FORNECIMENTO E INSTALAÇÃO DE CURVA 90 GRAUS, PARA ELETRODUTO, EM ACO GALVANIZADO ELETROLITICO, DIAMETRO DE 25 MM (1")				UN
SINAPI ou Cot. De Mercado	**COMPONENTES**	**UN**	**Quantidade**	**Custos Unit. (R$)**	**Custos Total (R$)**
	MATERIAL				
2617	CURVA 90 GRAUS, PARA ELETRODUTO, EM ACO GALVANIZADO ELETROLITICO, DIAMETRO DE 25 MM (1")	UN	1,00	6,38	6,38
	MÃO DE OBRA				
88264	ELETRICISTA COM ENCARGOS COMPLEMENTARES	H	0,14	19,52	2,73
88247	AUXILIAR DE ELETRICISTA COM ENCARGOS COMPLEMENTARES	H	0,14	14,84	2,07
				TOTAL	**R$ 11,18**

**COMPOSIÇÃO BASEADA NAS TABELA CIDADES-MT (FEV/14) "CP0187"

Felipe da Silva Xavier
Engenheiro Eletricista
CREA-MT 041.313

ASSOCIAÇÃO MATO-GROSSENSE DOS MUNICÍPIOS

SITE: **www.amm.org.br** - e-mail: **centraldeprojetosamm@gmail.com**
AV. RUBENS DE MENDONÇA Nº 3.920 - CEP: 78,000-070 - CUIABÁ - MT
FONE: (65) 2123-1200 - FAX: 2123-1251

Ref.: Tabela de Serviços SINAPI (FEVEREIRO/2021) e/ou composições PiniTCPO

BDI 20,35%

COORDENAÇÃO DE PROJETOS

OBRA: PRAÇA BURITIS — **DATA:** 25/05/2017
LOCAL: FRENTE PARA AVENIDA CARNAUBA, PRIMAVERA DO LESTE - MT — **LEIS SOCIAIS:** 113,04%

COMPOSIÇÃO DE PREÇOS / PAISAGISMO

AMM PAI 001	PLANTIO DE ÁRVORE ORNAMENTAL COM ALTURA DE MUDAMENOR QUE 2,00 M. AF_05/2018				UN
SINAPI ou Cot. De Mercado	COMPONENTES	UN	Quantidade	Custos Unit. (R$)	Custos Total (R$)
	MATERIAIS				
COTAÇÃO	MUDA DE ARVORE IPE, ROXO, H = 2M	UN	1,000	60,00	60,00
	MÃO DE OBRA				
88441	JARDINEIRO COM ENCARGOS COMPLEMENTARES	H	0,3383	18,17	6,14
88316	SERVENTE COM ENCARGOS COMPLEMENTARES	H	1,3531	14,87	20,12

**COMPOSIÇÃO BASEADA NO CADERNOS TÉCNICOS DE COMPOSIÇÕES PARA PAISAGISMO - (SINAPI), LOTE 2 ,VERSÃO:001,VIGÊNCIA :05/2018, ÚLTIMA ATUALIZAÇÃO 05/2018 CÓD 02.URBA.PAIS.010/01 PAGINA 23.

Total R$ 86,26

COTAÇÃO	MUDA DE ARVORE IPE, ROXO, H = 2M				UN
DATA	NOME DA EMPRESA FORNECEDORA	VALOR COTADO	CNPJ	TELEFONE	CONTATO
14/04/2021	VIVEIRO CUIABÁ	70,00	03.255.890/0001-70	(65) 3623-3451	MILTON
15/04/2021	VIVEIRO AMERICA	45,00	26.699.086/0002-67	(65) 3621-8846	MIRLEY
14/04/2021	VIVEIRO CENTRO OESTE	60,00	02.281.439/0001-65	(65) 3029-6008	AILTON
	VALOR ACATADO MEDIANA	**60,00**			

AMM PAI 002	PLANTIO DE PALMEIRA COM ALTURA DE MUDA MAIOR QUE 2,00 M E MENOR OU IGUAL A 4,00 M. AF_05/2018				UN
SINAPI ou Cot. De Mercado	COMPONENTES	UN	Quantidade	Custos Unit. (R$)	Custos Total (R$)
	MATERIAIS				
COTAÇÃO	MUDA DE PALMEIRA, ARECA, H= 3,00 M	UN	1,000	450,00	450,00
	EQUIPAMENTO				
91634	GUINDAUTO HIDRAULICO, CAPACIDADE MAXIMA DE CARGA 6500 KG, MOMENTO MÁXIMO DE CARGA 5,8 TM, ALCANCE MÁXIMO HORIZONTAL 7,60 M, INCLUSIVE CAMINHÃO TOCO PBT 9.700 KG, POTÊNCIA DE 160 CV - CHP DIURNO. AF_08/2015	CHP	0,3983	143,04	56,97
91635	GUINDAUTO HIDRAULICO, CAPACIDADE MAXIMA DE CARGA 6500 KG, MOMENTO MÁXIMO DE CARGA 5,8 TM, ALCANCE MÁXIMO HORIZONTAL 7,60 M, INCLUSIVE CAMINHÃO TOCO PBT 9.700 KG, POTÊNCIA DE 160 CV - CHI DIURNO. AF_08/2015	CHI	1,6272	30,91	50,29
	MÃO DE OBRA				
88441	JARDINEIRO COM ENCARGOS COMPLEMENTARES	H	1,4483	18,17	26,31
88316	SERVENTE COM ENCARGOS COMPLEMENTARES	H	5,7930	14,87	86,14

**COMPOSIÇÃO BASEADA NO CADERNOS TÉCNICOS DE COMPOSIÇÕES PARA PAISAGISMO - (SINAPI), LOTE 2 ,VERSÃO:001,VIGÊNCIA :05/2018, ÚLTIMA ATUALIZAÇÃO 05/2018 CÓD 02.URBA.PAIS.015/01 PAGINA 33.

Total R$ 669,71

COTAÇÃO	MUDA DE PALMEIRA, ARECA, H= 3,00 M				UN
DATA	NOME DA EMPRESA FORNECEDORA	VALOR COTADO	CNPJ	TELEFONE	CONTATO
14/04/2021	VIVEIRO CUIABÁ	500,00	03.255.890/0001-70	(65) 3623-3451	MILTON
09/02/2021	VIVEIROS QUEIROZ	400,00	03.150.453/0001-92	(66) 3498-3926	VANESSA RAMOS
14/04/2021	VIVEIRO CENTRO OESTE	450,00	02.281.439/0001-65	(65) 3029-6008	AILTON
	VALOR ACATADO MEDIANA	**450,00**			

AMM PAI 003	FORNECIMENTO E ESPALHAMENTO DE TERRA VEGETAL PREPARADA				M3
SINAPI ou Cot. De Mercado	COMPONENTES	UN	Quantidade	Custos Unit. (R$)	Custos Total (R$)
	MATERIAIS				
7253	TERRA VEGETAL (GRANEL)	M3	0,90	109,28	98,35
	MÃO DE OBRA				
88316	SERVENTE COM ENCARGOS COMPLEMENTARES	H	1,60	14,87	23,79

**COMPOSIÇÃO BASEADA NA TABELA ORSE - (MAIO/2019), CÓDIGO 02394/ORSE - PALAVRA CHAVE "TERRA VEGETAL"

Total R$ 122,14

AMM PAI 004	PLANTIO DE ARBUSTO COM ALTURA 50CM, EM CAVA DE 60X60X60CM - BUXINHO				UN
SINAPI ou Cot. De Mercado	COMPONENTES	UN	Quantidade	Custos Unit. (R$)	Custos Total (R$)
	MATERIAIS				
370	AREIA MEDIA - POSTO JAZIDA/FORNECEDOR (RETIRADO NA JAZIDA, SEM TRANSPORTE)	M3	0,032	70,00	2,24
7253	TERRA VEGETAL (GRANEL)	M3	0,074	109,28	8,08
25951	FERTILIZANTE NPK - 10:10:10	KG	0,074	2,12	0,15
38125	FERTILIZANTE ORGANICO COMPOSTO, CLASSE A	KG	3,000	0,87	2,61
38639	MUDA DE ARBUSTO, BUXINHO, H= *50* M	UN	1,000	206,89	206,89
	MAO DE OBRA				
88316	SERVENTE COM ENCARGOS COMPLEMENTARES	H	0,09	14,87	1,33
88441	JARDINEIRO COM ENCARGOS COMPLEMENTARES	H	0,09	18,17	1,63

**COMPOSIÇÃO BASEADA NA TABELA SINAPI, CODIGO 85178, MARÇO 2017.

Total R$ 222,93

Mayara Epping
Engenheira Civil
CREA-MT 046.118

ASSOCIAÇÃO MATO-GROSSENSE DOS MUNICÍPIOS

SITE: **www.amm.org.br** - e-mail: **centraldeprojetosamm@gmail.com**
AV. RUBENS DE MENDONÇA Nº 3.920 - CEP: 78,000-070 - CUIABÁ - MT
FONE: (65) 2123-1200 - FAX: 2123-1251

Ref.: Tabela de Serviços SINAPI (FEVEREIRO/2021) e/ou composições PiniTCPO

BDI 20,35%

COORDENAÇÃO DE PROJETOS

OBRA: PRAÇA BURITIS — **DATA:** 25/05/2017
LOCAL: FRENTE PARA AVENIDA CARNAUBA, PRIMAVERA DO LESTE - MT — **LEIS SOCIAIS:** 113,04%

COMPOSIÇÃO DE PREÇOS / PAISAGISMO

AMM PAI 005	PLANTIO DE ARBUSTO COM ALTURA 50 A 70CM, EM CAVA DE 60X60X60CM - MOREIA				UN
SINAPI ou Cot. De Mercado	**COMPONENTES**	**UN**	**Quantidade**	**Custos Unit. (R$)**	**Custos Total (R$)**
	MATERIAIS				
370	AREIA MEDIA - POSTO JAZIDA/FORNECEDOR (RETIRADO NA JAZIDA, SEM TRANSPORTE)	M3	0,032	70,00	2,24
7253	TERRA VEGETAL (GRANEL)	M3	0,074	109,28	8,08
25951	FERTILIZANTE NPK - 10:10:10	KG	0,074	2,12	0,15
38125	FERTILIZANTE ORGANICO COMPOSTO, CLASSE A	KG	3,000	0,87	2,61
10826	MUDA DE ARBUSTO FLORIFERO, CLUSIA/GARDENIA/MOREIA BRANCA/ AZALEIA OU EQUIVALENTE DA REGIAO, H= *50 A 70* CM	UN	1,000	86,20	86,20
	MÃO DE OBRA				
88316	SERVENTE COM ENCARGOS COMPLEMENTARES	H	0,090	14,87	1,33
88441	JARDINEIRO COM ENCARGOS COMPLEMENTARES	H	0,090	18,17	1,63
				Total	**R$ 102,24**

**COMPOSIÇÃO BASEADA NA TABELA SINAPI, CODIGO 85178, MARÇO 2017.

AMM PAI 006	PLANTA PRIMAVERA, 70 CM, FORNECIMENTO E PLANTIO				UN
SINAPI ou Cot. De Mercado	**COMPONENTES**	**UN**	**Quantidade**	**Custos Unit. (R$)**	**Custos Total (R$)**
	MATERIAIS				
7253	TERRA VEGETAL (GRANEL)	M3	0,032	109,28	3,49
25951	FERTILIZANTE NPK - 10:10:10	KG	0,074	2,12	0,15
38125	FERTILIZANTE ORGANICO COMPOSTO, CLASSE A	KG	5,000	0,87	4,35
COTAÇÃO	PLANTA PRIMAVERA	UN	1,000	65,00	65,00
	MÃO DE OBRA				
88316	SERVENTE COM ENCARGOS COMPLEMENTARES	H	0,090	14,87	1,33
88441	JARDINEIRO COM ENCARGOS COMPLEMENTARES	H	0,090	18,17	1,63
				Total	**R$ 75,95**

**COMPOSIÇÃO BASEADA NA TABELA ORSE CÓD 07673 - (SETEMBRO/2019)

COTAÇÃO	PLANTA PRIMAVERA				UN
DATA	**NOME DA EMPRESA FORNECEDORA**	**VALOR COTADO**	**CNPJ**	**TELEFONE**	**CONTATO**
14/04/2021	VIVEIRO CUIABÁ	90,00	03.255.890/0001-70	(65) 3623-3451	MILTON
15/04/2021	VIVEIRO AMERICA	65,00	26.699.086/0002-67	(65) 3621-8846	MIRLEY
14/04/2021	VIVEIRO CENTRO OESTE	60,00	02.281.439/0001-65	(65) 3029-6008	AILTON
	VALOR ACATADO MEDIANA	**65,00**			

AMM PAI 007	PLANTA AGAVE, 50 CM, FORNECIMENTO E PLANTIO				UN
SINAPI ou Cot. De Mercado	**COMPONENTES**	**UN**	**Quantidade**	**Custos Unit. (R$)**	**Custos Total (R$)**
	MATERIAIS				
7253	TERRA VEGETAL (GRANEL)	M3	0,032	109,28	3,49
25951	FERTILIZANTE NPK - 10:10:10	KG	0,074	2,12	0,15
38125	FERTILIZANTE ORGANICO COMPOSTO, CLASSE A	KG	5,000	0,87	4,35
COTAÇÃO	PLANTA AGAVE	UN	1,000	55,00	55,00
	MÃO DE OBRA				
88316	SERVENTE COM ENCARGOS COMPLEMENTARES	H	0,090	14,87	1,33
88441	JARDINEIRO COM ENCARGOS COMPLEMENTARES	H	0,090	18,17	1,63
				Total	**R$ 65,95**

**COMPOSIÇÃO BASEADA NA TABELA ORSE CÓD 07669 - (SETEMBRO/2019)

COTAÇÃO	PLANTA AGAVE				UN
DATA	**NOME DA EMPRESA FORNECEDORA**	**VALOR COTADO**	**CNPJ**	**TELEFONE**	**CONTATO**
14/04/2021	VIVEIRO CUIABÁ	40,00	03.255.890/0001-70	(65) 3623-3451	MILTON
15/04/2021	VIVEIRO AMERICA	55,00	26.699.086/0002-67	(65) 3621-8846	MIRLEY
14/04/2021	VIVEIRO CENTRO OESTE	80,00	02.281.439/0001-65	(65) 3029-6008	AILTON
	VALOR ACATADO MEDIANA	**55,00**			

AMM PAI 008	PLANTIO DE GRAMA ESMERALDA EM PLACAS				M2
SINAPI ou Cot. De Mercado	**COMPONENTES**	**UN**	**Quantidade**	**Custos Unit. (R$)**	**Custos Total (R$)**
	MATERIAIS				
3322	GRAMA ESMERALDA OU SAO CARLOS OU CURITIBANA, EM PLACAS, SEM PLANTIO	M2	1,00	8,25	8,25
	MÃO DE OBRA				
88316	SERVENTE COM ENCARGOS COMPLEMENTARES	H	0,08	14,87	1,18
88441	JARDINEIRO COM ENCARGOS COMPLEMENTARES	H	0,08	18,17	1,45
				Total	**R$ 10,88**

**COMPOSIÇÃO BASEADA NA TABELA ORSE maio/2019, CODIGO 08277/ORSE - FOI ADICIONADO O INSUMO 3322 - GRAMA ESMERALDA NA COMPOSIÇÃO.

Mayara Epping
Engenheira Civil
CREA-MT 046.118

ASSOCIAÇÃO MATO-GROSSENSE DOS MUNICÍPIOS

COORDENAÇÃO TÉCNICA E DE PROJETOS

OBRA:	PRAÇA BURITIS	**DATA:**	20/04/2021
LOCAL:	FRENTE PARA AVENIDA CARNAUBA, PRIMAVERA DO LESTE - MT	**LEIS SOCIAIS:**	113,04%

COMPOSIÇÃO DE PREÇOS / PLAYGROUND

COTAÇÃO DE MERCADO - EMPRESAS CONSULTADAS				
	MATERIAL	**Cot. A**	**Cot. B**	**Cot. C**
01	MULTI INFANTIL	R$ 9.990,00	R$ 10.784,00	R$ 6.500,00
02	GANGORRA	R$ 993,73	R$ 1.820,00	R$ 2.457,00
03	ESCALADA OU TREPA-TREPA	R$ 3.729,73	R$ 3.980,00	R$ 1.944,00
04	GIRA-GIRA OU CARROSSEL	R$ 2.485,73	R$ 2.015,00	R$ 2.265,00
05	BALANÇO DE DOIS LUGARES	R$ 2.055,73	R$ 3.376,00	R$ 1.890,00
	TOTAL POR EMPRESA	**R$ 19.254,92**	**R$ 21.975,00**	**R$ 15.056,00**
	VALOR ATACADO MEDIANA	**R$ 19.254,92**		

INFORMAÇÕES REFERENTE AS EMPRESAS CONSULTADAS PARA COTAÇÃO DE COMPOSIÇÃO - PARQUE INFANTIL				
DATA	**PARQUE INFANTIL (MULTI INFANTIL, GANGORRA, ESCALADA, GIRA-GIRA E BALANÇO)**			
	NOME DA EMPRESA FORNECEDORA	**CNPJ**	**TELEFONE**	**CONTATO**
02/03/2021	GINAST (Cot. A)	76.468.636/0001-24	(19) 3113-5400	BEATRIZ
08/01/2021	ZIOBER BRASIL (Cot. B)	08.374.053/0001-84	(44) 3029-4410	JULIANA
07/01/2021	LIFE EQUIPAMENTOS ESPORTIVOS (Cot. C)	20.380.959/0001-07	(11) 4021-1999	GISELE

AMM PARQUE 01	**FORNECIMENTO E INSTALAÇÃO - MULTI INFANTIL**				**UN**
SINAPI ou Cot. De Mercado	**COMPONENTES**	**UN**	**Quantidade**	**Custos Unit. (R$)**	**Custos Total (R$)**
	MATERIAL				
01	**MULTI INFANTIL**	UN	1,00	10784,00	10.784,00
93358	ESCAVAÇÃO MANUAL DE VALA COM PROFUNDIDADE MENOR OU IGUAL A 1,30 M. AF_02/2021	M3	0,288	58,82	16,94
94969	CONCRETO FCK = 15MPA, TRAÇO 1:3,4:3,5 (CIMENTO/ AREIA MÉDIA/ BRITA 1) - PREPARO MECÂNICO COM BETONEIRA 600 L. AF_07/2016	M3	0,288	314,89	90,68
COMP. AUX 01	LANCAMENTO/APLICACAO MANUAL DE CONCRETO EM FUNDACOES	M3	0,288	98,48	28,36
*** COMPOSIÇÃO BASEADA NO MANUAL DE INSTALAÇÃO ABAIXO				**TOTAL**	**10.919,98**

COMP. AUX 01	**LANCAMENTO/APLICACAO MANUAL DE CONCRETO EM FUNDACOES**				**M3**
SINAPI ou Cot. De Mercado	**COMPONENTES**	**UN**	**Quantidade**	**Custos Unit. (R$)**	**Custos Total (R$)**
	EQUIPAMENTO				
90586	VIBRADOR DE IMERSÃO, DIÂMETRO DE PONTEIRA 45MM, MOTOR ELÉTRICO TRIFÁSICO POTÊNCIA DE 2 CV - CHP DIURNO. AF_06/2015	CHP	0,3000	1,70	0,51
	MÃO DE OBRA				
88309	PEDREIRO COM ENCARGOS COMPLEMENTARES	H	1,6500	18,83	31,06
88316	SERVENTE COM ENCARGOS COMPLEMENTARES	H	4,5000	14,87	66,91
COMPOSIÇÃO DA MÃO DE OBRA BASEADA NO BOLETIM SINAPI 74157/004 - JANEIRO/2020				**Total**	**R$ 98,48**

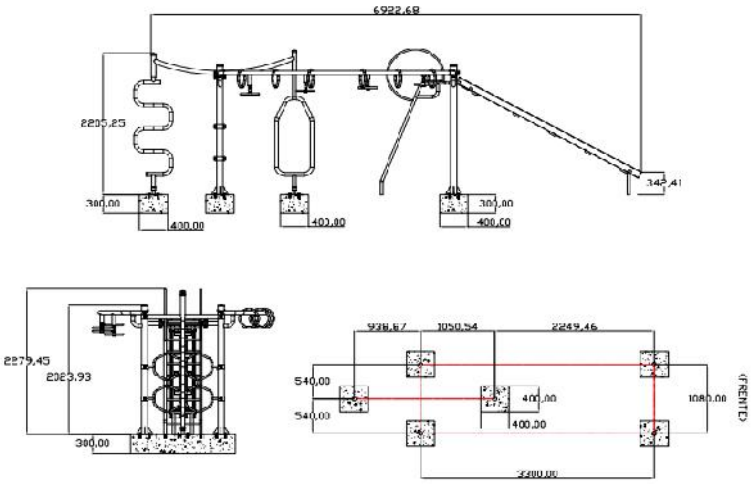

Mayara Epping
Engenheira Civil
CREA-MT 046.118

ASSOCIAÇÃO MATO-GROSSENSE DOS MUNICÍPIOS

COORDENAÇÃO TÉCNICA E DE PROJETOS

OBRA:	PRAÇA BURITIS	**DATA:**	20/04/2021
LOCAL:	FRENTE PARA AVENIDA CARNAUBA, PRIMAVERA DO LESTE - MT	**LEIS SOCIAIS:**	113,04%

COMPOSIÇÃO DE PREÇOS / PLAYGROUND

MEMÓRIA DE CÁLCULO - MULTI INFANTIL		
COMPONENTES	**UN**	**CÁLCULO**
MATERIAL		
MULTI INFANTIL	UN	CONFORME PROJETO ARQUITETÔNICO
ESCAVACAO MANUAL DE VALA EM MATERIAL DE 1A CATEGORIA ATE 1,5M EXCLUINDO ESGOTAMENTO / ESCORAMENTO	M3	(0,40*0,40*0,30)*6
CONCRETO FCK=15MPA, VIRADO EM BETONEIRA, SEM LANCAMENTO, COM IMPERMEAB ILIZANTE	M3	(0,40*0,40*0,30)*6
LANÇAMENTO COM USO DE BALDES, ADENSAMENTO E ACABAMENTO DE CONCRETO EM ESTRUTURAS. AF_12/2015	M3	(0,40*0,40*0,30)*6

AMM PARQUE 02	FORNECIMENTO E INSTALAÇÃO - GANGORRA				UN
SINAPI ou Cot. De Mercado	**COMPONENTES**	**UN**	**Quantidade**	**Custos Unit. (R$)**	**Custos Total (R$)**
	MATERIAL				
02	**GANGORRA**	UN	1,00	1820,00	1.820,00
93358	ESCAVAÇÃO MANUAL DE VALA COM PROFUNDIDADE MENOR OU IGUAL A 1,30 M. AF_02/2021	M3	0,128	58,82	7,52
94969	CONCRETO FCK = 15MPA, TRAÇO 1:3,4:3,5 (CIMENTO/ AREIA MÉDIA/ BRITA 1) - PREPARO MECÂNICO COM BETONEIRA 600 L. AF_07/2016	M3	0,128	314,89	40,30
COMP. AUX 01	LANCAMENTO/APLICACAO MANUAL DE CONCRETO EM FUNDACOES	M3	0,128	98,48	12,60
*** COMPOSIÇÃO BASEADA NO MANUAL DE INSTALAÇÃO ABAIXO				**TOTAL**	**1.880,42**

COMP. AUX 01	LANCAMENTO/APLICACAO MANUAL DE CONCRETO EM FUNDACOES				M3
SINAPI ou Cot. De Mercado	**COMPONENTES**	**UN**	**Quantidade**	**Custos Unit. (R$)**	**Custos Total (R$)**
	EQUIPAMENTO				
90586	VIBRADOR DE IMERSÃO, DIÂMETRO DE PONTEIRA 45MM, MOTOR ELÉTRICO TRIFÁSICO POTÊNCIA DE 2 CV - CHP DIURNO. AF_06/2015	CHP	0,3000	1,70	0,51
	MÃO DE OBRA				
88309	PEDREIRO COM ENCARGOS COMPLEMENTARES	H	1,6500	18,83	31,06
88316	SERVENTE COM ENCARGOS COMPLEMENTARES	H	4,5000	14,87	66,91
**COMPOSIÇÃO DA MÃO DE OBRA BASEADA NO BOLETIM SINAPI 74157/004 - JANEIRO/2020				**Total**	**R$ 98,48**

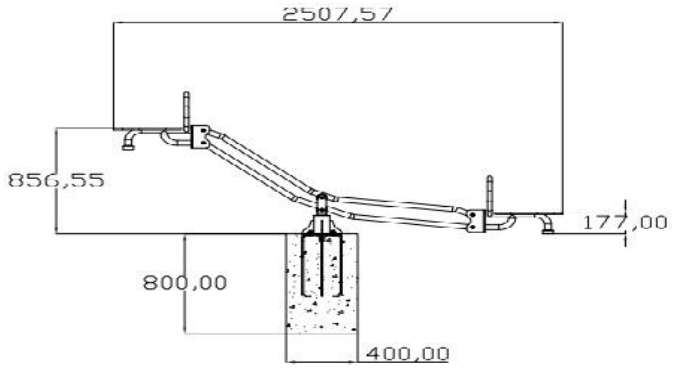

MEMÓRIA DE CÁLCULO - GANGORRA		
COMPONENTES	**UN**	**CÁLCULO**
MATERIAL		
GANGORRA	UN	CONFORME PROJETO ARQUITETÔNICO
ESCAVACAO MANUAL DE VALA EM MATERIAL DE 1A CATEGORIA ATE 1,5M EXCLUINDO ESGOTAMENTO / ESCORAMENTO	M3	(0,40*0,40*0,80)
CONCRETO FCK=15MPA, VIRADO EM BETONEIRA, SEM LANCAMENTO, COM IMPERMEAB ILIZANTE	M3	(0,40*0,40*0,80)
LANÇAMENTO COM USO DE BALDES, ADENSAMENTO E ACABAMENTO DE CONCRETO EM ESTRUTURAS. AF_12/2015	M3	(0,40*0,40*0,80)

Mayara Epping
Engenheira Civil
CREA-MT 046.118

ASSOCIAÇÃO MATO-GROSSENSE DOS MUNICÍPIOS

COORDENAÇÃO TÉCNICA E DE PROJETOS

OBRA:	PRAÇA BURITIS	**DATA:**	20/04/2021
LOCAL:	FRENTE PARA AVENIDA CARNAUBA, PRIMAVERA DO LESTE - MT	**LEIS SOCIAIS:**	113,04%

COMPOSIÇÃO DE PREÇOS / PLAYGROUND

AMM PARQUE 03	FORNECIMENTO E INSTALAÇÃO - ESCALADA OU TREPA-TREPA				UN
SINAPI ou Cot. De Mercado	**COMPONENTES**	**UN**	**Quantidade**	**Custos Unit. (R$)**	**Custos Total (R$)**
	MATERIAL				
03	**ESCALADA OU TREPA-TREPA**	UN	1,00	3729,73	3.729,73
93358	ESCAVAÇÃO MANUAL DE VALA COM PROFUNDIDADE MENOR OU IGUAL A 1,30 M. AF_02/2021	M3	0,360	58,82	21,17
94969	CONCRETO FCK = 15MPA, TRAÇO 1:3,4:3,5 (CIMENTO/ AREIA MÉDIA/ BRITA 1) - PREPARO MECÂNICO COM BETONEIRA 600 L. AF_07/2016	M3	0,360	314,89	113,36
COMP. AUX 01	LANCAMENTO/APLICACAO MANUAL DE CONCRETO EM FUNDACOES	M3	0,360	98,48	35,45
*** COMPOSIÇÃO BASEADA NO MANUAL DE INSTALAÇÃO ABAIXO				**TOTAL**	**3.899,71**

COMP. AUX 01	LANCAMENTO/APLICACAO MANUAL DE CONCRETO EM FUNDACOES				M3
SINAPI ou Cot. De Mercado	**COMPONENTES**	**UN**	**Quantidade**	**Custos Unit. (R$)**	**Custos Total (R$)**
	EQUIPAMENTO				
90586	VIBRADOR DE IMERSÃO, DIÂMETRO DE PONTEIRA 45MM, MOTOR ELÉTRICO TRIFÁSICO POTÊNCIA DE 2 CV - CHP DIURNO. AF_06/2015	CHP	0,3000	1,70	0,51
	MÃO DE OBRA				
88309	PEDREIRO COM ENCARGOS COMPLEMENTARES	H	1,6500	18,83	31,06
88316	SERVENTE COM ENCARGOS COMPLEMENTARES	H	4,5000	14,87	66,91
**COMPOSIÇÃO DA MÃO DE OBRA BASEADA NO BOLETIM SINAPI 74157/004 - JANEIRO/2020				**Total**	**R$ 98,48**

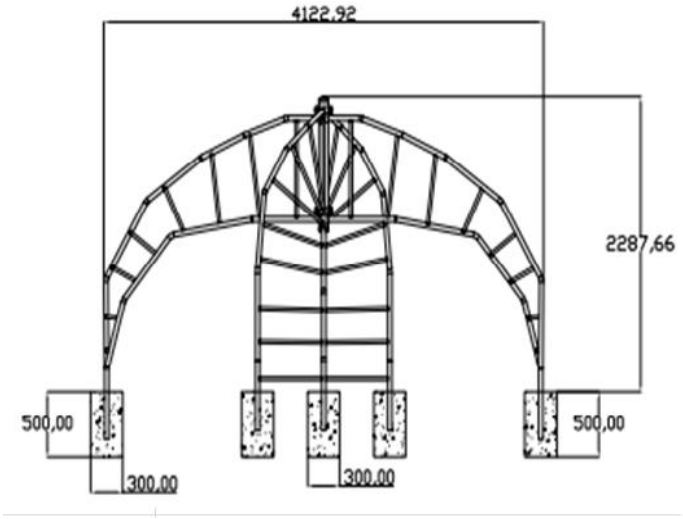

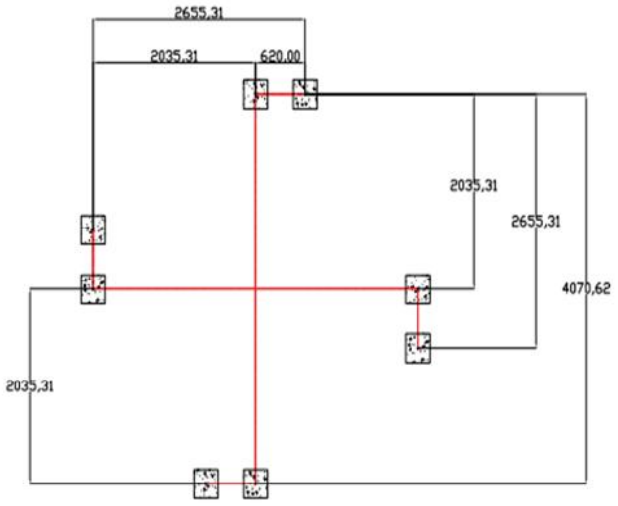

MEMÓRIA DE CÁLCULO - ESCALADA OU TREPA-TREPA		
COMPONENTES	**UN**	**CÁLCULO**
MATERIAL		
ESCALADA OU TREPA-TREPA	UN	CONFORME PROJETO ARQUITETÔNICO
ESCAVACAO MANUAL DE VALA EM MATERIAL DE 1A CATEGORIA ATE 1,5M EXCLUINDO ESGOTAMENTO / ESCORAMENTO	M3	0,30*0,30*0,50*8
CONCRETO FCK=15MPA, VIRADO EM BETONEIRA, SEM LANCAMENTO, COM IMPERMEAB ILIZANTE	M3	0,30*0,30*0,50*8
LANÇAMENTO COM USO DE BALDES, ADENSAMENTO E ACABAMENTO DE CONCRETO EM ESTRUTURAS. AF_12/2015	M3	0,30*0,30*0,50*8

Mayara Epping
Engenheira Civil
CREA-MT 046.118

ASSOCIAÇÃO MATO-GROSSENSE DOS MUNICÍPIOS

COORDENAÇÃO TÉCNICA E DE PROJETOS

OBRA:	PRAÇA BURITIS	**DATA:**	20/04/2021
LOCAL:	FRENTE PARA AVENIDA CARNAUBA, PRIMAVERA DO LESTE - MT	**LEIS SOCIAIS:**	113,04%

COMPOSIÇÃO DE PREÇOS / PLAYGROUND

AMM PARQUE 04	FORNECIMENTO E INSTALAÇÃO - GIRA GIRA OU CARROSSEL				UN
SINAPI ou Cot. De Mercado	**COMPONENTES**	**UN**	**Quantidade**	**Custos Unit. (R$)**	**Custos Total (R$)**
	MATERIAL				
04	**GIRA-GIRA OU CARROSSEL**	UN	1,00	2485,73	2.485,73
93358	ESCAVAÇÃO MANUAL DE VALA COM PROFUNDIDADE MENOR OU IGUAL A 1,30 M. AF_02/2021	M3	0,128	58,82	7,52
94969	CONCRETO FCK = 15MPA, TRAÇO 1:3,4:3,5 (CIMENTO/ AREIA MÉDIA/ BRITA 1) - PREPARO MECÂNICO COM BETONEIRA 600 L. AF_07/2016	M3	0,128	314,89	40,30
COMP. AUX 01	LANCAMENTO/APLICACAO MANUAL DE CONCRETO EM FUNDACOES	M3	0,128	98,48	12,60
*** COMPOSIÇÃO BASEADA NO MANUAL DE INSTALAÇÃO ABAIXO				**TOTAL**	**2.546,15**

COMP. AUX 01	LANCAMENTO/APLICACAO MANUAL DE CONCRETO EM FUNDACOES				M3
SINAPI ou Cot. De Mercado	**COMPONENTES**	**UN**	**Quantidade**	**Custos Unit. (R$)**	**Custos Total (R$)**
	EQUIPAMENTO				
90586	VIBRADOR DE IMERSÃO, DIÂMETRO DE PONTEIRA 45MM, MOTOR ELÉTRICO TRIFÁSICO POTÊNCIA DE 2 CV - CHP DIURNO. AF_06/2015	CHP	0,3000	1,70	0,51
	MÃO DE OBRA				
88309	PEDREIRO COM ENCARGOS COMPLEMENTARES	H	1,6500	18,83	31,06
88316	SERVENTE COM ENCARGOS COMPLEMENTARES	H	4,5000	14,87	66,91
**COMPOSIÇÃO DA MÃO DE OBRA BASEADA NO BOLETIM SINAPI 74157/004 - JANEIRO/2020				**Total**	**R$ 98,48**

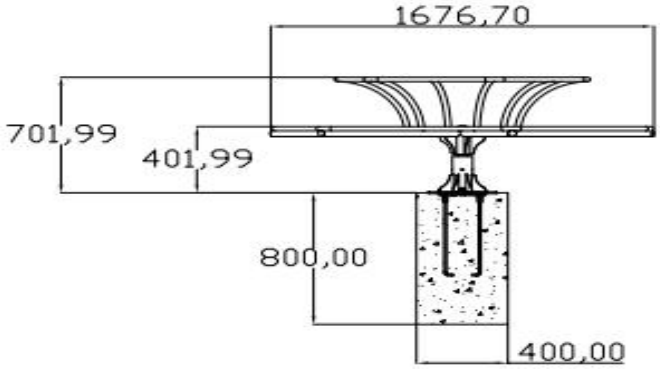

MEMÓRIA DE CÁLCULO - GIRA GIRA OU CARROSSEL		
COMPONENTES	**UN**	**CÁLCULO**
MATERIAL		
GIRA-GIRA OU CARROSSEL	UN	CONFORME PROJETO ARQUITETÔNICO
ESCAVACAO MANUAL DE VALA EM MATERIAL DE 1A CATEGORIA ATE 1,5M EXCLUINDO ESGOTAMENTO / ESCORAMENTO	M3	0,40*0,40*0,80
CONCRETO FCK=15MPA, VIRADO EM BETONEIRA, SEM LANCAMENTO, COM IMPERMEAB ILIZANTE	M3	0,40*0,40*0,80
LANÇAMENTO COM USO DE BALDES, ADENSAMENTO E ACABAMENTO DE CONCRETO EM ESTRUTURAS. AF_12/2015	M3	0,40*0,40*0,80

AMM PARQUE 05	FORNECIMENTO E INSTALAÇÃO - BALANÇO				UN
SINAPI ou Cot. De Mercado	**COMPONENTES**	**UN**	**Quantidade**	**Custos Unit. (R$)**	**Custos Total (R$)**
	MATERIAL				
05	**BALANÇO DE DOIS LUGARES**	UN	1,00	1890,00	1.890,00
93358	ESCAVAÇÃO MANUAL DE VALA COM PROFUNDIDADE MENOR OU IGUAL A 1,30 M. AF_02/2021	M3	0,384	58,82	22,58
94969	CONCRETO FCK = 15MPA, TRAÇO 1:3,4:3,5 (CIMENTO/ AREIA MÉDIA/ BRITA 1) - PREPARO MECÂNICO COM BETONEIRA 600 L. AF_07/2016	M3	0,384	314,89	120,91
COMP. AUX 01	LANCAMENTO/APLICACAO MANUAL DE CONCRETO EM FUNDACOES	M3	0,384	98,48	37,81
*** COMPOSIÇÃO BASEADA NO MANUAL DE INSTALAÇÃO ABAIXO				**TOTAL**	**2.071,30**

Mayara Epping
Engenheira Civil
CREA-MT 046.118

ASSOCIAÇÃO MATO-GROSSENSE DOS MUNICÍPIOS

COORDENAÇÃO TÉCNICA E DE PROJETOS

OBRA:	PRAÇA BURITIS	**DATA:**	20/04/2021
LOCAL:	FRENTE PARA AVENIDA CARNAUBA, PRIMAVERA DO LESTE - MT	**LEIS SOCIAIS:**	113,04%

COMPOSIÇÃO DE PREÇOS / PLAYGROUND

COMP. AUX 01	LANCAMENTO/APLICACAO MANUAL DE CONCRETO EM FUNDACOES				M3
SINAPI ou Cot. De Mercado	**COMPONENTES**	**UN**	**Quantidade**	**Custos Unit. (R$)**	**Custos Total (R$)**
	EQUIPAMENTO				
90586	VIBRADOR DE IMERSÃO, DIÂMETRO DE PONTEIRA 45MM, MOTOR ELÉTRICO TRIFÁSICO POTÊNCIA DE 2 CV - CHP DIURNO. AF_06/2015	CHP	0,3000	1,70	0,51
	MÃO DE OBRA				
88309	PEDREIRO COM ENCARGOS COMPLEMENTARES	H	1,6500	18,83	31,06
88316	SERVENTE COM ENCARGOS COMPLEMENTARES	H	4,5000	14,87	66,91
**COMPOSIÇÃO DA MÃO DE OBRA BASEADA NO BOLETIM SINAPI 74157/004 - JANEIRO/2020				**Total**	**R$ 98,48**

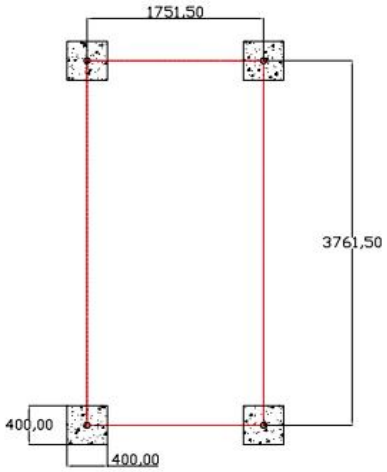

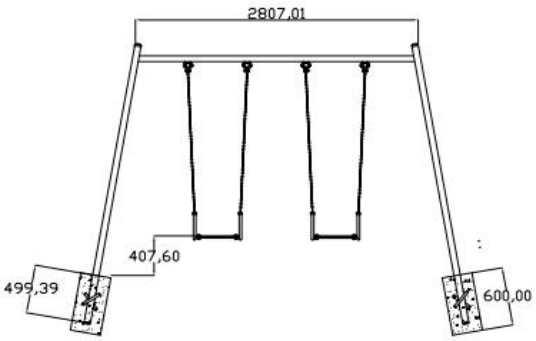

MEMÓRIA DE CÁLCULO - BALANÇO		
COMPONENTES	**UN**	**CÁLCULO**
MATERIAL		
BALANÇO DE DOIS LUGARES	UN	CONFORME PROJETO ARQUITETÔNICO
ESCAVACAO MANUAL DE VALA EM MATERIAL DE 1A CATEGORIA ATE 1,5M EXCLUINDO ESGOTAMENTO / ESCORAMENTO	M3	(0,40*0,40*0,60)*4
CONCRETO FCK=15MPA, VIRADO EM BETONEIRA, SEM LANCAMENTO, COM IMPERMEAB ILIZANTE	M3	(0,40*0,40*0,60)*4
LANÇAMENTO COM USO DE BALDES, ADENSAMENTO E ACABAMENTO DE CONCRETO EM ESTRUTURAS. AF_12/2015	M3	(0,40*0,40*0,60)*4

AMM PARQUE 06	BRINQUEDO ESCORREGADOR - FORNECIMENTO E CHUMBAMENTO				UN
SINAPI ou Cot. De Mercado	**COMPONENTES**	**UN**	**Quantidade**	**Custos Unit. (R$)**	**Custos Total (R$)**
	MATERIAL				
COTAÇAÕ	**BRINQUEDO ESCORREGADOR**	UN	1,000	1749,00	1.749,00
93358	ESCAVAÇÃO MANUAL DE VALA COM PROFUNDIDADE MENOR OU IGUAL A 1,30 M. AF_02/2021	M3	0,270	58,82	15,88
94969	CONCRETO FCK = 15MPA, TRAÇO 1:3,4:3,5 (CIMENTO/ AREIA MÉDIA/ BRITA 1) - PREPARO MECÂNICO COM BETONEIRA 600 L. AF_07/2016	M3	0,270	314,89	85,02
COMP. AUX 01	LANCAMENTO/APLICACAO MANUAL DE CONCRETO EM FUNDACOES	M3	0,270	98,48	26,58
*** COMPOSIÇÃO BASEADA NO MANUAL DE INSTALAÇÃO ABAIXO				**TOTAL**	**1.876,48**

Mayara Epping
Engenheira Civil
CREA-MT 046.118

ASSOCIAÇÃO MATO-GROSSENSE DOS MUNICÍPIOS

COORDENAÇÃO TÉCNICA E DE PROJETOS

OBRA:	PRAÇA BURITIS	**DATA:**	20/04/2021
LOCAL:	FRENTE PARA AVENIDA CARNAUBA, PRIMAVERA DO LESTE - MT	**LEIS SOCIAIS:**	113,04%

COMPOSIÇÃO DE PREÇOS / PLAYGROUND

COMP. AUX 01	LANCAMENTO/APLICACAO MANUAL DE CONCRETO EM FUNDACOES				M3
SINAPI ou Cot. De Mercado	**COMPONENTES**	**UN**	**Quantidade**	**Custos Unit. (R$)**	**Custos Total (R$)**
	EQUIPAMENTO				
90586	VIBRADOR DE IMERSÃO, DIÂMETRO DE PONTEIRA 45MM, MOTOR ELÉTRICO TRIFÁSICO POTÊNCIA DE 2 CV - CHP DIURNO. AF_06/2015	CHP	0,3000	1,70	0,51
	MÃO DE OBRA				
88309	PEDREIRO COM ENCARGOS COMPLEMENTARES	H	1,6500	18,83	31,06
88316	SERVENTE COM ENCARGOS COMPLEMENTARES	H	4,5000	14,87	66,91
**COMPOSIÇÃO DA MÃO DE OBRA BASEADA NO BOLETIM SINAPI 74157/004 - JANEIRO/2020				**Total**	**R$ 98,48**

	BRINQUEDO ESCORREGADOR				
DATA	**NOME DA EMPRESA FORNECEDORA**	**VALOR COTADO**	**CNPJ**	**TELEFONE**	**CONTATO**
19/02/2021	MEGA PLAYGROUNDS	1.749,00	20.513.026/0001-40	(11)97267-3766	megaplaygrounds .com.br
08/01/2021	ZIOBER BRASIL (Cot. B)	1.712,00	08.374.053/0001-84	(44) 3029-4410	JULIANA
07/01/2021	LIFE EQUIPAMENTOS ESPORTIVOS (Cot. C)	2.268,00	20.380.959/0001-07	(11) 4021-1999	GISELE
	VALOR ACATADO MEDIANA	**1.749,00**			

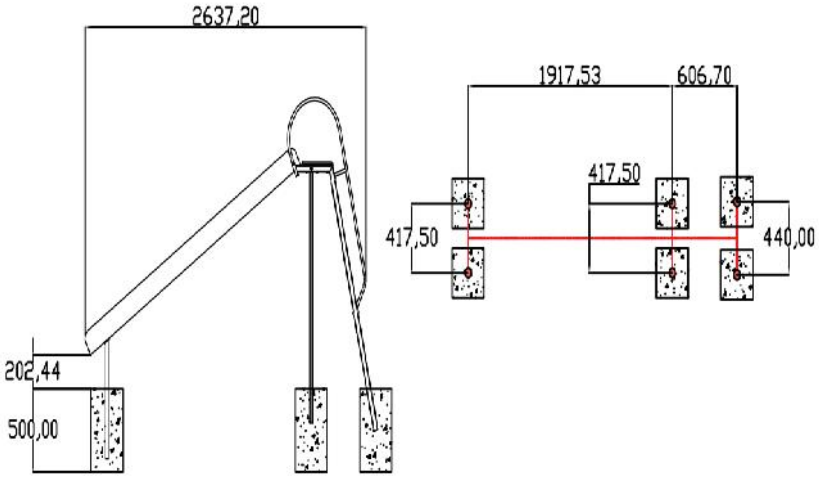

MEMÓRIA DE CÁLCULO - GANGORRA		
COMPONENTES	**UN**	**CÁLCULO**
MATERIAL		
GANGORRA	UN	CONFORME PROJETO ARQUITETÔNICO
ESCAVACAO MANUAL DE VALA EM MATERIAL DE 1A CATEGORIA ATE 1,5M EXCLUINDO	M3	(0,5*0,3*0,3)*6
CONCRETO FCK=15MPA, VIRADO EM BETONEIRA, SEM LANCAMENTO, COM IMPERMEAB ILIZANTE	M3	(0,5*0,3*0,3)*6
LANÇAMENTO COM USO DE BALDES, ADENSAMENTO E ACABAMENTO DE CONCRETO EM	M3	(0,5*0,3*0,3)*6

AMM PARQUE 001	FORNECIMENTO E INSTALAÇÃO DO PLAYGROUND				CJ
SINAPI ou Cot. De Mercado	**COMPONENTES**	**UN**	**Quantidade**	**Custos Unit. (R$)**	**Custos Total (R$)**
	FORNECIMENTO E INSTALAÇÃO DOS EQUIPAMENTOS				
AMM PARQUE 01	FORNECIMENTO E INSTALAÇÃO - MULTI INFANTIL	UN	1,00	10.919,98	10.919,98
AMM PARQUE 02	FORNECIMENTO E INSTALAÇÃO - GANGORRA	UN	3,00	1.880,42	5.641,26
AMM PARQUE 03	FORNECIMENTO E INSTALAÇÃO - ESCALADA OU TREPA-TREPA	UN	1,00	3.899,71	3.899,71
AMM PARQUE 04	FORNECIMENTO E INSTALAÇÃO - GIRA GIRA OU CARROSSEL	UN	1,00	2.546,15	2.546,15
AMM PARQUE 05	FORNECIMENTO E INSTALAÇÃO - BALANÇO	UN	1,00	2.071,30	2.071,30
AMM PARQUE 06	BRINQUEDO ESCORREGADOR - FORNECIMENTO E CHUMBAMENTO	UN	1,00	1.876,48	1.876,48
				TOTAL	**26.954,88**

Mayara Epping
Engenheira Civil
CREA-MT 046.118

ASSOCIAÇÃO MATO-GROSSENSE DOS MUNICÍPIOS

SITE: **www.amm.org.br** - e-mail: **centraldeprojetosamm@gmail.com**
AV. RUBENS DE MENDONÇA Nº 3.920 - CEP: 78,000-070 - CUIABÁ - MT
FONE: (65) 2123-1200 - FAX: 2123-1251

Ref.: Tabela de Serviços SINAPI (FEVEREIRO/2021) e/ou composições PiniTCPO

BDI 20,35%

COORDENAÇÃO DE PROJETOS

OBRA: PRAÇA BURITIS — **DATA:** 20/04/2021
LOCAL: FRENTE PARA AVENIDA CARNAUBA, PRIMAVERA DO LESTE - MT — **LEIS SOCIAIS:** 113,04%

COMPOSIÇÃO DE PREÇOS / ACADEMIA AO AR LIVRE

AMM ACAD 001	FORNECIMENTO E INSTALAÇÃO DE ALONGADOR COM TRES ALTURAS, EM TUBO DE ACO CARBONO, PINTURA NO PROCESSO ELETROSTATICO - EQUIPAMENTO DE GINASTICA PARA ACADEMIA AO AR LIVRE / ACADEMIA DA TERCEIRA IDADE - ATI				UN
SINAPI ou Cot. De Mercado	**COMPONENTES**	**UN**	**Quantidade**	**Custos Unit. (R$)**	**Custos Total (R$)**
	MATERIAL				
42428	ALONGADOR COM TRES ALTURAS, EM TUBO DE ACO CARBONO, PINTURA NO PROCESSO ELETROSTATICO - EQUIPAMENTO DE GINASTICA PARA ACADEMIA AO AR LIVRE / ACADEMIA DA TERCEIRA IDADE - ATI	UN	1,000	1900,00	1.900,00
94963	CONCRETO FCK = 15MPA, TRAÇO 1:3,4:3,5 (CIMENTO/ AREIA MÉDIA/ BRITA 1) - PREPARO MECÂNICO COM BETONEIRA 400 L. AF_07/2016	M3	0,064	318,88	20,40
	MÃO DE OBRA				
88309	PEDREIRO COM ENCARGOS COMPLEMENTARES	H	1,00	18,83	18,83
88316	SERVENTE COM ENCARGOS COMPLEMENTARES	H	1,00	14,87	14,87
******COMPOSIÇÃO BASEADA NO CÓDIGO 09143**/ORSE - MAIO/2019**				**TOTAL**	**R$ 1.954,10**

AMM ACAD 002	FORNECIMENTO E INSTALAÇÃO DE ROTACAO DIAGONAL DUPLA, APARELHO TRIPLO, EM TUBO DE ACO CARBONO, PINTURA NO PROCESSO ELETROSTATICO - EQUIPAMENTO DE GINASTICA PARA ACADEMIA AO AR LIVRE / ACADEMIA DA TERCEIRA IDADE - ATI				UN
SINAPI ou Cot. De Mercado	**COMPONENTES**	**UN**	**Quantidade**	**Custos Unit. (R$)**	**Custos Total (R$)**
	MATERIAL				
42432	ROTACAO DIAGONAL DUPLA, APARELHO TRIPLO, EM TUBO DE ACO CARBONO, PINTURA NO PROCESSO ELETROSTATICO - EQUIPAMENTO DE GINASTICA PARA ACADEMIA AO AR LIVRE / ACADEMIA DA TERCEIRA IDADE - ATI	UN	1,000	2028,54	2.028,54
94963	CONCRETO FCK = 15MPA, TRAÇO 1:3,4:3,5 (CIMENTO/ AREIA MÉDIA/ BRITA 1) - PREPARO MECÂNICO COM BETONEIRA 400 L. AF_07/2016	M3	0,064	318,88	20,40
	MÃO DE OBRA				
88309	PEDREIRO COM ENCARGOS COMPLEMENTARES	H	1,00	18,83	18,83
88316	SERVENTE COM ENCARGOS COMPLEMENTARES	H	1,00	14,87	14,87
******COMPOSIÇÃO BASEADA NO CÓDIGO 09146**/ORSE - MAIO/2019**				**TOTAL**	**R$ 2.082,64**

AMM ACAD 003	FORNECIMENTO E INSTALAÇÃO DE ROTACAO VERTICAL DUPLO, EM TUBO DE ACO CARBONO, PINTURA NO PROCESSO ELETROSTATICO - EQUIPAMENTO DE GINASTICA PARA ACADEMIA AO AR LIVRE / ACADEMIA DA TERCEIRA IDADE - ATI				UN
SINAPI ou Cot. De Mercado	**COMPONENTES**	**UN**	**Quantidade**	**Custos Unit. (R$)**	**Custos Total (R$)**
	MATERIAL				
42437	ROTACAO VERTICAL DUPLO, EM TUBO DE ACO CARBONO, PINTURA NO PROCESSO ELETROSTATICO - EQUIPAMENTO DE GINASTICA PARA ACADEMIA AO AR LIVRE / ACADEMIA DA TERCEIRA IDADE - ATI	UN	1,000	1542,23	1.542,23
94963	CONCRETO FCK = 15MPA, TRAÇO 1:3,4:3,5 (CIMENTO/ AREIA MÉDIA/ BRITA 1) - PREPARO MECÂNICO COM BETONEIRA 400 L. AF_07/2016	M3	0,064	318,88	20,40
	MÃO DE OBRA				
88309	PEDREIRO COM ENCARGOS COMPLEMENTARES	H	1,00	18,83	18,83
88316	SERVENTE COM ENCARGOS COMPLEMENTARES	H	1,00	14,87	14,87
******COMPOSIÇÃO BASEADA NO CÓDIGO 09146**/ORSE - MAIO/2019**				**TOTAL**	**R$ 1.596,33**

AMM ACAD 004	FORNECIMENTO E INSTALAÇÃO DE SURF DUPLO, EM TUBO DE ACO CARBONO, PINTURA NO PROCESSO ELETROSTATICO - EQUIPAMENTO DE GINASTICA PARA ACADEMIA AO AR LIVRE / ACADEMIA DA TERCEIRA IDADE - ATI				UN
SINAPI ou Cot. De Mercado	**COMPONENTES**	**UN**	**Quantidade**	**Custos Unit. (R$)**	**Custos Total (R$)**
	MATERIAL				
42436	SURF DUPLO, EM TUBO DE ACO CARBONO, PINTURA NO PROCESSO ELETROSTATICO - EQUIPAMENTO DE GINASTICA PARA ACADEMIA AO AR LIVRE / ACADEMIA DA TERCEIRA IDADE - ATI	UN	1,000	2260,04	2.260,04
94963	CONCRETO FCK = 15MPA, TRAÇO 1:3,4:3,5 (CIMENTO/ AREIA MÉDIA/ BRITA 1) - PREPARO MECÂNICO COM BETONEIRA 400 L. AF_07/2016	M3	0,064	318,88	20,40
	MÃO DE OBRA				
88309	PEDREIRO COM ENCARGOS COMPLEMENTARES	H	1,00	18,83	18,83
88316	SERVENTE COM ENCARGOS COMPLEMENTARES	H	1,00	14,87	14,87
******COMPOSIÇÃO BASEADA NO CÓDIGO 12447**/ORSE - MAIO/2019**				**TOTAL**	**R$ 2.314,14**

Mayara Epping
Engenheira Civil
CREA-MT 046.118

ASSOCIAÇÃO MATO-GROSSENSE DOS MUNICÍPIOS

SITE: **www.amm.org.br** - e-mail: **centraldeprojetosamm@gmail.com**
AV. RUBENS DE MENDONÇA Nº 3.920 - CEP: 78,000-070 - CUIABÁ - MT
FONE: (65) 2123-1200 - FAX: 2123-1251

Ref.: Tabela de Serviços SINAPI (FEVEREIRO/2021) e/ou composições PiniTCPO

BDI 20,35%

COORDENAÇÃO DE PROJETOS

OBRA: PRAÇA BURITIS **DATA:** 20/04/2021
LOCAL: FRENTE PARA AVENIDA CARNAUBA, PRIMAVERA DO LESTE - MT **LEIS SOCIAIS:** 113,04%

COMPOSIÇÃO DE PREÇOS / ACADEMIA AO AR LIVRE

AMM ACAD 005	FORNECIMENTO E INSTALAÇÃO DE PRESSÃO DE PERNAS DUPLO EM TUBO DE ACO CARBONO, PINTURA NO PROCESSO ELETROSTATICO - EQUIPAMENTO DE GINASTICA PARA ACADEMIA AO AR LIVRE / ACADEMIA DA TERCEIRA IDADE - ATI				UN
SINAPI ou Cot. De Mercado	**COMPONENTES**	**UN**	**Quantidade**	**Custos Unit. (R$)**	**Custos Total (R$)**
	MATERIAL				
COTAÇÃO	PRESSÃO DE PERNAS DUPLO EM TUBO DE ACO CARBONO, PINTURA NO PROCESSO ELETROSTATICO - EQUIPAMENTO DE GINASTICA PARA ACADEMIA AO AR LIVRE / ACADEMIA DA TERCEIRA IDADE - ATI	UN	1,00	2.001,73	2.001,73
94963	CONCRETO FCK = 15MPA, TRAÇO 1:3,4:3,5 (CIMENTO/ AREIA MÉDIA/ BRITA 1) - PREPARO MECÂNICO COM BETONEIRA 400 L. AF_07/2016	M3	0,128	318,88	40,81
	MÃO DE OBRA				
88309	PEDREIRO COM ENCARGOS COMPLEMENTARES	H	1,00	18,83	18,83
88316	SERVENTE COM ENCARGOS COMPLEMENTARES	H	1,00	14,87	14,87
******COMPOSIÇÃO BASEADA NO CÓDIGO 11388**/ORSE - MAIO/2019**				**TOTAL**	**R$ 2.076,24**

	PRESSÃO DE PERNAS DUPLO EM TUBO DE ACO CARBONO, PINTURA NO PROCESSO ELETROSTATICO - EQUIPAMENTO DE GINASTICA PARA ACADEMIA AO AR LIVRE / ACADEMIA DA TERCEIRA IDADE - ATI				UN
DATA	**NOME DA EMPRESA FORNECEDORA**	**VALOR COTADO**	**CNPJ**	**TELEFONE**	**CONTATO**
02/03/2021	GINAST (Cot. A)	2.001,73	76.468.636/0001-24	(19) 3113-5400	BEATRIZ
08/01/2021	ZIOBER BRASIL (Cot. B)	2.390,00	08.374.053/0001-84	(44) 3029-4410	JULIANA
07/01/2021	LIFE EQUIPAMENTOS ESPORTIVOS (Cot. C)	1.890,00	20.380.959/0001-07	(11) 4021-1999	GISELE
	VALOR ACATADO MEDIANA	**2.001,73**			

AMM ACAD 006	FORNECIMENTO E INSTALAÇÃO DE ESQUI INDIVIDUAL EM TUBO DE ACO CARBONO, PINTURA NO PROCESSO ELETROSTATICO - EQUIPAMENTO DE GINASTICA PARA ACADEMIA AO AR LIVRE / ACADEMIA DA TERCEIRA IDADE - ATI				UN
SINAPI ou Cot. De Mercado	**COMPONENTES**	**UN**	**Quantidade**	**Custos Unit. (R$)**	**Custos Total (R$)**
	MATERIAL				
COTAÇÃO	ESQUI INDIVIDUAL EM TUBO DE ACO CARBONO, PINTURA NO PROCESSO ELETROSTATICO - EQUIPAMENTO DE GINASTICA PARA ACADEMIA AO AR LIVRE / ACADEMIA DA TERCEIRA IDADE - ATI	UN	1,000	1960,00	1.960,00
94963	CONCRETO FCK = 15MPA, TRAÇO 1:3,4:3,5 (CIMENTO/ AREIA MÉDIA/ BRITA 1) - PREPARO MECÂNICO COM BETONEIRA 400 L. AF_07/2016	M3	0,128	318,88	40,81
	MÃO DE OBRA				
88309	PEDREIRO COM ENCARGOS COMPLEMENTARES	H	1,00	18,83	18,83
88316	SERVENTE COM ENCARGOS COMPLEMENTARES	H	1,00	14,87	14,87
******COMPOSIÇÃO BASEADA NO CÓDIGO 09148**/ORSE - MAIO/2019**				**TOTAL**	**R$ 2.034,51**

	ESQUI INDIVIDUAL EM TUBO DE ACO CARBONO, PINTURA NO PROCESSO ELETROSTATICO - EQUIPAMENTO DE GINASTICA PARA ACADEMIA AO AR LIVRE / ACADEMIA DA TERCEIRA IDADE - ATI				UN
DATA	**NOME DA EMPRESA FORNECEDORA**	**VALOR COTADO**	**CNPJ**	**TELEFONE**	**CONTATO**
02/03/2021	GINAST (Cot. A)	1.902,73	76.468.636/0001-24	(19) 3113-5400	BEATRIZ
08/01/2021	ZIOBER BRASIL (Cot. B)	2.347,00	08.374.053/0001-84	(44) 3029-4410	JULIANA
07/01/2021	LIFE EQUIPAMENTOS ESPORTIVOS (Cot. C)	1.960,00	20.380.959/0001-07	(11) 4021-1999	GISELE
	VALOR ACATADO MEDIANA	**1.960,00**			

Mayara Epping
Engenheira Civil
CREA-MT 046.118

ASSOCIAÇÃO MATO-GROSSENSE DOS MUNICÍPIOS

SITE: **www.amm.org.br** - e-mail: **centraldeprojetosamm@gmail.com**
AV. RUBENS DE MENDONÇA Nº 3.920 - CEP: 78,000-070 - CUIABÁ - MT
FONE: (65) 2123-1200 - FAX: 2123-1251

Ref.: Tabela de Serviços SINAPI (FEVEREIRO/2021) e/ou composições PiniTCPO

BDI 20,35%

COORDENAÇÃO DE PROJETOS

OBRA: PRAÇA BURITIS — **DATA:** 20/04/2021
LOCAL: FRENTE PARA AVENIDA CARNAUBA, PRIMAVERA DO LESTE - MT — **LEIS SOCIAIS:** 113,04%

COMPOSIÇÃO DE PREÇOS / ACADEMIA AO AR LIVRE

AMM ACAD 007	FORNECIMENTO E INSTALAÇÃO DE SIMULADOR DE CAVALGADA INDIVIDUAL EM TUBO DE ACO CARBONO, PINTURA NO PROCESSO ELETROSTATICO - EQUIPAMENTO DE GINASTICA PARA ACADEMIA AO AR LIVRE / ACADEMIA DA TERCEIRA IDADE - ATI				UN
SINAPI ou Cot. De Mercado	**COMPONENTES**	**UN**	**Quantidade**	**Custos Unit. (R$)**	**Custos Total (R$)**
	MATERIAL				
COTAÇÃO	SIMULADOR DE CAVALGADA INDIVIDUAL EM TUBO DE ACO CARBONO, PINTURA NO PROCESSO ELETROSTATICO - EQUIPAMENTO DE GINASTICA PARA ACADEMIA AO AR LIVRE / ACADEMIA DA TERCEIRA IDADE - ATI	UN	1,00	1.680,00	1.680,00
94963	CONCRETO FCK = 15MPA, TRAÇO 1:3,4:3,5 (CIMENTO/ AREIA MÉDIA/ BRITA 1) - PREPARO MECÂNICO COM BETONEIRA 400 L. AF_07/2016	M3	0,128	318,88	40,81
	MÃO DE OBRA				
88309	PEDREIRO COM ENCARGOS COMPLEMENTARES	H	1,00	18,83	18,83
88316	SERVENTE COM ENCARGOS COMPLEMENTARES	H	1,00	14,87	14,87
****COMPOSIÇÃO BASEADA NO CÓDIGO 11388/ORSE - MAIO/2019**				**TOTAL**	**R$ 1.754,51**

	SIMULADOR DE CAVALGADA INDIVIDUAL EM TUBO DE ACO CARBONO, PINTURA NO PROCESSO ELETROSTATICO - EQUIPAMENTO DE GINASTICA PARA ACADEMIA AO AR LIVRE / ACADEMIA DA TERCEIRA IDADE - ATI				UN
DATA	**NOME DA EMPRESA FORNECEDORA**	**VALOR COTADO**	**CNPJ**	**TELEFONE**	**CONTATO**
18/02/2021	VIA LAZER	1.650,00	09.244.381/0001-29	(11) 5042-3098	VIA LAZER
08/01/2021	ZIOBER BRASIL (Cot. B)	1.969,00	08.374.053/0001-84	(44) 3029-4410	JULIANA
07/01/2021	LIFE EQUIPAMENTOS ESPORTIVOS (Cot. C)	1.680,00	20.380.959/0001-07	(11) 4021-1999	GISELE
	VALOR ACATADO MEDIANA	**1.680,00**			

AMM ACAD 008	FORNECIMENTO E INSTALAÇÃO DE SIMULADOR DE REMO INDIVIDUAL, EM TUBO DE ACO CARBONO, PINTURA NO PROCESSO ELETROSTATICO - EQUIPAMENTO DE GINASTICA PARA ACADEMIA AO AR LIVRE / ACADEMIA DA TERCEIRA IDADE - ATI				UN
SINAPI ou Cot. De Mercado	**COMPONENTES**	**UN**	**Quantidade**	**Custos Unit. (R$)**	**Custos Total (R$)**
	MATERIAL				
42435	SIMULADOR DE REMO INDIVIDUAL, EM TUBO DE ACO CARBONO, PINTURA NO PROCESSO ELETROSTATICO - EQUIPAMENTO DE GINASTICA PARA ACADEMIA AO AR LIVRE / ACADEMIA DA TERCEIRA IDADE - ATI	UN	2,000	2159,17	4.318,34
94963	CONCRETO FCK = 15MPA, TRAÇO 1:3,4:3,5 (CIMENTO/ AREIA MÉDIA/ BRITA 1) - PREPARO MECÂNICO COM BETONEIRA 400 L. AF_07/2016	M3	0,064	318,88	20,40
	MÃO DE OBRA				
88309	PEDREIRO COM ENCARGOS COMPLEMENTARES	H	1,00	18,83	18,83
88316	SERVENTE COM ENCARGOS COMPLEMENTARES	H	1,00	14,87	14,87
****COMPOSIÇÃO BASEADA NO CÓDIGO 09144/ORSE - MAIO/2019**				**TOTAL**	**R$ 4.372,44**

AMM ACAD 009	FORNECIMENTO E INSTALAÇÃO DE SIMULADOR DE CAMINHADA INDIVIDUAL, EM TUBO DE ACO CARBONO, PINTURA NO PROCESSO ELETROSTATICO - EQUIPAMENTO DE GINASTICA PARA ACADEMIA AO AR LIVRE / ACADEMIA DA TERCEIRA IDADE - ATI				UN
SINAPI ou Cot. De Mercado	**COMPONENTES**	**UN**	**Quantidade**	**Custos Unit. (R$)**	**Custos Total (R$)**
	MATERIAL				
COTAÇÃO	SIMULADOR DE CAMINHADA INDIVIDUAL, EM TUBO DE ACO CARBONO, PINTURA NO PROCESSO ELETROSTATICO - EQUIPAMENTO DE GINASTICA PARA ACADEMIA AO AR LIVRE / ACADEMIA DA TERCEIRA IDADE - ATI	UN	1,000	1707,73	1.707,73
94963	CONCRETO FCK = 15MPA, TRAÇO 1:3,4:3,5 (CIMENTO/ AREIA MÉDIA/ BRITA 1) - PREPARO MECÂNICO COM BETONEIRA 400 L. AF_07/2016	M3	0,0128	318,88	4,08
	MÃO DE OBRA				
88309	PEDREIRO COM ENCARGOS COMPLEMENTARES	H	1,00	18,83	18,83
88316	SERVENTE COM ENCARGOS COMPLEMENTARES	H	1,00	14,87	14,87
****COMPOSIÇÃO BASEADA NO CÓDIGO 11387/ORSE - MAIO/2019**				**TOTAL**	**R$ 1.745,51**

	SIMULADOR DE CAMINHADA INDIVIDUAL, EM TUBO DE ACO CARBONO, PINTURA NO PROCESSO ELETROSTATICO - EQUIPAMENTO DE GINASTICA PARA ACADEMIA AO AR LIVRE / ACADEMIA DA TERCEIRA IDADE - ATI				UN
DATA	**NOME DA EMPRESA FORNECEDORA**	**VALOR COTADO**	**CNPJ**	**TELEFONE**	**CONTATO**
02/03/2021	GINAST (Cot. A)	1.707,73	76.468.636/0001-24	(19) 3113-5400	BEATRIZ
08/01/2021	ZIOBER BRASIL (Cot. B)	1.803,00	08.374.053/0001-84	(44) 3029-4410	JULIANA
07/01/2021	LIFE EQUIPAMENTOS ESPORTIVOS (Cot. C)	1.540,00	20.380.959/0001-07	(11) 4021-1999	GISELE
	VALOR ACATADO MEDIANA	**1.707,73**			

Mayara Epping
Engenheira Civil
CREA-MT 046.118

ASSOCIAÇÃO MATO-GROSSENSE DOS MUNICÍPIOS

SITE: **www.amm.org.br** - e-mail: **centraldeprojetosamm@gmail.com**
AV. RUBENS DE MENDONÇA Nº 3.920 - CEP: 78,000-070 - CUIABÁ - MT
FONE: (65) 2123-1200 - FAX: 2123-1251

Ref.: Tabela de Serviços SINAPI (FEVEREIRO/2021) e/ou composições PiniTCPO

BDI 20,35%

COORDENAÇÃO DE PROJETOS

OBRA:	PRAÇA BURITIS	**DATA:**	20/04/2021
LOCAL:	FRENTE PARA AVENIDA CARNAUBA, PRIMAVERA DO LESTE - MT	**LEIS SOCIAIS:**	113,04%

COMPOSIÇÃO DE PREÇOS / ACADEMIA AO AR LIVRE

AMM ACAD 010	**FORNECIMENTO E INSTALAÇÃO DE MULTIEXERCITADOR COM SEIS FUNCOES, EM TUBO DE ACO CARBONO, PINTURA NO PROCESSO ELETROSTATICO - EQUIPAMENTO DE GINASTICA PARA ACADEMIA AO AR LIVRE / ACADEMIA DA TERCEIRA IDADE - ATI**				**UN**
SINAPI ou Cot. De Mercado	**COMPONENTES**	**UN**	**Quantidade**	**Custos Unit. (R$)**	**Custos Total (R$)**
	MATERIAL				
42430	MULTIEXERCITADOR COM SEIS FUNCOES, EM TUBO DE ACO CARBONO, PINTURA NO PROCESSO ELETROSTATICO - EQUIPAMENTO DE GINASTICA PARA ACADEMIA AO AR LIVRE / ACADEMIA DA TERCEIRA IDADE - ATI	UN	1,00	5383,10	5.383,10
93358	ESCAVAÇÃO MANUAL DE VALA COM PROFUNDIDADE MENOR OU IGUAL A 1,30 M. AF_02/2021	M3	0,108	58,82	6,35
94965	CONCRETO FCK = 25MPA, TRAÇO 1:2,3:2,7 (CIMENTO/ AREIA MÉDIA/ BRITA 1) - PREPARO MECÂNICO COM BETONEIRA 400 L. AF_07/2016	M3	0,108	366,67	39,60
COMP. AUX 01	LANCAMENTO/APLICACAO MANUAL DE CONCRETO EM FUNDACOES	M3	0,108	98,48	10,63
*** COMPOSIÇÃO BASEADA NO MANUAL DE INSTALAÇÃO ABAIXO				**TOTAL**	**5.439,68**

COMP. AUX 01	**LANCAMENTO/APLICACAO MANUAL DE CONCRETO EM FUNDACOES**				**M3**
SINAPI ou Cot. De Mercado	**COMPONENTES**	**UN**	**Quantidade**	**Custos Unit. (R$)**	**Custos Total (R$)**
	EQUIPAMENTO				
90586	VIBRADOR DE IMERSÃO, DIÂMETRO DE PONTEIRA 45MM, MOTOR ELÉTRICO TRIFÁSICO POTÊNCIA DE 2 CV - CHP DIURNO. AF_06/2015	CHP	0,3000	1,70	0,51
	MÃO DE OBRA				
88309	PEDREIRO COM ENCARGOS COMPLEMENTARES	H	1,6500	18,83	31,06
88316	SERVENTE COM ENCARGOS COMPLEMENTARES	H	4,5000	14,87	66,91
**Total R$ 98,48					

**COMPOSIÇÃO DA MÃO DE OBRA BASEADA NO BOLETIM SINAPI 74157/004 - JANEIRO/2020

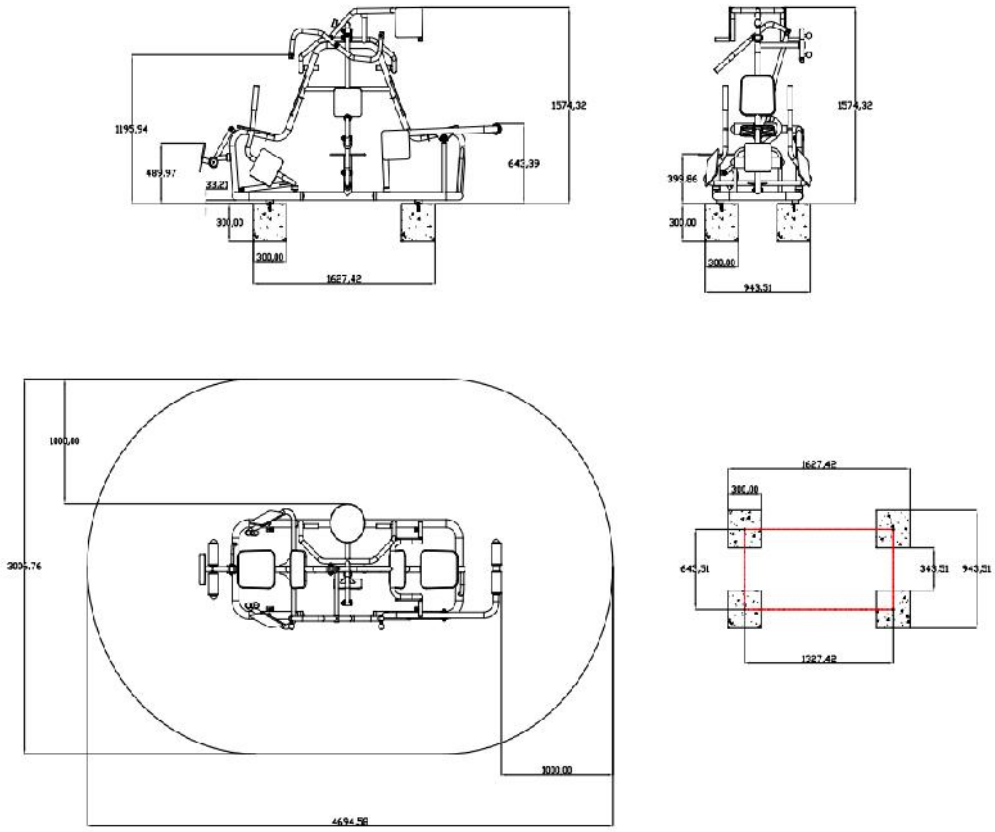

MULTIPLO EXERCITADOR CLEAN 2016
PESO: 102,60 Kg

Mayara Epping
Engenheira Civil
CREA-MT 046.118

ASSOCIAÇÃO MATO-GROSSENSE DOS MUNICÍPIOS

SITE: **www.amm.org.br** - e-mail: **centraldeprojetosamm@gmail.com**
AV. RUBENS DE MENDONÇA Nº 3.920 - CEP: 78,000-070 - CUIABÁ - MT
FONE: (65) 2123-1200 - FAX: 2123-1251

Ref.: Tabela de Serviços SINAPI (FEVEREIRO/2021) e/ou composições PiniTCPO

BDI 20,35%

COORDENAÇÃO DE PROJETOS

OBRA:	PRAÇA BURITIS	**DATA:**	20/04/2021
LOCAL:	FRENTE PARA AVENIDA CARNAUBA, PRIMAVERA DO LESTE - MT	**LEIS SOCIAIS:**	113,04%

COMPOSIÇÃO DE PREÇOS / ACADEMIA AO AR LIVRE

MEMORIA DE CÁLCULO	MEMÓRIAL DE CÁLCULO (MULTI EXERCITADOR)			UN
SINAPI OU COT MERCADO	**COMPONENTES**	**UN**	**Quantidade**	
	MATERIAL			
	ESCAVAÇÃO MANUAL DE VALA COM PROFUNDIDADE MENOR OU IGUAL A 1,30 M. AF_02/2021	M3	(0,30*0,30*0,30)*4	
	CONCRETO FCK = 25MPA, TRAÇO 1:2,3:2,7 (CIMENTO/ AREIA MÉDIA/ BRITA 1) - PREPARO MECÂNICO COM BETONEIRA 400 L. AF_07/2016	M3	(0,30*0,30*0,30)*4	
	LANCAMENTO/APLICACAO MANUAL DE CONCRETO EM FUNDACOES	M3	(0,30*0,30*0,30)*4	

AMM ACAD 011	FORNECIMENTO E INSTALAÇÃO DE PLACA ORIENTATIVA SOBRE EXERCÍCIOS, 2,00M X 1,00M, EM TUBO DE ACO CARBONO, PINTURA NO PROCESSO ELETROSTATICO - PARA ACADEMIA AO AR LIVRE / ACADEMIA DA TERCEIRA IDADE - ATI				UN
SINAPI ou Cot. De Mercado	**COMPONENTES**	**UN**	**Quantidade**	**Custos Unit. (R$)**	**Custos Total (R$)**
	MATERIAL				
42438	PLACA ORIENTATIVA SOBRE EXERCÍCIOS, 2,00M X 1,00M, EM TUBO DE ACO CARBONO, PINTURA NO PROCESSO ELETROSTATICO - PARA ACADEMIA AO AR LIVRE / ACADEMIA DA TERCEIRA IDADE - ATI	UN	1,00	1749,20	1.749,20
93358	ESCAVAÇÃO MANUAL DE VALA COM PROFUNDIDADE MENOR OU IGUAL A 1,30 M. AF_02/2021	M3	0,108	58,82	6,35
94965	CONCRETO FCK = 25MPA, TRAÇO 1:2,3:2,7 (CIMENTO/ AREIA MÉDIA/ BRITA 1) - PREPARO MECÂNICO COM BETONEIRA 400 L. AF_07/2016	M3	0,108	366,67	39,60
COMP. AUX 01	LANCAMENTO/APLICACAO MANUAL DE CONCRETO EM FUNDACOES	M3	0,108	98,48	10,63
*** COMPOSIÇÃO BASEADA NO MANUAL DE INSTALAÇÃO ABAIXO				**TOTAL**	**1.805,78**

COMP. AUX 01	LANCAMENTO/APLICACAO MANUAL DE CONCRETO EM FUNDACOES				M3
SINAPI ou Cot. De Mercado	**COMPONENTES**	**UN**	**Quantidade**	**Custos Unit. (R$)**	**Custos Total (R$)**
	EQUIPAMENTO				
90586	VIBRADOR DE IMERSÃO, DIÂMETRO DE PONTEIRA 45MM, MOTOR ELÉTRICO TRIFÁSICO POTÊNCIA DE 2 CV - CHP DIURNO. AF_06/2015	CHP	0,3000	1,70	0,51
	MÃO DE OBRA				
88309	PEDREIRO COM ENCARGOS COMPLEMENTARES	H	1,6500	18,83	31,06
88316	SERVENTE COM ENCARGOS COMPLEMENTARES	H	4,5000	14,87	66,91
**COMPOSIÇÃO DA MÃO DE OBRA BASEADA NO BOLETIM SINAPI 74157/004 - JANEIRO/2020				**Total**	**R$ 98,48**

Ginast Academias ao Ar Livre

Manual de Instalação
Placa Orientativa Vertical

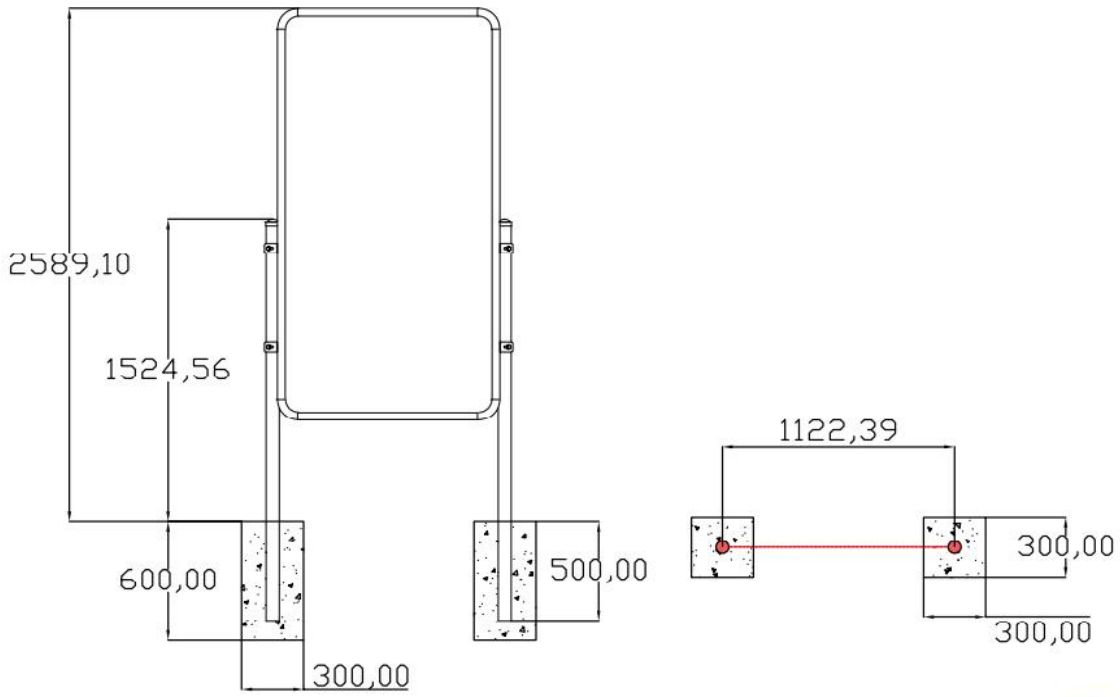

Mayara Epping
Engenheira Civil
CREA-MT 046.118

ASSOCIAÇÃO MATO-GROSSENSE DOS MUNICÍPIOS

SITE: **www.amm.org.br** - e-mail: **centraldeprojetosamm@gmail.com**
AV. RUBENS DE MENDONÇA Nº 3.920 - CEP: 78,000-070 - CUIABÁ - MT
FONE: (65) 2123-1200 - FAX: 2123-1251

Ref.: Tabela de Serviços SINAPI (FEVEREIRO/2021) e/ou composições PiniTCPO

BDI 20,35%

COORDENAÇÃO DE PROJETOS

OBRA:	PRAÇA BURITIS	**DATA:**	20/04/2021
LOCAL:	FRENTE PARA AVENIDA CARNAUBA, PRIMAVERA DO LESTE - MT	**LEIS SOCIAIS:**	113,04%

COMPOSIÇÃO DE PREÇOS / ACADEMIA AO AR LIVRE

MEMORIA DE CÁLCULO	MEMÓRIAL DE CÁLCULO (PLACA ORIENTATIVA)			UN
SINAPI OU COT MERCADO	**COMPONENTES**	**UN**	**Quantidade**	
	MATERIAL			
	ESCAVAÇÃO MANUAL DE VALA COM PROFUNDIDADE MENOR OU IGUAL A 1,30 M. AF_02/2021	M3	(0,30*0,30*0,60)*2	
	CONCRETO FCK = 25MPA, TRAÇO 1:2,3:2,7 (CIMENTO/ AREIA MÉDIA/ BRITA 1) - PREPARO MECÂNICO COM BETONEIRA 400 L. AF_07/2016	M3	(0,30*0,30*0,60)*2	
	LANCAMENTO/APLICACAO MANUAL DE CONCRETO EM FUNDACOES	M3	(0,30*0,30*0,60)*2	

AMM ACAD 012	FORNECIMENTO E INSTALAÇÃO DE ESQUI TRIPLO, EM TUBO DE ACO CARBONO, PINTURA NO PROCESSO ELETROSTATICO - EQUIPAMENTO DE GINASTICA PARA ACADEMIA AO AR LIVRE / ACADEMIA DA TERCEIRA IDADE - ATI				UN
SINAPI ou Cot. De Mercado	**COMPONENTES**	**UN**	**Quantidade**	**Custos Unit. (R$)**	**Custos Total (R$)**
	MATERIAL				
42429	ESQUI TRIPLO, EM TUBO DE ACO CARBONO, PINTURA NO PROCESSO ELETROSTATICO - EQUIPAMENTO DE GINASTICA PARA ACADEMIA AO AR LIVRE / ACADEMIA DA TERCEIRA IDADE - ATI	UN	1,000	5040,81	5.040,81
94963	CONCRETO FCK = 15MPA, TRAÇO 1:3,4:3,5 (CIMENTO/ AREIA MÉDIA/ BRITA 1) - PREPARO MECÂNICO COM BETONEIRA 400 L. AF_07/2016	M3	0,192	318,88	61,22
	MÃO DE OBRA				
88309	PEDREIRO COM ENCARGOS COMPLEMENTARES	H	1,00	18,83	18,83
88316	SERVENTE COM ENCARGOS COMPLEMENTARES	H	1,00	14,87	14,87
****COMPOSIÇÃO BASEADA NO CÓDIGO 09148/ORSE - MAIO/2019**				**TOTAL**	**R$ 5.135,73**

AMM ACAD 013	FORNECIMENTO E INSTALAÇÃO DE SIMULADOR DE CAMINHADA TRIPLO, EM TUBO DE ACO CARBONO, PINTURA NO PROCESSO ELETROSTATICO - EQUIPAMENTO DE GINASTICA PARA ACADEMIA AO AR LIVRE / ACADEMIA DA TERCEIRA IDADE - ATI				UN
SINAPI ou Cot. De Mercado	**COMPONENTES**	**UN**	**Quantidade**	**Custos Unit. (R$)**	**Custos Total (R$)**
	MATERIAL				
42433	SIMULADOR DE CAMINHADA TRIPLO, EM TUBO DE ACO CARBONO, PINTURA NO PROCESSO ELETROSTATICO - EQUIPAMENTO DE GINASTICA PARA ACADEMIA AO AR LIVRE / ACADEMIA DA TERCEIRA IDADE - ATI	UN	1,000	4006,80	4.006,80
94963	CONCRETO FCK = 15MPA, TRAÇO 1:3,4:3,5 (CIMENTO/ AREIA MÉDIA/ BRITA 1) - PREPARO MECÂNICO COM BETONEIRA 400 L. AF_07/2016	M3	0,192	318,88	61,22
	MÃO DE OBRA				
88309	PEDREIRO COM ENCARGOS COMPLEMENTARES	H	1,00	18,83	18,83
88316	SERVENTE COM ENCARGOS COMPLEMENTARES	H	1,00	14,87	14,87
****COMPOSIÇÃO BASEADA NO CÓDIGO 09148/ORSE - MAIO/2019**				**TOTAL**	**R$ 4.101,72**

AMM ACAD 014	FORNECIMENTO E INSTALAÇÃO DE SIMULADOR DE CAVALGADA DUPLO EM TUBO DE ACO CARBONO, PINTURA NO PROCESSO ELETROSTATICO - EQUIPAMENTO DE GINASTICA PARA ACADEMIA AO AR LIVRE / ACADEMIA DA TERCEIRA IDADE - ATI				UN
SINAPI ou Cot. De Mercado	**COMPONENTES**	**UN**	**Quantidade**	**Custos Unit. (R$)**	**Custos Total (R$)**
	MATERIAL				
COTAÇÃO	SIMULADOR DE CAVALGADA DUPLO EM TUBO DE ACO CARBONO, PINTURA NO PROCESSO ELETROSTATICO - EQUIPAMENTO DE GINASTICA PARA ACADEMIA AO AR LIVRE / ACADEMIA DA TERCEIRA IDADE - ATI	UN	1,00	3.220,00	3.220,00
94963	CONCRETO FCK = 15MPA, TRAÇO 1:3,4:3,5 (CIMENTO/ AREIA MÉDIA/ BRITA 1) - PREPARO MECÂNICO COM BETONEIRA 400 L. AF_07/2016	M3	0,128	318,88	40,81
	MÃO DE OBRA				
88309	PEDREIRO COM ENCARGOS COMPLEMENTARES	H	1,00	18,83	18,83
88316	SERVENTE COM ENCARGOS COMPLEMENTARES	H	1,00	14,87	14,87
****COMPOSIÇÃO BASEADA NO CÓDIGO 11388/ORSE - MAIO/2019**				**TOTAL**	**R$ 3.294,51**

	SIMULADOR DE CAVALGADA DUPLO EM TUBO DE ACO CARBONO, PINTURA NO PROCESSO ELETROSTATICO - EQUIPAMENTO DE GINASTICA PARA ACADEMIA AO AR LIVRE / ACADEMIA DA TERCEIRA IDADE - ATI				UN
DATA	**NOME DA EMPRESA FORNECEDORA**	**VALOR COTADO**	**CNPJ**	**TELEFONE**	**CONTATO**
02/03/2021	GINAST (Cot. A)	2.897,73	76.468.636/0001-24	(19) 3113-5400	BEATRIZ
08/01/2021	ZIOBER BRASIL (Cot. B)	3.524,00	08.374.053/0001-84	(44) 3029-4410	JULIANA
07/01/2021	LIFE EQUIPAMENTOS ESPORTIVOS (Cot. C)	3.220,00	20.380.959/0001-07	(11) 4021-1999	GISELE
	VALOR ACATADO MEDIANA	**3.220,00**			

Mayara Epping
Engenheira Civil
CREA-MT 046.118

ASSOCIAÇÃO MATO-GROSSENSE DOS MUNICÍPIOS

SITE: **www.amm.org.br** - e-mail: **centraldeprojetosamm@gmail.com**
AV. RUBENS DE MENDONÇA Nº 3.920 - CEP: 78,000-070 - CUIABÁ - MT
FONE: (65) 2123-1200 - FAX: 2123-1251

Ref.: Tabela de Serviços SINAPI (FEVEREIRO/2021) e/ou composições PiniTCPO

BDI 20,35%

COORDENAÇÃO DE PROJETOS

OBRA:	PRAÇA BURITIS	**DATA:**	20/04/2021
LOCAL:	FRENTE PARA AVENIDA CARNAUBA, PRIMAVERA DO LESTE - MT	**LEIS SOCIAIS:**	113,04%

COMPOSIÇÃO DE PREÇOS / ACADEMIA AO AR LIVRE

AMM ACAD 015	**FORNECIMENTO E INSTALAÇÃO DE SIMULADOR DE CAVALGADA TRIPLO, EM TUBO DE ACO CARBONO, PINTURA NO PROCESSO ELETROSTATICO - EQUIPAMENTO DE GINASTICA PARA ACADEMIA AO AR LIVRE / ACADEMIA DA TERCEIRA IDADE - ATI**				**UN**
SINAPI ou Cot. De Mercado	**COMPONENTES**	**UN**	**Quantidade**	**Custos Unit. (R$)**	**Custos Total (R$)**
	MATERIAL				
42434	SIMULADOR DE CAVALGADA TRIPLO, EM TUBO DE ACO CARBONO, PINTURA NO PROCESSO ELETROSTATICO - EQUIPAMENTO DE GINASTICA PARA ACADEMIA AO AR LIVRE / ACADEMIA DA TERCEIRA IDADE - ATI	UN	1,000	4329,93	4.329,93
94963	CONCRETO FCK = 15MPA, TRAÇO 1:3,4:3,5 (CIMENTO/ AREIA MÉDIA/ BRITA 1) - PREPARO MECÂNICO COM BETONEIRA 400 L. AF_07/2016	M3	0,192	318,88	61,22
	MÃO DE OBRA				
88309	PEDREIRO COM ENCARGOS COMPLEMENTARES	H	1,00	18,83	18,83
88316	SERVENTE COM ENCARGOS COMPLEMENTARES	H	1,00	14,87	14,87
				TOTAL	**R$ 4.424,85**

******COMPOSIÇÃO BASEADA NO CÓDIGO 09144**/ORSE - MAIO/2019 - FOI MULTIPLICADO POR X3 O COEFICIENTE DO INSUMO 94963- CONCRETO FCK = 15 MPA**

Mayara Epping
Engenheira Civil
CREA-MT 046.118

ASSOCIAÇÃO MATOGROSSENSE DOS MUNICÍPIOS
COORDENAÇÃO DE PROJETOS
SITE: amm.org.br - E-mail: pavimentacaoamm@gmail.com
AV. RUBENS DE MENDONÇA Nº 3.920 - CEP: 78.049-938 - CUIABÁ - MT
FONE: (65) 2123-1200 - FAX: 2123-1251

OBRA: PRAÇA BURITIS
LOCAL: FRENTE PARA AVENIDA CARNAUBA, PRIMAVERA DO LESTE - MT
DATA: 20/04/2021

MEMORIAL DE CÁLCULO

1.0	**ADMINISTRAÇÃO OBRA**			
1.1	ADMINISTRAÇÃO LOCAL	MESTRE DE OBRAS COM ENCARGOS COMPLEMENTARES: 7HR*5DIAS*4SEMANAS*8MESES ENGENHEIRO CIVIL DE OBRA JUNIOR COM ENCARGOS COMPLEMENTARES: 3HR*3DIAS*4SEMANAS*8MESES	1,00	UN
2.0	**SERVIÇOS INICIAIS**			
2.1	PLACA DE OBRA EM CHAPA DE ACO GALVANIZADO	1,25*2,5	3,12	M2
2.2	LIMPEZA MECANIZADA DE CAMADA VEGETAL, VEGETAÇÃO E PEQUENAS ÁRVORES (DIÂMETRO DE TRONCO MENOR QUE 0,20 M), COM TRATOR DE ESTEIRAS.AF_05/2018	CONFORME PROJETO ARQUITETONICO	17.640,00	M2
2.3	LIGAÇÃO PROVISÓRIA DE ÁGUA PARA OBRA E INSTALAÇÃO SANITÁRIA PROVISÓRIA, PEQUENAS OBRAS - INSTALAÇÃO MÍNIMA	LIGAÇÃO PROVISÓRIA DE AGUA	1,00	UN
2.4	ENTRADA PROVISORIA DE ENERGIA ELETRICA AEREA TRIFASICA 40A EM POSTE MADEIRA	LIGAÇÃO PROVISÓRIA DE ENERGIA	1,00	UN
2.5	EXECUÇÃO DE DEPÓSITO EM CANTEIRO DE OBRA EM CHAPA DE MADEIRA COMPENSADA, NÃO INCLUSO MOBILIÁRIO. AF_04/2016	4*2	8,00	M2
2.6	LOCAÇÃO DE PRAÇAS COM PIQUETES DE MADEIRA	CONFORME PROJETO ARQUITETONICO	17.640,00	M2

Mayara Epping
Engenheira Civil
CREA-MT 046.118

ASSOCIAÇÃO MATOGROSSENSE DOS MUNICÍPIOS
COORDENAÇÃO DE PROJETOS
SITE: amm.org.br - E-mail: pavimentacaoamm@gmail.com
AV. RUBENS DE MENDONÇA Nº 3.920 - CEP: 78.049-938 - CUIABÁ - MT
FONE: (65) 2123-1200 - FAX: 2123-1251

OBRA: PRAÇA BURITIS
LOCAL: FRENTE PARA AVENIDA CARNAUBA, PRIMAVERA DO LESTE - MT
DATA: 20/04/2021

MEMORIAL DE CÁLCULO

IMPLANTAÇÃO

3.0	**M O V I M E N T A Ç Ã O D E T E R R A**			
	FUNDAÇÃO BANCOS DE CONCRETO SEM ENCOSTO (27 UNIDADES)			
3.1	ESCAVAÇÃO MANUAL PARA BLOCO DE COROAMENTO OU SAPATA, SEM PREVISÃO DE FÔRMA. AF_06/2017	27*2*(0,13*0,57*0,3)	1,20	M3
3.2	FORNECIMENTO/INSTALACAO LONA PLASTICA PRETA, PARA IMPERMEABILIZACAO, ESPESSURA 150 MICRAS.	((0,3*0,57*4)+(0,13*0,3*4)+(0,13*0,57*2))*27	26,68	M2

4.0	**E S T R U T U R A**			
	FUNDAÇÃO BANCOS DE CONCRETO SEM ENCOSTO (27 UNIDADES)			
4.1	CONCRETAGEM DE PILARES, FCK = 25 MPA, COM USO DE BALDES EM EDIFICAÇÃO COM SEÇÃO MÉDIA DE PILARES MENOR OU IGUAL A 0,25 M² - LANÇAMENTO, ADENSAMENTO E ACABAMENTO. AF_12/2015	0,46*0,57*27	7,07	M3
4.2	MONTAGEM E DESMONTAGEM DE FÔRMA DE PILARES RETANGULARES E ESTRUTURAS SIMILARES, PÉ-DIREITO SIMPLES, EM MADEIRA SERRADA, 4 UTILIZAÇÕES. AF_09/2020	(1,91+3,26*0,57)*27	101,74	M2
4.3	ARMAÇÃO DE PILAR OU VIGA DE UMA ESTRUTURA CONVENCIONAL DE CONCRETO ARMADO EM UMA EDIFICAÇÃO TÉRREA OU SOBRADO UTILIZANDO AÇO CA-50 DE 8,0 MM - MONTAGEM. AF_12/2015	18,2*27	491,40	KG

Alexandre Cesar da S. Moraes
Engenheiro Civil
CREA 120.156.967-2

ASSOCIAÇÃO MATOGROSSENSE DOS MUNICÍPIOS
COORDENAÇÃO DE PROJETOS
SITE: amm.org.br - E-mail: pavimentacaoamm@gmail.com
AV. RUBENS DE MENDONÇA Nº 3.920 - CEP: 78.049-938 - CUIABÁ - MT
FONE: (65) 2123-1200 - FAX: 2123-1251

OBRA: PRAÇA BURITIS
LOCAL: FRENTE PARA AVENIDA CARNAUBA, PRIMAVERA DO LESTE - MT
DATA: 20/04/2021

MEMORIAL DE CÁLCULO

5.0	**P I S O S**			
	CALÇADA E PÁTIO			
5.1	REGULARIZAÇÃO DE SUPERFÍCIES COM MOTONIVELADORA. AF_11/2019	346+306,41+(898,36-53,76)+(7860,22-(266,3+714+750,57+668,9+(107,52*2)))+223,83+917,43 - CALÇADAS VERDE+AMARELO+CALÇADA PÁTIO+CALÇADA EXTERNA	7.883,68	M2
5.2	EXECUÇÃO DE PASSEIO (CALÇADA) OU PISO DE CONCRETO COM CONCRETO MOLDADO IN LOCO, FEITO EM OBRA, ACABAMENTO CONVENCIONAL, NÃO ARMADO. AF_07/2016	7883,68*0,06	473,02	M3
5.3	PINTURA ACRILICA EM PISO CIMENTADO DUAS DEMAOS	346+306,41	652,41	M2
	PISTA CAMINHADA			
5.4	REGULARIZAÇÃO DE SUPERFÍCIES COM MOTONIVELADORA. AF_11/2019	CONFORME PROJETO ARQUITETONICO	1.600,00	M2
5.5	PAVIMENTO COM TRATAMENTO SUPERFICIAL SIMPLES, COM EMULSÃO ASFÁLTICA RR-2C. AF_01/2020	CONFORME PROJETO ARQUITETONICO	1.600,00	M2

6.0	**M E I O F I O**			
6.1	ASSENTAMENTO DE GUIA (MEIO-FIO) EM TRECHO RETO, CONFECCIONADA EM CONCRETO PRÉ-FABRICADO, DIMENSÕES 100X15X13X20 CM (COMPRIMENTO X BASE INFERIOR X BASE SUPERIOR X ALTURA), PARA URBANIZAÇÃO INTERNA DE EMPREENDIMENTOS. AF_06/2016_P	67,56+114+58,12+25,29+3,11+3,89+2,97+2,62+6,04+10,14+21,22+9,07+7,69+16,44+52,64+16,44+11,89+2+12,76+2,18+2+2+10,55+13,48+9,57+12,5+45,57+5,45+47,74+5+2+14,15+14,98+23,25+24,09+2+2+15,29+2,09+14,7+5,22+52,38+5+53,87	830,95	M
6.2	ASSENTAMENTO DE GUIA (MEIO-FIO) EM TRECHO RETO, CONFECCIONADA EM CONCRETO PRÉ-FABRICADO, DIMENSÕES 100X15X13X30 CM (COMPRIMENTO X BASE INFERIOR X BASE SUPERIOR X ALTURA), PARA VIAS URBANAS (USO VIÁRIO). AF_06/2016	549,73-(6,28+(4,5*6)+(5,1*2)) - PERIMETRO DA PRAÇA - TRECHO CURVO E ENTRADA DAS RAMPAS	506,25	M
6.3	ASSENTAMENTO DE GUIA (MEIO-FIO) EM TRECHO CURVO, CONFECCIONADA EM CONCRETO PRÉ-FABRICADO, DIMENSÕES 100X15X13X30 CM (COMPRIMENTO X BASE INFERIOR X BASE SUPERIOR X ALTURA), PARA VIAS URBANAS (USO VIÁRIO). AF_06/2016	1,57*4	6,28	M

Mayara Epping
Engenheira Civil
CREA-MT 046.118

ASSOCIAÇÃO MATOGROSSENSE DOS MUNICÍPIOS
COORDENAÇÃO DE PROJETOS
SITE: amm.org.br - E-mail: pavimentacaoamm@gmail.com
AV. RUBENS DE MENDONÇA Nº 3.920 - CEP: 78.049-938 - CUIABÁ - MT
FONE: (65) 2123-1200 - FAX: 2123-1251

OBRA: PRAÇA BURITIS
LOCAL: FRENTE PARA AVENIDA CARNAUBA, PRIMAVERA DO LESTE - MT
DATA: 20/04/2021

MEMORIAL DE CÁLCULO

7.0	**URBANIZAÇÃO E SERVIÇOS EXTERNOS**			
7.1	PLANTIO DE GRAMA ESMERALDA EM PLACAS	CONFORME PROJETO ARQUITETONICO	4.162,30	M2
7.2	PLANTIO DE FORRAÇÃO. AF_05/2018	100+400+50	550,00	M2
7.3	PLANTIO DE ARBUSTO COM ALTURA 50CM, EM CAVA DE 60X60X60CM - BUXINHO	CONFORME PROJETO ARQUITETONICO	30,00	UN
7.4	PLANTIO DE ARBUSTO COM ALTURA 50 A 70CM, EM CAVA DE 60X60X60CM - MOREIA	CONFORME PROJETO ARQUITETONICO	30,00	UN
7.5	PLANTA PRIMAVERA, 70 CM, FORNECIMENTO E PLANTIO	CONFORME PROJETO ARQUITETONICO	10,00	UN
7.6	PLANTA AGAVE, 50 CM, FORNECIMENTO E PLANTIO	CONFORME PROJETO ARQUITETONICO	20,00	UN
7.7	PLANTIO DE ÁRVORE ORNAMENTAL COM ALTURA DE MUDA MAIOR QUE 2,00 M E MENOR OU IGUAL A 4,00 M. AF_05/2018	CONFORME PROJETO ARQUITETONICO	10,00	UN
7.8	PLANTIO DE ÁRVORE ORNAMENTAL COM ALTURA DE MUDAMENOR QUE 2,00 M. AF_05/2018	CONFORME PROJETO ARQUITETONICO - IPÊ	10,00	UN
7.9	PLANTIO DE PALMEIRA COM ALTURA DE MUDA MAIOR QUE 2,00 M E MENOR OU IGUAL A 4,00 M. AF_05/2018	CONFORME PROJETO ARQUITETONICO	12,00	UN
7.10	FORNECIMENTO E ESPALHAMENTO DE TERRA VEGETAL PREPARADA	4162,30*0,03	124,86	M3

8.0	**ACESSIBILIDADE**			
	RAMPA			
8.1	EXECUÇÃO DE PASSEIO (CALÇADA) OU PISO DE CONCRETO COM CONCRETO MOLDADO IN LOCO, FEITO EM OBRA, ACABAMENTO CONVENCIONAL, NÃO ARMADO. AF_07/2016	((4,5*2*6)+(((1,8*1,8)/2)*2*2)+(1,5*1,8*2)+(9,72*2+11,72*2))*0,06	6,52	M3
	CORRIMÃO			
8.2	GUARDA-CORPO DE AÇO GALVANIZADO DE 1,10M DE ALTURA,DUPLO CORRIMÃO, MONTANTES TUBULARES DE 1.1/2" ESPAÇADOS 1,20M, TRAVESSA SUPERIOR DE 2", GRADIL DE BARRAS CHATAS DE 32X4,8MM, FIXADO COM CHUMBADOR MECÂNICO. AF_04/2019	2+2+7,72+7,72+2+2+7,72+2	33,16	M

Mayara Epping
Engenheira Civil
CREA-MT 046.118

ASSOCIAÇÃO MATOGROSSENSE DOS MUNICÍPIOS
COORDENAÇÃO DE PROJETOS
SITE: amm.org.br - E-mail: pavimentacaoamm@gmail.com
AV. RUBENS DE MENDONÇA Nº 3.920 - CEP: 78.049-938 - CUIABÁ - MT
FONE: (65) 2123-1200 - FAX: 2123-1251

OBRA: PRAÇA BURITIS
LOCAL: FRENTE PARA AVENIDA CARNAUBA, PRIMAVERA DO LESTE - MT
DATA: 20/04/2021

MEMORIAL DE CÁLCULO

9.0	**S E R V I Ç O S C O M P L E M E N T A R E S**			
9.1	MESA DE CONCRETO POLIDO FCK = 21MPA, COM TABULEIRO EM PASTILHA CERÂMICA, BASE DE TUBO DE CONCRETO ø= 0,30M E BANCOS EM TUBO DE CONCRETO ø= 0,40M	CONFORME PROJETO ARQUITETONICO	5,00	UN
9.2	CONJUNTO SELETIVO 50 L (5 LEIXEIRAS 1 SUPORTE) C/ ADESIVO	CONFORME PROJETO ARQUITETONICO	5,00	UN
9.3	LIMPEZA DE SUPERFÍCIE COM JATO DE ALTA PRESSÃO. AF_04/2019	346+306,41+(898,36-53,76)+(7860,22-(266,3+714+750,57+668,9+(107,52*2)))+223,83+917,43 - CALÇADAS VERDE+AMARELO+CALÇADA PÁTIO+CALÇADA EXTERNA	7.883,68	M2

CAMPO DE FUTEBOL

10.0	**F E C H A M E N T O D O C A M P O**			
	ALAMBRADO H = 1,50 M			
10.1	ALAMBRADO PARA QUADRA POLIESPORTIVA, ESTRUTURADO POR TUBOS DE ACO GALVANIZADO, COM COSTURA, DIN 2440, DIAMETRO 2", COM TELA DE ARAME GALVANIZADO, FIO 14 BWG E MALHA QUADRADA 5X5CM	44,54*1,5*2	133,62	M2
	ALAMBRADO H = 3,50 M			
10.2	ALAMBRADO PARA QUADRA POLIESPORTIVA, ESTRUTURADO POR TUBOS DE ACO GALVANIZADO, COM COSTURA, DIN 2440, DIAMETRO 2", COM TELA DE ARAME GALVANIZADO, FIO 14 BWG E MALHA QUADRADA 5X5CM	(34,39+5,03+5,07)*2*3,5	311,43	M2

11.0	**P O R T Õ E S E G R A D I L S**			
11.1	PORTAO EM TELA ARAME GALVANIZADO N.12 MALHA 2" E MOLDURA EM TUBOS DE ACO COM UMA FOLHA DE ABRIR, INCLUSO FERRAGENS	2*1,5*2	6,00	M2

Mayara Epping
Engenheira Civil
CREA-MT 046.118

ASSOCIAÇÃO MATOGROSSENSE DOS MUNICÍPIOS
COORDENAÇÃO DE PROJETOS
SITE: amm.org.br - E-mail: pavimentacaoamm@gmail.com
AV. RUBENS DE MENDONÇA Nº 3.920 - CEP: 78.049-938 - CUIABÁ - MT
FONE: (65) 2123-1200 - FAX: 2123-1251

OBRA: PRAÇA BURITIS
LOCAL: FRENTE PARA AVENIDA CARNAUBA, PRIMAVERA DO LESTE - MT
DATA: 20/04/2021

MEMORIAL DE CÁLCULO

12.0	**P I S O**			
12.1	REGULARIZAÇÃO DE SUPERFÍCIES COM MOTONIVELADORA. AF_11/2019	CONFORME PROJETO ARQUITETONICO	1.879,15	M2
12.2	PLANTIO DE GRAMA ESMERALDA EM PLACAS	CONFORME PROJETO ARQUITETONICO	1.879,15	M2
12.3	FORNECIMENTO E ESPALHAMENTO DE TERRA VEGETAL PREPARADA	1879,15*0,03	56,37	M3
	DEMARCAÇÃO DO CAMPO			
12.4	DEMARCAÇÃO DE CAMPO DE FUTEBOL COM UTILIZAÇÃO DE CAL	48,57*2+28,32*3+7,18*4+15,95*2+2,43*4+6,07*2+7,53*2+25,92	305,56	M

13.0	**TRAVE**			
13.1	ESCAVAÇÃO MANUAL DE VALA COM PROFUNDIDADE MENOR OU IGUAL A 1,30 M. AF_02/2021	(0,2*0,2*1,35)*4	0,21	M3
13.2	LASTRO DE CONCRETO MAGRO, APLICADO EM PISOS, LAJES SOBRE SOLO OU RADIERS, ESPESSURA DE 5 CM. AF_07/2016	(0,2*0,2)*4	0,16	M2
13.3	CONCRETO FCK = 25MPA, TRAÇO 1:2,3:2,7 (CIMENTO/ AREIA MÉDIA/ BRITA 1) - PREPARO MECÂNICO COM BETONEIRA 400 L. AF_07/2016	((0,1*0,1*1,3)*4	0,05	M3
13.4	LANÇAMENTO COM USO DE BALDES, ADENSAMENTO E ACABAMENTO DE CONCRETO EM ESTRUTURAS. AF_12/2015	((0,1*0,1*1,3)*4	0,05	M3
13.5	TRAVE FUTEBOL CAMPO F.G. D=100MM REDE NYLON DUPLO, 7,32 X 2,44 M	2 UNIDADES	2,00	UN

Mayara Epping
Engenheira Civil
CREA-MT 046.118

ASSOCIAÇÃO MATOGROSSENSE DOS MUNICÍPIOS
COORDENAÇÃO DE PROJETOS
SITE: amm.org.br - E-mail: pavimentacaoamm@gmail.com
AV. RUBENS DE MENDONÇA Nº 3.920 - CEP: 78.049-938 - CUIABÁ - MT
FONE: (65) 2123-1200 - FAX: 2123-1251

OBRA: PRAÇA BURITIS
LOCAL: FRENTE PARA AVENIDA CARNAUBA, PRIMAVERA DO LESTE - MT
DATA: 20/04/2021

MEMORIAL DE CÁLCULO

ARQUIBANCADAS

14.0	**F U N D A Ç Ã O**			
14.1	ALAMBRADO EM TUBOS DE ACO GALVANIZADO, COM COSTURA, DIN 2440, DIAMETRO 2", ALTURA 3M, FIXADOS A CADA 2M EM BLOCOS DE CONCRETO, COM TELA DE ARAME GALVANIZADO REVESTIDO COM PVC, FIO 12 BWG E MALHA 7,5X7,5CM	28*0,4*0,45*3	15,12	M2
14.2	ATERRO MANUAL DE VALAS COM SOLO ARGILO-ARENOSO E COMPACTAÇÃO MECANIZADA. AF_05/2016	6*0,1*0,4*28+0,7*0,4*28+0,3*0,6*28	19,60	M3
14.3	REGULARIZAÇÃO E COMPACTAÇÃO DE SUBLEITO DE SOLO PREDOMINANTEMENTE ARGILOSO. AF_11/2019	0,4*3*28	33,60	M2
14.4	LASTRO DE CONCRETO MAGRO, APLICADO EM PISOS, LAJES SOBRE SOLO OU RADIERS, ESPESSURA DE 5 CM. AF_07/2016	0,4*3*28	33,60	M2
14.5	ALVENARIA DE EMBASAMENTO COM BLOCO ESTRUTURAL DE CERÂMICA, DE 14X19X29CM E ARGAMASSA DE ASSENTAMENTO COM PREPARO EM BETONEIRA. AF_05/2020	(1,2*2+0,8)*28*0,2	17,92	M3

15.0	**C O N C R E T O E G R A U T E**			
15.1	CONCRETO FCK = 15MPA, TRAÇO 1:3,4:3,5 (CIMENTO/ AREIA MÉDIA/ BRITA 1) - PREPARO MECÂNICO COM BETONEIRA 400 L. AF_07/2016	(0,4+0,6)*0,1*28	2,80	M3
15.2	LANÇAMENTO COM USO DE BALDES, ADENSAMENTO E ACABAMENTO DE CONCRETO EM ESTRUTURAS. AF_12/2015	(0,4+0,6)*0,1*28	2,80	M3
15.3	ARMAÇÃO VERTICAL DE ALVENARIA ESTRUTURAL; DIÂMETRO DE 10,0 MM. AF_01/2015	CONFORME PROJETO ESTRUTURAL	556,50	KG
15.4	GRAUTEAMENTO VERTICAL EM ALVENARIA ESTRUTURAL	(28/0,4)*6*2*0,004+29*10*0,004	4,52	M3
15.5	ARMACAO EM TELA DE ACO SOLDADA NERVURADA Q-92, ACO CA-60, 4,2MM, MALHA 15X15CM	2,8/0,1	28,00	M2

Alexandre Cesar da S. Moraes
Engenheiro Civil
CREA 120.156.967-2

ASSOCIAÇÃO MATOGROSSENSE DOS MUNICÍPIOS
COORDENAÇÃO DE PROJETOS
SITE: amm.org.br - E-mail: pavimentacaoamm@gmail.com
AV. RUBENS DE MENDONÇA Nº 3.920 - CEP: 78.049-938 - CUIABÁ - MT
FONE: (65) 2123-1200 - FAX: 2123-1251

OBRA: PRAÇA BURITIS
LOCAL: FRENTE PARA AVENIDA CARNAUBA, PRIMAVERA DO LESTE - MT
DATA: 20/04/2021

MEMORIAL DE CÁLCULO

16.0	**R E V E S T I M E N T O**			
	ARQUIBANCADAS			
16.1	CHAPISCO APLICADO EM ALVENARIA (SEM PRESENÇA DE VÃOS) E ESTRUTURAS DE CONCRETO DE FACHADA, COM COLHER DE PEDREIRO. ARGAMASSA TRAÇO 1:3 COM PREPARO EM BETONEIRA 400L. AF_06/2014	(0,8*0,8*2+0,8*0,4*2+29,7*0,8*3+29,7*0,4*2)+((0,8*0,8*2+0,8*0,4*2+29,7*0,8*2+29,7*0,4*2)*4)	389,76	M2
16.2	EMBOÇO OU MASSA ÚNICA EM ARGAMASSA TRAÇO 1:2:8, PREPARO MECÂNICO COM BETONEIRA 400 L, APLICADA MANUALMENTE EM PANOS CEGOS DE FACHADA (SEM PRESENÇA DE VÃOS), ESPESSURA DE 25 MM. AF_06/2014	(0,8*0,8*2+0,8*0,4*2+29,7*0,8*3+29,7*0,4*2)+((0,8*0,8*2+0,8*0,4*2+29,7*0,8*2+29,7*0,4*2)*4)	389,76	M2

17.0	**P I N T U R A S**			
	ARQUIBANCADAS			
17.1	APLICAÇÃO DE FUNDO SELADOR ACRÍLICO EM PAREDES, UMA DEMÃO. AF_06/2014	(0,8*0,8*2+0,8*0,4*2+29,7*0,8*3+29,7*0,4*2)+((0,8*0,8*2+0,8*0,4*2+29,7*0,8*2+29,7*0,4*2)*4)	389,76	M2
17.2	APLICAÇÃO MANUAL DE PINTURA COM TINTA LÁTEX ACRÍLICA EM PAREDES, DUAS DEMÃOS. AF_06/2014	(0,8*0,8*2+0,8*0,4*2+29,7*0,8*3+29,7*0,4*2)+((0,8*0,8*2+0,8*0,4*2+29,7*0,8*2+29,7*0,4*2)*4)	389,76	M2

Mayara Epping
Engenheira Civil
CREA-MT 046.118

ASSOCIAÇÃO MATOGROSSENSE DOS MUNICÍPIOS
COORDENAÇÃO DE PROJETOS
SITE: amm.org.br - E-mail: pavimentacaoamm@gmail.com
AV. RUBENS DE MENDONÇA Nº 3.920 - CEP: 78.049-938 - CUIABÁ - MT
FONE: (65) 2123-1200 - FAX: 2123-1251

OBRA: PRAÇA BURITIS
LOCAL: FRENTE PARA AVENIDA CARNAUBA, PRIMAVERA DO LESTE - MT
DATA: 20/04/2021

MEMORIAL DE CÁLCULO

QUADRA POLIESPORTIVA

18.0	**F E C H A M E N T O D E Q U A D R A**			
	ALAMBRADO H = 3,00 M			
18.1	ALAMBRADO PARA QUADRA POLIESPORTIVA, ESTRUTURADO POR TUBOS DE ACO GALVANIZADO, COM COSTURA, DIN 2440, DIAMETRO 2", COM TELA DE ARAME GALVANIZADO, FIO 14 BWG E MALHA QUADRADA 5X5CM	((34+34+22,08+22,08)*3)-(2,1*2,1*2)	327,66	M2
19.0	**P O R T Õ E S E G R A D I L S**			
19.1	PORTAO EM TELA ARAME GALVANIZADO N.12 MALHA 2" E MOLDURA EM TUBOS DE ACO COM UMA FOLHA DE ABRIR, INCLUSO FERRAGENS	2,1*2,1*2	8,82	M2
20.0	**P I S O S**			
20.1	REGULARIZAÇÃO DE SUPERFÍCIES COM MOTONIVELADORA. AF_11/2019	30*18	540,00	M2
20.2	PISO QUADRA POLIESP. FCK=25MPA, ESP.=10 CM, ARMADO C/ TELA Q138, CONCRET CAMADA ÚNICA BOMBEÁVEL C/ BRITA N. 1, ACAB. SUP. C/ ROTOALISADOR, JUNTAS C/ CORTE SERRA DIAMANT. PREENCH. C/ MASTIQUE, BASE 5CM SOLO BRITA 30% E RESINA ENDURECEDORA	30*18	540,00	M2
	PINTURA E DEMARCAÇÃO DE QUADRA POLIESPORTIVA			
20.3	PINTURA ACRILICA EM PISO CIMENTADO DUAS DEMAOS	30*18	540,00	M2
20.4	PINTURA ACRILICA DE FAIXAS DE DEMARCACAO EM QUADRA POLIESPORTIVA, 5 CM DE LARGURA	18*2+30*4+15*2+28*2+18*2+9*4+17+5,87*4+0,43*26*2+5,65*2+3,52*2+18,85+0,37*7*2+11,31+0,63+6,28*4+3*2+9,42*4+19,64*2+1,52*4+1*2+0,63*2	548,57	M
21.0	**S E R V I Ç O S C O M P L E M E N T A R E S**			
21.1	FORNECIMENTO E INSTALAÇÃO DE TRAVE DE FUTEBOL DE QUADRA, D=100 MM REDE NYLON DUPLO	CONFORME PROJETO ARQUITETONICO	2,00	UN
21.2	FORNECIMENTO E INSTALAÇÃO ESTRUTURA DE BASQUETE	CONFORME PROJETO ARQUITETONICO	1,00	PAR

Mayara Epping
Engenheira Civil
CREA-MT 046.118

ASSOCIAÇÃO MATOGROSSENSE DOS MUNICÍPIOS
COORDENAÇÃO DE PROJETOS
SITE: amm.org.br - E-mail: pavimentacaoamm@gmail.com
AV. RUBENS DE MENDONÇA Nº 3.920 - CEP: 78.049-938 - CUIABÁ - MT
FONE: (65) 2123-1200 - FAX: 2123-1251

OBRA: PRAÇA BURITIS
LOCAL: FRENTE PARA AVENIDA CARNAUBA, PRIMAVERA DO LESTE - MT
DATA: 20/04/2021

MEMORIAL DE CÁLCULO

QUADRA DE TÊNIS

22.0	**F E C H A M E N T O D E Q U A D R A**			
	ALAMBRADO H = 3,00 M			
22.1	ALAMBRADO PARA QUADRA POLIESPORTIVA, ESTRUTURADO POR TUBOS DE ACO GALVANIZADO, COM COSTURA, DIN 2440, DIAMETRO 2", COM TELA DE ARAME GALVANIZADO, FIO 14 BWG E MALHA QUADRADA 5X5CM	((18,29+18,29+36,57+36,57)*3)-(2,1*2,1*2)	320,34	M2
23.0	**P O R T Õ E S E G R A D I L S**			
23.1	PORTAO EM TELA ARAME GALVANIZADO N.12 MALHA 2" E MOLDURA EM TUBOS DE ACO COM UMA FOLHA DE ABRIR, INCLUSO FERRAGENS	2,1*2,1*2	8,82	M2
24.0	**P I S O S**			
24.1	REGULARIZAÇÃO DE SUPERFÍCIES COM MOTONIVELADORA. AF_11/2019	CONFORME PROJETO ARQUITETONICO	668,89	M2
24.2	PISO QUADRA POLIESP. FCK=25MPA, ESP.=10 CM, ARMADO C/ TELA Q138, CONCRET CAMADA ÚNICA BOMBEÁVEL C/ BRITA N. 1, ACAB. SUP. C/ ROTOALISADOR, JUNTAS C/ CORTE SERRA DIAMANT. PREENCH. C/ MASTIQUE, BASE 5CM SOLO BRITA 30% E RESINA ENDURECEDORA	CONFORME PROJETO ARQUITETONICO	668,89	M2
	PINTURA E DEMARCAÇÃO DE QUADRA DE TÊNIS			
24.3	PINTURA ACRILICA EM PISO CIMENTADO DUAS DEMAOS	CONFORME PROJETO ARQUITETONICO	668,89	M2
24.4	PINTURA ACRILICA DE FAIXAS DE DEMARCACAO EM QUADRA POLIESPORTIVA, 5 CM DE LARGURA	10,97*2+23,77*4+8,13*2+12,75	146,03	M

Mayara Epping
Engenheira Civil
CREA-MT 046.118

ASSOCIAÇÃO MATOGROSSENSE DOS MUNICÍPIOS
COORDENAÇÃO DE PROJETOS
SITE: amm.org.br - E-mail: pavimentacaoamm@gmail.com
AV. RUBENS DE MENDONÇA Nº 3.920 - CEP: 78.049-938 - CUIABÁ - MT
FONE: (65) 2123-1200 - FAX: 2123-1251

OBRA: PRAÇA BURITIS
LOCAL: FRENTE PARA AVENIDA CARNAUBA, PRIMAVERA DO LESTE - MT
DATA: 20/04/2021

MEMORIAL DE CÁLCULO

QUADRA DE VOLEIBOL

25.0	**F E C H A M E N T O D E Q U A D R A**			
	ALAMBRADO H = 3,00 M			
25.1	ALAMBRADO PARA QUADRA POLIESPORTIVA, ESTRUTURADO POR TUBOS DE ACO GALVANIZADO, COM COSTURA, DIN 2440, DIAMETRO 2", COM TELA DE ARAME GALVANIZADO, FIO 14 BWG E MALHA QUADRADA 5X5CM	((21+21+34+34)*3)-(2,1*2,1)	325,59	M2
26.0	**P O R T Õ E S E G R A D I L S**			
26.1	PORTAO EM TELA ARAME GALVANIZADO N.12 MALHA 2" E MOLDURA EM TUBOS DE ACO COM UMA FOLHA DE ABRIR, INCLUSO FERRAGENS	2,1*2,1	4,41	M2
27.0	**P I S O S**			
27.1	REGULARIZAÇÃO DE SUPERFÍCIES COM MOTONIVELADORA. AF_11/2019	CONFORME PROJETO ARQUITETONICO	714,00	M2
27.2	PISO QUADRA POLIESP. FCK=25MPA, ESP.=10 CM, ARMADO C/ TELA Q138, CONCRET CAMADA ÚNICA BOMBEÁVEL C/ BRITA N. 1, ACAB. SUP. C/ ROTOALISADOR, JUNTAS C/ CORTE SERRA DIAMANT. PREENCH. C/ MASTIQUE, BASE 5CM SOLO BRITA 30% E RESINA ENDURECEDORA	CONFORME PROJETO ARQUITETONICO	714,00	M2
	PINTURA E DEMARCAÇÃO DE QUADRA POLIESPORTIVA			
27.3	PINTURA ACRILICA EM PISO CIMENTADO DUAS DEMAOS	CONFORME PROJETO ARQUITETONICO	714,00	M2
27.4	PINTURA ACRILICA DE FAIXAS DE DEMARCACAO EM QUADRA POLIESPORTIVA, 5 CM DE LARGURA	21,94*2+12,8*2+9,14*4+18,29*2	142,62	M
28.0	**S E R V I Ç O S C O M P L E M E N T A R E S**			
28.1	CONJUNTO PARA QUADRA DE VOLEI COM POSTES EM TUBO DE ACO GALVANIZADO 3", H = *255* CM, PINTURA EM TINTA ESMALTE SINTETICO, REDE DE NYLON COM 2 MM, MALHA 10 X 10 CM E ANTENAS OFICIAIS EM FIBRA DE VIDRO	CONFORME PROJETO ARQUITETONICO	1,00	PAR

Mayara Epping
Engenheira Civil
CREA-MT 046.118

ASSOCIAÇÃO MATOGROSSENSE DOS MUNICÍPIOS
COORDENAÇÃO DE PROJETOS
SITE: amm.org.br - E-mail: pavimentacaoamm@gmail.com
AV. RUBENS DE MENDONÇA Nº 3.920 - CEP: 78.049-938 - CUIABÁ - MT
FONE: (65) 2123-1200 - FAX: 2123-1251

OBRA: PRAÇA BURITIS
LOCAL: FRENTE PARA AVENIDA CARNAUBA, PRIMAVERA DO LESTE - MT
DATA: 20/04/2021

MEMORIAL DE CÁLCULO

PERGOLADO

29.0	**M O V I M E N T O D E T E R R A**			
29.1	ESCAVAÇÃO MANUAL PARA BLOCO DE COROAMENTO OU SAPATA, SEM PREVISÃO DE FÔRMA. AF_06/2017	(0,15*0,15*0,6*6)*3	0,24	M3
29.2	PREPARO DE FUNDO DE VALA COM LARGURA MENOR QUE 1,5 M (ACERTO DO SOLO NATURAL). AF_08/2020	0,15*0,15*6*3	0,40	M2
30.0	**F U N D A Ç Ã O**			
30.1	LASTRO DE CONCRETO MAGRO, APLICADO EM BLOCOS DE COROAMENTO OU SAPATAS, ESPESSURA DE 5 CM. AF_08/2017	0,15*0,15*6*3	0,40	M2
30.2	CONCRETO FCK = 25MPA, TRAÇO 1:2,3:2,7 (CIMENTO/ AREIA MÉDIA/ BRITA 1) - PREPARO MECÂNICO COM BETONEIRA 400 L. AF_07/2016	(0,15*0,15*0,6*6)*3	0,24	M3
30.3	LANÇAMENTO COM USO DE BALDES, ADENSAMENTO E ACABAMENTO DE CONCRETO EM ESTRUTURAS. AF_12/2015	(0,15*0,15*0,6*6)*3	0,24	M3
31.0	**M A D E I R A M E N T O**			
31.1	MADEIRAMENTO, ASSENTAMENTO E FIXAÇÃO DAS MADEIRAS DO VIVEIRO	CONFORME PROJETO ARQUITETÔNICO	3,00	UN

ACADEMIA

32.0	**A C A D E M I A D A T E R C E I R A I D A D E**

Alexandre Cesar da S. Moraes
Engenheiro Civil
CREA 120.156.967-2

ASSOCIAÇÃO MATOGROSSENSE DOS MUNICÍPIOS
COORDENAÇÃO DE PROJETOS
SITE: amm.org.br - E-mail: pavimentacaoamm@gmail.com
AV. RUBENS DE MENDONÇA Nº 3.920 - CEP: 78.049-938 - CUIABÁ - MT
FONE: (65) 2123-1200 - FAX: 2123-1251

OBRA: PRAÇA BURITIS
LOCAL: FRENTE PARA AVENIDA CARNAUBA, PRIMAVERA DO LESTE - MT
DATA: 20/04/2021

MEMORIAL DE CÁLCULO

PLAYGROUND

33.0	**A L V E N A R I A S , F E C H A M E N T O S E D I V I S Ó R I A S**			
	ALVENARIA			
33.1	(COMPOSIÇÃO REPRESENTATIVA) DO SERVIÇO DE ALVENARIA DE VEDAÇÃO DE BLOCOS VAZADOS DE CERÂMICA DE 9X19X19CM (ESPESSURA 9CM), PARA EDIFICAÇÃO HABITACIONAL UNIFAMILIAR (CASA) E EDIFICAÇÃO PÚBLICA PADRÃO. AF_11/2014	((32-1)+17,35+25,12+8,27)*0,3	24,52	M2
	ALAMBRADO			
33.2	ALAMBRADO EM TUBOS DE ACO GALVANIZADO, COM COSTURA, DIN 2440, DIAMETRO 2", ALTURA 3M, FIXADOS A CADA 2M EM BLOCOS DE CONCRETO, COM TELA DE ARAME GALVANIZADO REVESTIDO COM PVC, FIO 12 BWG E MALHA 7,5X7,5CM	((32-1)+17,35+25,12+8,27)*1	81,74	M2

34.0	**P O R T Õ E S E G R A D I L S**			
34.1	PORTAO EM TELA ARAME GALVANIZADO N.12 MALHA 2" E MOLDURA EM TUBOS DE ACO COM UMA FOLHA DE ABRIR, INCLUSO FERRAGENS	1,3*1	1,30	M2

Mayara Epping
Engenheira Civil
CREA-MT 046.118

ASSOCIAÇÃO MATOGROSSENSE DOS MUNICÍPIOS
COORDENAÇÃO DE PROJETOS
SITE: amm.org.br - E-mail: pavimentacaoamm@gmail.com
AV. RUBENS DE MENDONÇA Nº 3.920 - CEP: 78.049-938 - CUIABÁ - MT
FONE: (65) 2123-1200 - FAX: 2123-1251

OBRA: PRAÇA BURITIS
LOCAL: FRENTE PARA AVENIDA CARNAUBA, PRIMAVERA DO LESTE - MT
DATA: 20/04/2021

MEMORIAL DE CÁLCULO

35.0	**R E V E S T I M E N T O**			
	PAREDES			
35.1	CHAPISCO APLICADO EM ALVENARIA (SEM PRESENÇA DE VÃOS) E ESTRUTURAS DE CONCRETO DE FACHADA, COM COLHER DE PEDREIRO. ARGAMASSA TRAÇO 1:3 COM PREPARO EM BETONEIRA 400L. AF_06/2014	24,52*2	49,04	M2
35.2	EMBOÇO OU MASSA ÚNICA EM ARGAMASSA TRAÇO 1:2:8, PREPARO MECÂNICO COM BETONEIRA 400 L, APLICADA MANUALMENTE EM PANOS CEGOS DE FACHADA (SEM PRESENÇA DE VÃOS), ESPESSURA DE 25 MM. AF_06/2014	24,52*2	49,04	M2
	PINTURA			
35.3	APLICAÇÃO DE FUNDO SELADOR ACRÍLICO EM PAREDES, UMA DEMÃO. AF_06/2014	24,52*2	49,04	M2
35.4	APLICAÇÃO E LIXAMENTO DE MASSA ACRÍLICA EM PAREDES, UMA DEMÃO. AF_06/2014	24,52*2	49,04	M2
35.5	APLICAÇÃO MANUAL DE PINTURA COM TINTA LÁTEX ACRÍLICA EM PAREDES, DUAS DEMÃOS. AF_06/2014	24,52*2	49,04	M2

36.0	**P I S O S**			
36.1	REGULARIZAÇÃO DE SUPERFÍCIES COM MOTONIVELADORA. AF_11/2019	CONFORME PROJETO ARQUITETÔNICO	266,30	M2
36.2	CAMADA DRENANTE COM AREIA MEDIA	266,30*0,15	39,95	M3

37.0	**P L A Y G R O U N D**			
37.1	FORNECIMENTO E INSTALAÇÃO DO PLAYGROUND	CONFORME PROJETO ARQUITETÔNICO	1,00	CJ

Mayara Epping
Engenheira Civil
CREA-MT 046.118

ASSOCIAÇÃO MATOGROSSENSE DOS MUNICÍPIOS
COORDENAÇÃO DE PROJETOS
SITE: amm.org.br - E-mail: pavimentacaoamm@gmail.com
AV. RUBENS DE MENDONÇA Nº 3.920 - CEP: 78.049-938 - CUIABÁ - MT
FONE: (65) 2123-1200 - FAX: 2123-1251

OBRA: PRAÇA BURITIS
LOCAL: FRENTE PARA AVENIDA CARNAUBA, PRIMAVERA DO LESTE - MT
DATA: 20/04/2021

MEMORIAL DE CÁLCULO

BEBEDOURO

38.0	**M O V I M E N T O D E T E R R A**			
	BLOCOS			
38.1	ESCAVAÇÃO MANUAL PARA BLOCO DE COROAMENTO OU SAPATA, COM PREVISÃO DE FÔRMA. AF_06/2017	1,1*1,1*1,1	1,33	M3
38.2	REATERRO MANUAL APILOADO COM SOQUETE. AF_10/2017	1,33-0,53-1,21*0,05	0,74	M3
38.3	PREPARO DE FUNDO DE VALA COM LARGURA MENOR QUE 1,5 M (ACERTO DO SOLO NATURAL). AF_08/2020	1,1*1,1	1,21	M2

39.0	**F U N D A Ç Ã O**			
	BLOCOS			
39.1	LASTRO DE CONCRETO MAGRO, APLICADO EM BLOCOS DE COROAMENTO OU SAPATAS, ESPESSURA DE 5 CM. AF_08/2017	CONFORME PROJETO ESTRUTURAL	1,21	M2
39.2	CONCRETO FCK = 25MPA, TRAÇO 1:2,3:2,7 (CIMENTO/ AREIA MÉDIA/ BRITA 1) - PREPARO MECÂNICO COM BETONEIRA 400 L. AF_07/2016	CONFORME PROJETO ESTRUTURAL	0,53	M3
39.3	LANÇAMENTO COM USO DE BALDES, ADENSAMENTO E ACABAMENTO DE CONCRETO EM ESTRUTURAS. AF_12/2015	CONFORME PROJETO ESTRUTURAL	0,53	M3
39.4	FORNECIMENTO/INSTALACAO LONA PLASTICA PRETA, PARA IMPERMEABILIZACAO, ESPESSURA 150 MICRAS.	CONFORME PROJETO ESTRUTURAL	3,85	M2
39.5	ARMAÇÃO DE BLOCO, VIGA BALDRAME OU SAPATA UTILIZANDO AÇO CA-50 DE 8 MM - MONTAGEM. AF_06/2017	CONFORME PROJETO ESTRUTURAL	4,50	KG
39.6	ARMAÇÃO DE BLOCO, VIGA BALDRAME E SAPATA UTILIZANDO AÇO CA-60 DE 5 MM - MONTAGEM. AF_06/2017	CONFORME PROJETO ESTRUTURAL	7,90	KG
	ESTACA			
39.7	ESTACA PRÉ-MOLDADA DE CONCRETO CENTRIFUGADO, SEÇÃO CIRCULAR, CAPACIDADE DE 100 TONELADAS, INCLUSO EMENDA (EXCLUSIVE MOBILIZAÇÃO E DESMOBILIZAÇÃO). AF_12/2019	CONFORME PROJETO ESTRUTURAL	4,00	M

Alexandre Cesar da S. Moraes
Engenheiro Civil
CREA 120.156.967-2

ASSOCIAÇÃO MATOGROSSENSE DOS MUNICÍPIOS
COORDENAÇÃO DE PROJETOS
SITE: amm.org.br - E-mail: pavimentacaoamm@gmail.com
AV. RUBENS DE MENDONÇA Nº 3.920 - CEP: 78.049-938 - CUIABÁ - MT
FONE: (65) 2123-1200 - FAX: 2123-1251

OBRA: PRAÇA BURITIS
LOCAL: FRENTE PARA AVENIDA CARNAUBA, PRIMAVERA DO LESTE - MT
DATA: 20/04/2021

MEMORIAL DE CÁLCULO

40.0	**E S T R U T U R A**			
	PILAR			
40.1	CONCRETAGEM DE PILARES, FCK = 25 MPA, COM USO DE BALDES EM EDIFICAÇÃO COM SEÇÃO MÉDIA DE PILARES MENOR OU IGUAL A 0,25 M² - LANÇAMENTO, ADENSAMENTO E ACABAMENTO. AF_12/2015	CONFORME PROJETO ESTRUTURAL	1,24	M3
40.2	MONTAGEM E DESMONTAGEM DE FÔRMA DE PILARES RETANGULARES E ESTRUTURAS SIMILARES, PÉ-DIREITO SIMPLES, EM MADEIRA SERRADA, 4 UTILIZAÇÕES. AF_09/2020	CONFORME PROJETO ESTRUTURAL	8,28	M2
40.3	ARMAÇÃO DE PILAR OU VIGA DE UMA ESTRUTURA CONVENCIONAL DE CONCRETO ARMADO EM UMA EDIFICAÇÃO TÉRREA OU SOBRADO UTILIZANDO AÇO CA-50 DE 10,0 MM - MONTAGEM. AF_12/2015	CONFORME PROJETO ESTRUTURAL	30,10	KG
40.4	ARMAÇÃO DE PILAR OU VIGA DE UMA ESTRUTURA CONVENCIONAL DE CONCRETO ARMADO EM UMA EDIFICAÇÃO TÉRREA OU SOBRADO UTILIZANDO AÇO CA-60 DE 5,0 MM - MONTAGEM. AF_12/2015	CONFORME PROJETO ESTRUTURAL	8,10	KG
	LAJE MACIÇA - TAMPA			
40.5	CONCRETO FCK = 25MPA, TRAÇO 1:2,3:2,7 (CIMENTO/ AREIA MÉDIA/ BRITA 1) - PREPARO MECÂNICO COM BETONEIRA 400 L. AF_07/2016	CONFORME PROJETO ESTRUTURAL	0,18	M3
40.6	LANÇAMENTO COM USO DE BALDES, ADENSAMENTO E ACABAMENTO DE CONCRETO EM ESTRUTURAS. AF_12/2015	CONFORME PROJETO ESTRUTURAL	0,18	M3
40.7	MONTAGEM E DESMONTAGEM DE FÔRMA DE LAJE MACIÇA, PÉ-DIREITO SIMPLES, EM CHAPA DE MADEIRA COMPENSADA PLASTIFICADA, 10 UTILIZAÇÕES. AF_09/2020	CONFORME PROJETO ESTRUTURAL	0,64	M2
40.8	ARMAÇÃO DE LAJE DE UMA ESTRUTURA CONVENCIONAL DE CONCRETO ARMADO EM UMA EDIFICAÇÃO TÉRREA OU SOBRADO UTILIZANDO AÇO CA-50 DE 8,0 MM - MONTAGEM. AF_12/2015	CONFORME PROJETO ESTRUTURAL	19,40	KG

Alexandre Cesar da S. Moraes
Engenheiro Civil
CREA 120.156.967-2

ASSOCIAÇÃO MATOGROSSENSE DOS MUNICÍPIOS
COORDENAÇÃO DE PROJETOS
SITE: amm.org.br - E-mail: pavimentacaoamm@gmail.com
AV. RUBENS DE MENDONÇA Nº 3.920 - CEP: 78.049-938 - CUIABÁ - MT
FONE: (65) 2123-1200 - FAX: 2123-1251

OBRA: PRAÇA BURITIS
LOCAL: FRENTE PARA AVENIDA CARNAUBA, PRIMAVERA DO LESTE - MT
DATA: 20/04/2021

MEMORIAL DE CÁLCULO

40.9	ARMAÇÃO DE LAJE DE UMA ESTRUTURA CONVENCIONAL DE CONCRETO ARMADO EM UMA EDIFICAÇÃO TÉRREA OU SOBRADO UTILIZANDO AÇO CA-60 DE 5,0 MM - MONTAGEM. AF_12/2015	CONFORME PROJETO ESTRUTURAL	1,90	KG
	LAJE MACIÇA - FUNDO			
40.10	CONCRETO FCK = 25MPA, TRAÇO 1:2,3:2,7 (CIMENTO/ AREIA MÉDIA/ BRITA 1) - PREPARO MECÂNICO COM BETONEIRA 400 L. AF_07/2016	CONFORME PROJETO ESTRUTURAL	0,23	M3
40.11	LANÇAMENTO COM USO DE BALDES, ADENSAMENTO E ACABAMENTO DE CONCRETO EM ESTRUTURAS. AF_12/2015	CONFORME PROJETO ESTRUTURAL	0,23	M3
40.12	MONTAGEM E DESMONTAGEM DE FÔRMA DE LAJE MACIÇA, PÉ-DIREITO SIMPLES, EM CHAPA DE MADEIRA COMPENSADA PLASTIFICADA, 10 UTILIZAÇÕES. AF_09/2020	CONFORME PROJETO ESTRUTURAL	2,90	M2
40.13	ARMAÇÃO DE LAJE DE UMA ESTRUTURA CONVENCIONAL DE CONCRETO ARMADO EM UMA EDIFICAÇÃO TÉRREA OU SOBRADO UTILIZANDO AÇO CA-50 DE 6,3 MM - MONTAGEM. AF_12/2015	CONFORME PROJETO ESTRUTURAL	11,50	KG
40.14	ARMAÇÃO DE LAJE DE UMA ESTRUTURA CONVENCIONAL DE CONCRETO ARMADO EM UMA EDIFICAÇÃO TÉRREA OU SOBRADO UTILIZANDO AÇO CA-60 DE 5,0 MM - MONTAGEM. AF_12/2015	CONFORME PROJETO ESTRUTURAL	6,80	KG

Alexandre Cesar da S. Moraes
Engenheiro Civil
CREA 120.156.967-2

ASSOCIAÇÃO MATOGROSSENSE DOS MUNICÍPIOS
COORDENAÇÃO DE PROJETOS
SITE: amm.org.br - E-mail: pavimentacaoamm@gmail.com
AV. RUBENS DE MENDONÇA Nº 3.920 - CEP: 78.049-938 - CUIABÁ - MT
FONE: (65) 2123-1200 - FAX: 2123-1251

OBRA: PRAÇA BURITIS
LOCAL: FRENTE PARA AVENIDA CARNAUBA, PRIMAVERA DO LESTE - MT
DATA: 20/04/2021

MEMORIAL DE CÁLCULO

41.0	**A L V E N A R I A**			
41.1	(COMPOSIÇÃO REPRESENTATIVA) DO SERVIÇO DE ALVENARIA DE VEDAÇÃO DE BLOCOS VAZADOS DE CERÂMICA DE 14X9X19CM (ESPESSURA 14CM, BLOCO DEITADO), PARA EDIFICAÇÃO HABITACIONAL UNIFAMILIAR (CASA) E EDIFICAÇÃO PÚBLICA PADRÃO. AF_12/2014	((1*0,6+0,4*0,6+(0,4*0,4/2)+0,6*0,6)*4) +(1,6*1,6*4-(0,5*0,85))	14,93	M2
42.0	**R E V E S T I M E N T O**			
	PAREDE			
42.1	CHAPISCO APLICADO EM ALVENARIA (SEM PRESENÇA DE VÃOS) E ESTRUTURAS DE CONCRETO DE FACHADA, COM COLHER DE PEDREIRO. ARGAMASSA TRAÇO 1:3 COM PREPARO EM BETONEIRA 400L. AF_06/2014	14,93*2+2,9+0,64*2	34,04	M2
42.2	EMBOÇO OU MASSA ÚNICA EM ARGAMASSA TRAÇO 1:2:8, PREPARO MECÂNICO COM BETONEIRA 400 L, APLICADA MANUALMENTE EM PANOS CEGOS DE FACHADA (SEM PRESENÇA DE VÃOS), ESPESSURA DE 25 MM. AF_06/2014	34,04-9,6	24,44	M2
42.3	EMBOÇO, PARA RECEBIMENTO DE CERÂMICA, EM ARGAMASSA TRAÇO 1:2:8, PREPARO MECÂNICO COM BETONEIRA 400L, APLICADO MANUALMENTE EM FACES INTERNAS DE PAREDES, PARA AMBIENTE COM ÁREA ENTRE 5M2 E 10M2, ESPESSURA DE 20MM, COM EXECUÇÃO DE TALISCAS. AF_06/2014	34,04-9,6	9,60	M2
42.4	REVESTIMENTO CERÂMICO PARA PAREDES EXTERNAS EM PASTILHAS DE PORCELANA 5 X 5 CM (PLACAS DE 30 X 30 CM), ALINHADAS A PRUMO, APLICADO EM PANOS SEM VÃOS. AF_06/2014	34,04-9,6	24,44	M2

Mayara Epping
Engenheira Civil
CREA-MT 046.118

ASSOCIAÇÃO MATOGROSSENSE DOS MUNICÍPIOS
COORDENAÇÃO DE PROJETOS
SITE: amm.org.br - E-mail: pavimentacaoamm@gmail.com
AV. RUBENS DE MENDONÇA Nº 3.920 - CEP: 78.049-938 - CUIABÁ - MT
FONE: (65) 2123-1200 - FAX: 2123-1251

OBRA: PRAÇA BURITIS
LOCAL: FRENTE PARA AVENIDA CARNAUBA, PRIMAVERA DO LESTE - MT
DATA: 20/04/2021

MEMORIAL DE CÁLCULO

43.0	**P I N T U R A S**			
	PAREDES E TETOS			
43.1	APLICAÇÃO DE FUNDO SELADOR ACRÍLICO EM PAREDES, UMA DEMÃO. AF_06/2014	34,04-9,6	24,44	M2
43.2	APLICAÇÃO MANUAL DE PINTURA COM TINTA LÁTEX ACRÍLICA EM PAREDES, DUAS DEMÃOS. AF_06/2014	34,04-9,6	24,44	M2

44.0	**S E R V I Ç O C O M P L E M E N T A R E S**			
44.1	FORNECIMENTO E INSTALAÇÃO DE BANCADA DE GRANITO POLIDO TIPO ANDORINHA	(0,15*(0,6+0,57+0,62*4))+(0,2*(0,15*(0,6+0,57+0,62*4)))	0,65	M2

PROJETOS COMPLEMENTARES

45.0	**I N S T A L A Ç Õ E S H I D R O S S A N I T Á R I A S**
	CONFORME PROJETO HIDROSSANITARIO

46.0	**I N S T A L A Ç Õ E S E L É T R I C A S**
	CONFORME PROJETO ELÉTRICO

Mayara Epping
Engenheira Civil
CREA-MT 046.118

ASSOCIAÇÃO MATOGROSSENSE DOS MUNICÍPIOS
COORDENAÇÃO DE PROJETOS
SITE: amm.org.br - E-mail: pavimentacaoamm@gmail.com
AV. RUBENS DE MENDONÇA Nº 3.920 - CEP: 78.049-938 - CUIABÁ - MT
FONE: (65) 2123-1200 - FAX: 2123-1251

OBRA: PRAÇA BURITIS
LOCAL: FRENTE PARA AVENIDA CARNAUBA, PRIMAVERA DO LESTE - MT
DATA: 20/04/2021

CRONOGRAMA FÍSICO-FINANCEIRO

ITEM	DESCRIÇÃO DO SERVIÇO	30 DIAS	%	60 DIAS	%	90 DIAS	%	120 DIAS	%	150 DIAS	%	180 DIAS	%	210 DIAS	%	240 DIAS	%	TOTAL	%
1.0	ADMINISTRAÇÃO OBRA	5.264,84	6,97	8.808,17	11,67	8.287,37	10,98	9.751,44	12,92	13.417,90	17,77	12.260,74	16,24	10.995,36	14,56	6.706,94	8,88	75.492,76	3,42
2.0	SERVIÇOS INICIAIS	25.945,82	100,00	-		-		-		-		-		-		-		25.945,82	1,17
	IMPLANTAÇÃO																		
3.0	MOVIMENTAÇÃO DE TERRA	325,59	100,00	-		-		-		-		-		-		-		325,59	0,01
4.0	ESTRUTURA	4.851,86	20,00	19.407,46	80,00	-		-		-		-		-		-		24.259,32	1,10
5.0	PISOS	70.098,17	20,00	140.196,34	40,00	140.196,34	40,00	-		-		-		-		-		350.490,85	15,86
6.0	MEIO FIO	-		-		8.231,10	15,00	21.949,59	40,00	10.974,79	20,00	13.718,49	25,00	-		-		54.873,97	2,48
7.0	URBANIZAÇÃO E SERVIÇOS EXTERNOS	-		-		-		-		-		-		30.390,87	20,00	121.563,46	80,00	151.954,33	6,88
8.0	ACESSIBILIDADE	-		7.957,37	30,00	7.957,37	30,00	10.609,82	40,00	-		-		-		-		26.524,56	1,20
9.0	SERVIÇOS COMPLEMENTARES	-		3.764,73	15,00	-		-		7.529,47	30,00	7.529,47	30,00	6.274,56	25,00	-		25.098,22	1,14
	CAMPO DE FUTEBOL																		
10.0	FECHAMENTO DO CAMPO	-		-		-		95.948,33	100,00	-		-		-		-		95.948,33	4,34
11.0	PORTÕES E GRADILS	-		-		-		7.655,94	100,00	-		-		-		-		7.655,94	0,35
12.0	PISO	-		-		-		-		-		-		34.049,25	100,00	-		34.049,25	1,54
13.0	TRAVE	-		-		-		-		-		-		5.776,67	100,00	-		5.776,67	0,26
	ARQUIBANCADAS																		
14.0	FUNDAÇÃO	-		-		-		18.305,07	100,00	-		-		-		-		18.305,07	0,83
15.0	CONCRETO E GRAUTE	-		-		-		14.057,61	100,00	-		-		-		-		14.057,61	0,64
16.0	REVESTIMENTO	-		-		-		7.740,64	50,00	7.740,64	50,00	-		-		-		15.481,27	0,70
17.0	PINTURAS	-		-		-		-		6.458,32	100,00	-		-		-		6.458,32	0,29
	QUADRA POLIESPORTIVA																		
18.0	FECHAMENTO DE QUADRA	-		-		-		-		35.320,11	50,00	35.320,11	50,00	-		-		70.640,22	3,20
19.0	PORTÕES E GRADILS	-		-		-		-		11.254,23	100,00	-		-		-		11.254,23	0,51
20.0	PISOS	-		-		-		-		91.077,33	100,00	-		-		-		91.077,33	4,12
21.0	SERVIÇOS COMPLEMENTARES	-		-		-		-		-		-		12.392,93	100,00	-		12.392,93	0,56
	QUADRA DE TÊNIS																		
22.0	FECHAMENTO DE QUADRA	-		-		-		-		-		69.062,10	100,00	-		-		69.062,10	3,13
23.0	PORTÕES E GRADILS	-		-		-		-		-		11.254,23	100,00	-		-		11.254,23	0,51
24.0	PISOS	-		-		-		-		106.371,74	100,00	-		-		-		106.371,74	4,81

Mayara Epping
Engenheira Civil
CREA-MT 046.118

QUADRA DE VOLEIBOL																			
25.0	FECHAMENTO DE QUADRA	-		-		-		-		-		70.193,95	100,00	-		-		70.193,95	3,18
26.0	PORTÕES E GRADILS	-		-		-		-		-		5.627,12	100,00	-		-		5.627,12	0,25
27.0	PISOS	-		-		-		-		-		56.692,66	50,00	56.692,66	50,00	-		113.385,31	5,13
28.0	SERVIÇOS COMPLEMENTARES	-		-		-		-		-		-		2.621,30	100,00	-		2.621,30	0,12
PERGOLADO																			
29.0	MOVIMENTO DE TERRA	-		-		-		32,73	100,00	-		-		-		-		32,73	0,00
30.0	FUNDAÇÃO	-		-		-		161,23	100,00	-		-		-		-		161,23	0,01
31.0	MADEIRAMENTO	-		-		-		8.427,33	100,00	-		-		-		-		8.427,33	0,38
ACADEMIA																			
32.0	ACADEMIA DA TERCEIRA IDADE	-		-		-		-		-		-		53.113,68	100,00	-		53.113,68	2,40
PLAYGROUND																			
33.0	ALVENARIAS, FECHAMENTOS E DIVISÓRIAS	-		-		-		23.755,02	100,00	-		-		-		-		23.755,02	1,08
34.0	PORTÕES E GRADILS	-		-		-		1.658,79	100,00	-		-		-		-		1.658,79	0,08
35.0	REVESTIMENTO	-		-		-		3.375,41	100,00	-		-		-		-		3.375,41	0,15
36.0	PISOS	-		-		-		5.474,19	100,00	-		-		-		-		5.474,19	0,25
37.0	PLAYGROUND	-		-		-		-		-		-		32.440,20	100,00	-		32.440,20	1,47
BEBEDOURO																			
38.0	MOVIMENTO DE TERRA	-		-		-		-		-		146,49	100,00	-		-		146,49	0,01
39.0	FUNDAÇÃO	-		-		-		-		-		1.627,97	100,00	-		-		1.627,97	0,07
40.0	ESTRUTURA	-		-		-		-		-		3.490,38	100,00	-		-		3.490,38	0,16
41.0	ALVENARIA	-		-		-		-		-		2.429,11	100,00	-		-		2.429,11	0,11
42.0	REVESTIMENTO	-		-		-		-		-		7.826,78	100,00	-		-		7.826,78	0,35
43.0	PINTURAS	-		-		-		-		-		404,97	100,00	-		-		404,97	0,02
44.0	SERVIÇO COMPLEMENTARES	-		-		-		-		-		358,22	100,00	-		-		358,22	0,02
PROJETOS COMPLEMENTARES																			
45.0	INSTALAÇÕES HIDROSSANITÁRIAS	-		-		-		728,41	25,00	728,41	25,00	1.456,82	50,00	-		-		2.913,64	0,13
46.0	INSTALAÇÕES ELÉTRICAS	-		-		-		-		-		141.325,04	25,00	141.325,04	25,00	282.650,08	50,00	565.300,15	25,58
VALOR TOTAL		**106.486,28**	**4,82**	**180.134,06**	**8,15**	**164.672,17**	**7,45**	**229.631,54**	**10,39**	**290.872,93**	**13,16**	**440.724,64**	**19,95**	**386.072,51**	**17,47**	**410.920,48**	**18,60**	**2.209.514,63**	**100,00**
VALOR ACUMULADO		**106.486,28**	**4,82**	**286.620,35**	**12,97**	**451.292,52**	**20,42**	**680.924,07**	**30,82**	**971.797,00**	**43,98**	**1.412.521,64**	**63,93**	**1.798.594,15**	**81,40**	**2.209.514,63**	**100,00**	**2.209.514,63**	**100,00**

Mayara Epping
Engenheira Civil
CREA-MT 046.118

ASSOCIAÇÃO MATO-GROSSENSE DOS MUNICÍPIOS

SITE: **www.amm.org.br** - e-mail: **centraldeprojetosamm@gmail.com**
AV. RUBENS DE MENDONÇA Nº 3.920 - CEP: 78,000-070 - CUIABÁ - MT
FONE: (65) 2123-1200 - FAX: 2123-1251

Ref.: Tabela de Serviços SINAPI (FEVEREIRO/2021) e/ou composições PiniTCPO

BDI **20,35%**

C O O R D E N A Ç Ã O D E P R O J E T O S

OBRA: PRAÇA BURITIS — **DATA:** 20/04/2021
LOCAL: FRENTE PARA AVENIDA CARNAUBA, PRIMAVERA DO LESTE - MT — **LEIS SOCIAIS:** 113,04%

BDI

ITEM	DISCRIMINAÇÃO	PERCENTUAL (%)
1	**ADMINISTRAÇÃO DA OBRA**	**6,00**
1.1	**AC -** Administração Central	3,00
1.4	**SG -** Seguro e Garantia	0,80
1.3	**C -** Riscos	0,97
1.2	**DF -** Custos Financeiras	1,23
2.0	**LUCRO**	**7,06**
2.1	**L -** Lucro Operacional	7,06
3.0	**TRIBUTOS**	**5,65**
3.1	**ISS	2,00
3.2	Cofins	3,00
3.3	Pis	0,65
3.4	Contribuição Previdenciária - Lei nº 12.546/13	0,00

**ISS - Repassado pelo município

Segundo o que determina a lei nº 8.666/93, admite-se fixar o percentual de BDI, dede que seguindo as técnicas da Engenharia e Custos.

TAXA DE BDI A SER APLICADA SOBRE O CUSTO DIRETO	**20,35%**
VALOR DA OBRA	**R$ 2.209.514,63**

Não incidem IRPJ e CSLL na composição de Tributos.

CÁLCULO DO BDI

$$BDI = \frac{(1 + AC + S + R + G)(1 + DF)(1 + L)}{(1-I)} - 1$$

ISS - Imposto Sobre Serviços	
4,00%	ISS - Repassado pelo município
50%	% SOBRE MÃO DE OBRA

Mayara Epping
Engenheira Civil
CREA-MT 046.118

	ASSOCIAÇÃO MATO-GROSSENSE DOS MUNICÍPIOS	Ref.: Tabela de Serviços SINAPI (FEVEREIRO/2021) e/ou composições PiniTCPO	
	SITE: **www.amm.org.br** - e-mail: **centraldeprojetosamm@gmail.com** AV. RUBENS DE MENDONÇA Nº 3.920 - CEP: 78,000-070 - CUIABÁ - MT FONE: (65) 2123-1200 - FAX: 2123-1251	**BDI**	**20,35%**
	BDI DIFERENCIADO CONFORME ACÓRDÃO Nº 2622/2013 – TCU – Plenário		**11,41%**

C O O R D E N A Ç Ã O D E P R O J E T O S

OBRA: PRAÇA BURITIS **DATA:** 20/04/2021

LOCAL: FRENTE PARA AVENIDA CARNAUBA, PRIMAVERA DO LESTE - MT **LEIS SOCIAIS:** 113,04%

BDI

ITEM	DISCRIMINAÇÃO	PERCENTUAL (%)
1	**ADMINISTRAÇÃO DA OBRA**	**3,21**
1.1	**AC -** Administração Central	1,50
1.2	**SG -** Seguro e Garantia	0,85
1.3	**C -** Riscos	0,56
1.4	**DF -** Custos Financeiras	0,30
2.0	**LUCRO**	**4,00**
2.1	**L -** Lucro Operacional	4,00
3.0	**TRIBUTOS**	**3,65**
3.1	**ISS	0,00
3.2	Cofins	3,00
3.3	Pis	0,65
3.4	Contribuição Previdenciária - Lei nº 12.546/13	0,00

**ISS - Repassado pelo município

Segundo o que determina a lei nº 8.666/93, admite-se fixar o percentual de BDI, dede que seguindo as técnicas da Engenharia e Custos.

TAXA DE BDI A SER APLICADA SOBRE O CUSTO DIRETO	**11,41%**
VALOR DA OBRA	**R$ 2.209.514,63**

Não incidem IRPJ e CSLL na composição de Tributos.

CÁLCULO DO BDI

$$BDI = \frac{(1 + AC + S + R + G)(1 + DF)(1 + L)}{(1-I)} - 1$$

Mayara Epping
Engenheira Civil
CREA-MT 046.118

ASSOCIAÇÃO MATO-GROSSENSE DOS MUNICÍPIOS

SITE: **www.amm.org.br** - e-mail: **centraldeprojetosamm@gmail.com**
AV. RUBENS DE MENDONÇA Nº 3.920 - CEP: 78,000-070 - CUIABÁ - MT
FONE: (65) 2123-1200 - FAX: 2123-1251

Ref.: Tabela de Serviços
SINAPI (FEVEREIRO/2021)
e/ou composições PiniTCPO

BDI **20,35%**

OBRA: PRAÇA BURITIS **DATA:** 20/04/2021

LOCAL: FRENTE PARA AVENIDA CARNAUBA, PRIMAVERA DO LESTE - MT **LEIS SOCIAIS:** **113,04%**

ENCARGOS SOCIAIS SOBRE A MÃO DE OBRA

CÓDIGO	DESCRIÇÃO	COM DESONERAÇÃO		SEM DESONERAÇÃO	
		HORISTA %	MENSALISTA %	HORISTA %	MENSALISTA %
	GRUPO A				
A1	INSS	0,00%	0,00%	20,00%	20,00%
A2	SESI	1,50%	1,50%	1,50%	1,50%
A3	SENAI	1,00%	1,00%	1,00%	1,00%
A4	INCRA	0,20%	0,20%	0,20%	0,20%
A5	SEBRAE	0,60%	0,60%	0,60%	0,60%
A6	SALÁRIO EDUCAÇÃO	2,50%	2,50%	2,50%	2,50%
A7	SEGURO CONTRA ACIDENTES DE TRABALHO	3,00%	3,00%	3,00%	3,00%
A8	FGTS	8,00%	8,00%	8,00%	8,00%
A9	SECONCI	0,00%	0,00%	0,00%	0,00%
A	**TOTAL**	**16,80%**	**16,80%**	**36,80%**	**36,80%**
	GRUPO B				
B1	REPOUSO SEMANAL REMUNERADO	17,78%	NÃO INCIDE	17,77%	NÃO INCIDE
B2	FERIADOS	3,67%	NÃO INCIDE	3,67%	NÃO INCIDE
B3	AUXÍLIO - ENFERMIDADE	0,90%	0,67%	0,87%	0,67%
B4	13º SALÁRIO	10,85%	8,33%	10,85%	8,33%
B5	LICENÇA PATERNIDADE	0,07%	0,06%	0,07%	0,06%
B6	FALTAS JUSTIFICADAS	0,72%	0,56%	0,72%	0,56%
B7	DIAS DE CHUVAS	1,15%	NÃO INCIDE	1,15%	NÃO INCIDE
B8	AUXÍLIO ACIDENTE DE TRABALHO	0,11%	0,08%	0,11%	0,08%
B9	FÉRIAS GOZADAS	10,22%	7,83%	10,20%	7,83%
B10	SALÁRIO MATERNIDADE	0,03%	0,03%	0,03%	0,03%
B	**TOTAL**	**45,50%**	**17,56%**	**45,44%**	**17,56%**
	GRUPO C				
C1	AVISO PRÉVIO INDENIZADO	5,92%	4,55%	5,92%	4,55%
C2	AVISO PRÉVIO TRABALHADO	0,14%	0,11%	0,14%	0,11%
C3	FÉRIAS INDENIZADAS	3,32%	2,55%	3,32%	2,55%
C4	DEPÓSITO RESCISÃO SEM JUSTA CAUSA	3,67%	2,82%	3,67%	2,82%
C5	INDENIZAÇÃO ADICIONAL	0,50%	0,38%	0,50%	0,38%
C	**TOTAL**	**13,55%**	**10,41%**	**13,55%**	**10,41%**
	GRUPO D				
D1	REINCIDÊNCIA DE GRUPO **A** SOBRE GRUPO **B**	7,63%	2,95%	16,72%	6,46%
D2	REINCIDÊNCIA DE GRUPO A SOBRE AVISO PRÉVIO TRABALHADO E REINCIDÊNCIA DO FGTS SOBRE AVISO PRÉVIO INDENIZADO	0,50%	0,38%	0,53%	0,40%
D	**TOTAL**	**8,13%**	**3,33%**	**17,25%**	**6,86%**
		83,98%	**48,10%**	**113,04%**	**71,63%**

Mayara Epping
Engenheira Civil
CREA-MT 046.118